การพัฒนารูปแบบเครือข่ายความร่วมมือเพื่อพัฒนาคุณภาพการจัดการศึกษา ของโรงเรียนอยุธยาวิทยาลัย สังกัดสำนักงานเขตพื้นที่การศึกษา มัธยมศึกษา เขต 3

นายอนันต์ มีพจนา
ตำแหน่ง รองผู้อำนวยการโรงเรียนอยุธยาวิทยาลัย
วิทยฐานะ รองผู้อำนวยการชำนาญการพิเศษ

โรงเรียนอยุธยาวิทยาลัย
สำนักงานเขตพื้นที่การศึกษามัธยมศึกษาพระนครศรีอยุธยา
สำนักงานคณะกรรมการการศึกษาขั้นพื้นฐาน
กระทรวงศึกษาธิการ
ปีการศึกษา 2563

การพัฒนารูปแบบเครือข่ายความร่วมมือเพื่อพัฒนาคุณภาพการจัดการศึกษา ของโรงเรียนอยุธยาวิทยาลัย สังกัดสำนักงานเขตพื้นที่การศึกษา มัธยมศึกษา เขต 3

นายอนันต์ มีพจนา
ตำแหน่ง รองผู้อำนวยการโรงเรียนอยุธยาวิทยาลัย
วิทยฐานะ รองผู้อำนวยการชำนาญการพิเศษ

โรงเรียนอยุธยาวิทยาลัย
สำนักงานเขตพื้นที่การศึกษามัธยมศึกษาพระนครศรีอยุธยา
สำนักงานคณะกรรมการการศึกษาขั้นพื้นฐาน
กระทรวงศึกษาธิการ
ปีการศึกษา 2563

ชื่อเรื่อง : การพัฒนารูปแบบเครือข่ายความร่วมมือเพื่อพัฒนาคุณภาพการจัดการศึกษาของโรงเรียนอยุธยาวิทยาลัย สังกัดสำนักงานเขตพื้นที่การศึกษามัธยมศึกษา เขต 3

ผู้วิจัย : นายอนันต์ มีพจนา

สถานศึกษา : โรงเรียนอยุธยาวิทยาลัย

ปีที่ประเมิน : ปีการศึกษา 2563

บทคัดย่อ

การวิจัยครั้งนี้มีวัตถุประสงค์เพื่อพัฒนารูปแบบเครือข่ายความร่วมมือเพื่อพัฒนาคุณภาพการจัดการศึกษาของโรงเรียนอยุธยาวิทยาลัย สังกัดสำนักงานเขตพื้นที่การศึกษามัธยมศึกษา เขต 3 วิธีดำเนินการวิจัยมี 3 ระยะ คือ ระยะที่ 1 การศึกษากระบวนการสร้างเครือข่าย และองค์ประกอบของเครือข่ายความร่วมมือเพื่อพัฒนาคุณภาพการจัดการศึกษา โดยศึกษาจากเอกสารและงานวิจัยที่เกี่ยวข้อง และการศึกษาดูงานจากโรงเรียนที่มีแนวปฏิบัติที่เป็นเลิศ (Best Practice) ระยะที่ 2 การสร้างและประเมินรูปแบบเครือข่ายความร่วมมือเพื่อพัฒนาคุณภาพการจัดการศึกษา กลุ่มตัวอย่าง คือ ผู้ทรงคุณวุฒิ จำนวน 7 คน เครื่องมือที่ใช้ในการวิจัย คือ แบบประเมินรูปแบบ ด้านความเหมาะสม ด้านความเป็นไปได้ ด้านความเป็นประโยชน์ และด้านความถูกต้อง และวิเคราะห์ข้อมูลด้วยค่าเฉลี่ยและส่วนเบี่ยงเบนมาตรฐาน และระยะที่ 3 การทดลองใช้และประเมินผลการทดลองใช้รูปแบบเครือข่ายความร่วมมือเพื่อพัฒนาคุณภาพการจัดการศึกษา กลุ่มตัวอย่าง คือ ผู้บริหารสถานศึกษา จำนวน 4 คน ครูและบุคลากรทางการศึกษา จำนวน 135 คน คณะกรรมการสถานศึกษาขั้นพื้นฐาน จำนวน 13 คน นักเรียน จำนวน 352 คน และผู้ปกครอง จำนวน 352 คน เครื่องมือที่ใช้ในการวิจัย คือ แบบสอบถาม และวิเคราะห์ข้อมูลด้วยค่าเฉลี่ย และส่วนเบี่ยงเบนมาตรฐาน และการทดสอบที

ผลการวิจัยพบว่า รูปแบบเครือข่ายความร่วมมือเพื่อพัฒนาคุณภาพการจัดการศึกษาของโรงเรียนอยุธยาวิทยาลัย ประกอบด้วย 1) หลักการและเหตุผล วัตถุประสงค์ เป้าหมาย 2) การรวมกลุ่มสมาชิกเครือข่าย ได้แก่ ผู้บริหารสถานศึกษา ครูและบุคลากรทางการศึกษา และคณะกรรมการสถานศึกษาขั้นพื้นฐาน 3) กระบวนการสร้างเครือข่ายความร่วมมือมี 5 ขั้นตอน ได้แก่ ขั้นตระหนักถึงความจำเป็นในการสร้างเครือข่าย ขั้นประสานหน่วยงาน/องค์กรเครือข่าย ขั้นสร้างพันธสัญญาร่วมกัน ขั้นบริหารจัดการเครือข่าย และขั้นพัฒนาและรักษาความสัมพันธ์ 4) องค์ประกอบเครือข่ายความร่วมมือเพื่อพัฒนาคุณภาพการจัดการศึกษา 6 องค์ประกอบ ได้แก่ ด้านกิจกรรมสำคัญที่เสริมประสิทธิภาพการดำเนินภารกิจของเครือข่าย ด้านขอบข่ายและภารกิจการบริหารจัดการสถานศึกษาของเครือข่าย คือ การบริหารงานวิชาการ การบริหารงานงบประมาณ การบริหารงานบุคคล และการบริหารงานทั่วไป ด้านเทคนิค/วิธีการพัฒนาสมาชิกเครือข่าย ด้านกระบวนการเสริมสร้างพลังอำนาจ (Empowerment) ของเครือข่าย ด้านคุณลักษณะที่ดีของผู้นำเครือข่าย และด้านการปฏิบัติงานของเครือข่ายและการสะท้อนผล 5) ประเมินผลการใช้รูปแบบ และ 6) เงื่อนไขความสำเร็จของการนำรูปแบบไปใช้ โดยรูปแบบเครือข่ายความร่วมมือเพื่อพัฒนาคุณภาพการจัดการศึกษาของโรงเรียนอยุธยาวิทยาลัยที่สร้างขึ้นนี้ มีความเหมาะสม ความเป็นไปได้ ความเป็นประโยชน์ และความถูกต้องโดยรวมอยู่ในระดับมากที่สุด และผลการประเมินการดำเนินงานตามรูปแบบเครือข่ายความร่วมมือ

เพื่อพัฒนาคุณภาพการจัดการศึกษา หลังการดำเนินงานมีค่าเฉลี่ยสูงกว่าก่อนดำเนินงาน อย่างมีนัยสำคัญทางสถิติที่ .05 และผลการใช้รูปแบบ ด้านคุณภาพผู้เรียน พบว่า ผลสัมฤทธิ์ทางการเรียนของนักเรียน หลังการดำเนินงานตามรูปแบบเครือข่ายความร่วมมือ สูงกว่าก่อนการดำเนินงานตามรูปแบบเครือข่ายความร่วมมือ และจำนวนนักเรียนที่มีคุณลักษณะอันพึงประสงค์ในระดับดีเยี่ยม หลังการดำเนินงานตามรูปแบบเครือข่ายความร่วมมือ มากกว่าก่อนการดำเนินงานตามรูปแบบเครือข่ายความร่วมมือ ผลการประเมินคุณภาพครูและบุคลากรทางการศึกษา และด้านคุณภาพการบริหารจัดการ หลังจากใช้รูปแบบเครือข่ายความร่วมมือเพื่อพัฒนาคุณภาพการจัดการศึกษามีค่าเฉลี่ยสูงกว่าก่อนใช้รูปแบบเครือข่ายความร่วมมือ อย่างมีนัยสำคัญทางสถิติที่ .05 และผู้บริหารสถานศึกษา ครูและบุคลากรทางการศึกษา ผู้ปกครอง และนักเรียนมีความพึงพอใจโดยภาพรวมอยู่ในระดับมากที่สุด

กิตติกรรมประกาศ

การพัฒนารูปแบบเครือข่ายความร่วมมือเพื่อพัฒนาคุณภาพการจัดการศึกษาของโรงเรียนอยุธยาวิทยาลัย สังกัดสำนักงานเขตพื้นที่การศึกษามัธยมศึกษา เขต 3 ฉบับนี้ สำเร็จได้ด้วย ความกรุณาจากบุคคล และหน่วยงานต่าง ๆ ที่ได้ให้ความร่วมมือและช่วยเหลือในด้านต่าง ๆ ในการทำวิจัยจนสำเร็จเรียบร้อยด้วยดี ผู้วิจัยขอขอบคุณ ผศ.ดร.อภิชาติ พานสุวรรณ ผศ.ดร.เจริญ แสนภักดี ดร.กฤดิ์ทรัพย์ เชื้อพันธ์ ดร.แสน สมนึก และผศ.ดร.อมรรัตน์ สนั่นเสียง ที่กรุณาตรวจสอบเครื่องมือในการวิจัยครั้งนี้ รวมถึงให้คำแนะนำแก้ไขเครื่องมือที่ใช้ในการประเมินให้มีคุณภาพ ตลอดจนให้คำแนะนำ คำปรึกษาในการเก็บรวบรวมข้อมูลต่าง ๆ เป็นอย่างดี และขอขอบคุณ ดร.ชาคริส ภู่งาม ดร.บัญชา ปลื้มอารมย์ ดร.กรชนก สุตะพาหะ ดร.ปฐมพงศ์ ศุภเลิศ ดร.กฤดิ์ทรัพย์ เชื้อพันธ์ นางจุไรรัตน์ เอิบกมล และนางจุฑามาศ รอดภัย ที่กรุณาเป็นผู้ทรงวุฒิในการจัดการประชุมสัมมนาและประเมินรูปแบบ ตลอดจนให้ข้อเสนอแนะ และคำแนะนำต่าง ๆ ที่เป็นประโยชน์ต่อการวิจัยครั้งนี้ นอกจากนี้ขอขอบคุณ ผู้บริหารสถานศึกษา คณะกรรมการสถานศึกษาขั้นพื้นฐาน และครูและบุคลากรทางการศึกษา โรงเรียนจอมสุรางค์อุปถัมภ์ สังกัดสำนักงานเขตพื้นที่การศึกษามัธยมศึกษา เขต 3 ทุกท่านที่กรุณาสละเวลาในการให้ข้อมูลเกี่ยวกับแนวปฏิบัติที่เป็นเลิศ (Best Practice) ด้านเครือข่ายความร่วมมือเพื่อพัฒนาคุณภาพการจัดการศึกษา พร้อมทั้งให้คำแนะนำที่มีประโยชน์ในการวิจัยครั้งนี้เป็นอย่างยิ่ง

ขอขอบพระคุณผู้บริหารสถานศึกษา คณะกรรมการสถานศึกษาขั้นพื้นฐาน คณะคุณครู ผู้ปกครองนักเรียน และนักเรียนโรงเรียนอยุธยาวิทยาลัยทุกคน ที่ให้ความร่วมมือในส่วนต่าง ๆ ตลอดจนให้ความร่วมมือในการเก็บรวบรวมข้อมูลมาโดยตลอด

คุณประโยชน์ของการวิจัยครั้งนี้ ผู้วิจัยขอมอบเป็นความกตัญญูกตเวทิตาแด่บิดามารดา บูรพาจารย์ และผู้มีพระคุณทุกท่านทั้งหลาย ทั้งในอดีตและปัจจุบัน ตลอดจนภรรยาและครอบครัว ที่ให้ความช่วยเหลือ สนับสนุน ให้กำลังใจกับผู้ประเมินมาโดยตลอด ส่งผลให้ประสบความสำเร็จมาจนทุกวันนี้

นายอนันต์ มีพจนา
รองผู้อำนวยการโรงเรียนอยุธยาวิทยาลัย

สารบัญ

	หน้า
บทคัดย่อภาษาไทย	ค
กิตติกรรมประกาศ	จ
สารบัญ	ฉ
สารบัญตาราง	ญ
สารบัญภาพประกอบ	ฐ
บทที่	
1 บทนำ	1
ความเป็นมาและความสำคัญของปัญหา	1
วัตถุประสงค์ของการวิจัย	4
ความสำคัญของการวิจัย	5
ขอบเขตของการวิจัย	5
กรอบแนวคิดของการวิจัย	7
นิยามศัพท์เฉพาะ	8
ประโยชน์ที่ได้รับจากงานวิจัย	12
2 เอกสารและงานวิจัยที่เกี่ยวข้อง	13
บริบทโรงเรียนอยุธยาวิทยาลัย	14
ประวัติโรงเรียนอยุธยาวิทยาลัย	14
อัตลักษณ์	14
เอกลักษณ์	14
ปรัชญา	14
วิสัยทัศน์	15
พันธกิจ	15
เป้าหมาย	15
กลยุทธ์	16
ตัวชี้วัดความสำเร็จโรงเรียนอยุธยาวิทยาลัย	17
ข้อเสนอแนะจากการประเมินคุณภาพภายนอกรอบ 3	18
สรุปผลการประเมินคุณภาพภายนอกรอบ 4 (พ.ศ. 2559 - 2563)	19
แนวคิดเกี่ยวกับการพัฒนาคุณภาพการจัดการศึกษา	20
ความหมายของคุณภาพการจัดการศึกษา	20
ความหมายของการพัฒนาคุณภาพการศึกษา	22
มาตรฐานการศึกษาระดับการศึกษาขั้นพื้นฐาน พ.ศ. 2561	23
ความสำคัญของการพัฒนาคุณภาพการศึกษา	25

สารบัญ (ต่อ)

บทที่		หน้า
2 (ต่อ)	ปัจจัยที่ส่งผลต่อการพัฒนาคุณภาพการศึกษา	26
	แนวทางการบริหารเพื่อพัฒนาคุณภาพการศึกษา	28
	แนวคิดเกี่ยวกับการจัดการเครือข่ายความร่วมมือ	32
	ความหมายของเครือข่ายความร่วมมือ	32
	ความสำคัญและประโยชน์ของเครือข่าย	34
	ประเภทของเครือข่าย	36
	องค์ประกอบการดำเนินงานของเครือข่าย	37
	รูปแบบของเครือข่าย	45
	กระบวนการสร้างเครือข่ายความร่วมมือ	50
	ปัจจัยความสำเร็จของเครือข่าย	55
	รูปแบบและการพัฒนารูปแบบ	61
	ความหมายของรูปแบบ	61
	ประเภทของรูปแบบ	62
	องค์ประกอบของรูปแบบ	64
	การพัฒนารูปแบบ	66
	มาตรฐานการประเมินรูปแบบ	69
	งานวิจัยที่เกี่ยวข้อง	73
	งานวิจัยในประเทศ	73
	งานวิจัยต่างประเทศ	78
3	วิธีดำเนินการวิจัย	80
	ระยะที่ 1 การศึกษากระบวนการสร้างเครือข่าย และองค์ประกอบของเครือข่ายความร่วมมือเพื่อพัฒนาคุณภาพการจัดการศึกษาของโรงเรียนอยุธยาวิทยาลัย สังกัดสำนักงานเขตพื้นที่การศึกษามัธยมศึกษา เขต 3	80
	ระยะที่ 2 การสร้างและประเมินรูปแบบเครือข่ายความร่วมมือเพื่อพัฒนาคุณภาพการจัดการศึกษาของโรงเรียนอยุธยาวิทยาลัย สังกัดสำนักงานเขตพื้นที่การศึกษามัธยมศึกษา เขต 3	85
	ระยะที่ 3 การทดลองใช้และประเมินผลการทดลองใช้รูปแบบเครือข่ายความร่วมมือเพื่อพัฒนาคุณภาพการจัดการศึกษาของโรงเรียนอยุธยาวิทยาลัย สังกัดสำนักงานเขตพื้นที่การศึกษามัธยมศึกษา เขต 3	90

สารบัญ (ต่อ)

บทที่		หน้า
4	ผลการวิเคราะห์ข้อมูล	101
	ระยะที่ 1 ผลการศึกษากระบวนการสร้างเครือข่าย และองค์ประกอบของเครือข่ายความร่วมมือเพื่อพัฒนาคุณภาพการจัดการศึกษาของโรงเรียนอยุธยาวิทยาลัย สังกัดสำนักงานเขตพื้นที่การศึกษามัธยมศึกษา เขต 3	101
	ระยะที่ 2 ผลการสร้างและประเมินรูปแบบเครือข่ายความร่วมมือเพื่อพัฒนาคุณภาพการจัดการศึกษาของโรงเรียนอยุธยาวิทยาลัย สังกัดสำนักงานเขตพื้นที่การศึกษามัธยมศึกษา เขต 3	121
	ระยะที่ 3 ผลการทดลองใช้และประเมินผลการทดลองใช้รูปแบบเครือข่ายความร่วมมือเพื่อพัฒนาคุณภาพการจัดการศึกษาของโรงเรียนอยุธยาวิทยาลัย สังกัดสำนักงานเขตพื้นที่การศึกษามัธยมศึกษา เขต 3	140
5	สรุปผล อภิปรายผล และข้อเสนอแนะ	171
	สรุปผลการวิจัย	172
	อภิปรายผล	174
	ข้อเสนอแนะ	179
บรรณานุกรม		180
ภาคผนวก		188
	ภาคผนวก ก รายชื่อผู้เชี่ยวชาญ สำเนาหนังสือขอความอนุเคราะห์ผู้เชี่ยวชาญ สำเนาหนังสือตอบรับ	189
	ภาคผนวก ข เครื่องมือในการวิจัย	198
	ภาคผนวก ค การหาค่าดัชนีความสอดคล้องของเครื่องมือ	229
	ภาคผนวก ง การหาความเชื่อมั่นของเครื่องมือ	248
	ภาคผนวก จ รายชื่อผู้ทรงคุณวุฒิ สำเนาหนังสือขอความอนุเคราะห์ผู้ทรงคุณวุฒิ สำเนาหนังสือตอบรับ	255
	ภาคผนวก ฉ (ร่าง) รูปแบบเครือข่ายความร่วมมือเพื่อพัฒนาคุณภาพการจัดการศึกษาของโรงเรียนอยุธยาวิทยาลัย สังกัดสำนักงานเขตพื้นที่การศึกษามัธยมศึกษา เขต 3	265

สารบัญ (ต่อ)

บทที่ **หน้า**

ภาคผนวก ช คู่มือการใช้รูปแบบเครือข่ายความร่วมมือเพื่อพัฒนาคุณภาพการจัดการศึกษาของโรงเรียนอยุธยาวิทยาลัย สังกัดสำนักงานเขตพื้นที่การศึกษามัธยมศึกษา เขต 3 269

ภาคผนวก ซ สำเนาหนังสือขอความอนุเคราะห์เผยแพร่ผลงานทางวิชาการ สำเนาหนังสือตอบรับการเผยแพร่ผลงานทางวิชาการ การเผยแพร่ทางเว็บไซต์ 283

ประวัติย่อผู้วิจัย 324

สารบัญตาราง

ตารางที่		หน้า
1	การสังเคราะห์องค์ประกอบของเครือข่ายความร่วมมือ	38
2	การสังเคราะห์กระบวนการสร้างเครือข่ายความร่วมมือ	54
3	ประชากรและกลุ่มตัวอย่างครูจำแนกตามกลุ่มสาระการเรียนรู้	91
4	ประชากรและกลุ่มตัวอย่างนักเรียนจำแนกตามระดับชั้น	92
5	สรุปสาระสำคัญเกี่ยวกับกระบวนการสร้างเครือข่ายความร่วมมือจาก การศึกษาเอกสารและงานวิจัยที่เกี่ยวข้อง และการศึกษาดูงาน โรงเรียนที่มีแนวปฏิบัติที่เป็นเลิศ (Best Practice)	104
6	สรุปสาระสำคัญเกี่ยวกับองค์ประกอบของเครือข่ายความร่วมมือเพื่อพัฒนา คุณภาพการจัดการศึกษาจากการศึกษาเอกสารและงานวิจัยที่เกี่ยวข้อง และการศึกษาดูงานโรงเรียนที่มีแนวปฏิบัติที่เป็นเลิศ (Best Practice)	107
7	ค่าเฉลี่ยและส่วนเบี่ยงเบนมาตรฐานความเหมาะสมของกระบวนการสร้าง เครือข่ายความร่วมมือ โดยรวม	110
8	ค่าเฉลี่ยและส่วนเบี่ยงเบนมาตรฐานความเหมาะสมของกระบวนการสร้าง เครือข่ายความร่วมมือ ขั้นตระหนักถึงความจำเป็นในการสร้างเครือข่าย	110
9	ค่าเฉลี่ยและส่วนเบี่ยงเบนมาตรฐานความเหมาะสมของกระบวนการสร้าง เครือข่ายความร่วมมือ ขั้นประสานหน่วยงาน/องค์กรเครือข่าย	111
10	ค่าเฉลี่ยและส่วนเบี่ยงเบนมาตรฐานความเหมาะสมของกระบวนการสร้าง เครือข่ายความร่วมมือ ขั้นสร้างพันธสัญญาร่วมกัน	112
11	ค่าเฉลี่ยและส่วนเบี่ยงเบนมาตรฐานความเหมาะสมของกระบวนการสร้าง เครือข่ายความร่วมมือ ขั้นบริหารจัดการเครือข่าย	113
12	ค่าเฉลี่ยและส่วนเบี่ยงเบนมาตรฐานความเหมาะสมของกระบวนการสร้าง เครือข่ายความร่วมมือ ขั้นพัฒนาและรักษาความสัมพันธ์	114
13	ค่าเฉลี่ยและส่วนเบี่ยงเบนมาตรฐานความเหมาะสมขององค์ประกอบ การดำเนินงานของเครือข่ายความร่วมมือโดยรวม	115
14	ค่าเฉลี่ยและส่วนเบี่ยงเบนมาตรฐานความเหมาะสมขององค์ประกอบ การดำเนินงานของเครือข่ายความร่วมมือ ด้านกิจกรรมสำคัญที่เสริม ประสิทธิภาพการดำเนินภารกิจของเครือข่าย	116
15	ค่าเฉลี่ยและส่วนเบี่ยงเบนมาตรฐานความเหมาะสมขององค์ประกอบ การดำเนินงานของเครือข่ายความร่วมมือ ด้านขอบข่ายและภารกิจ การบริหารจัดการสถานศึกษาของเครือข่าย	116
16	ค่าเฉลี่ยและส่วนเบี่ยงเบนมาตรฐานความเหมาะสมขององค์ประกอบ การดำเนินงานของเครือข่ายความร่วมมือ ด้านเทคนิค/วิธีการพัฒนา สมาชิกเครือข่าย	119

สารบัญตาราง (ต่อ)

ตารางที่		หน้า
17	ค่าเฉลี่ยและส่วนเบี่ยงเบนมาตรฐานความเหมาะสมขององค์ประกอบการดำเนินงานของเครือข่ายความร่วมมือ ด้านกระบวนการเสริมสร้างพลังอำนาจ (Empowerment) ของเครือข่าย	119
18	ค่าเฉลี่ยและส่วนเบี่ยงเบนมาตรฐานความเหมาะสมขององค์ประกอบการดำเนินงานของเครือข่ายความร่วมมือ ด้านคุณลักษณะที่ดีของผู้นำเครือข่าย	120
19	ค่าเฉลี่ยและส่วนเบี่ยงเบนมาตรฐานความเหมาะสมขององค์ประกอบการดำเนินงานของเครือข่ายความร่วมมือ ด้านการปฏิบัติงานของเครือข่ายและการสะท้อนผล	121
20	ค่าเฉลี่ยและส่วนเบี่ยงเบนมาตรฐานความเหมาะสมของรูปแบบเครือข่ายความร่วมมือเพื่อพัฒนาคุณภาพการจัดการศึกษาของโรงเรียนอยุธยาวิทยาลัย	134
21	ค่าเฉลี่ยและส่วนเบี่ยงเบนมาตรฐานความเป็นไปได้ของรูปแบบเครือข่ายความร่วมมือเพื่อพัฒนาคุณภาพการจัดการศึกษาของโรงเรียนอยุธยาวิทยาลัย	135
22	ค่าเฉลี่ยและส่วนเบี่ยงเบนมาตรฐานความเป็นประโยชน์ของรูปแบบเครือข่ายความร่วมมือเพื่อพัฒนาคุณภาพการจัดการศึกษาของโรงเรียนอยุธยาวิทยาลัย	137
23	ค่าเฉลี่ยและส่วนเบี่ยงเบนมาตรฐานความถูกต้องของรูปแบบเครือข่ายความร่วมมือเพื่อพัฒนาคุณภาพการจัดการศึกษาของโรงเรียนอยุธยาวิทยาลัย	138
24	ผลการประเมินความเหมาะสมของคู่มือการใช้รูปแบบเครือข่ายความร่วมมือเพื่อพัฒนาคุณภาพการจัดการศึกษาของโรงเรียนอยุธยาวิทยาลัย	140
25	แผนการดำเนินงานทดลองใช้และประเมินผลการทดลองใช้รูปแบบเครือข่ายความร่วมมือเพื่อพัฒนาคุณภาพการจัดการศึกษาของโรงเรียนอยุธยาวิทยาลัย	141
26	กลยุทธ์ แผนงาน โครงการ ที่เกิดจากเครือข่ายความร่วมมือเพื่อพัฒนาคุณภาพการจัดการศึกษาของโรงเรียนอยุธยาวิทยาลัย	145
27	ผลการประเมินการดำเนินงานตามรูปแบบเครือข่ายความร่วมมือเพื่อพัฒนาคุณภาพการจัดการศึกษา ด้านกระบวนการสร้างเครือข่ายความร่วมมือ	148
28	ผลการประเมินการดำเนินงานตามรูปแบบเครือข่ายความร่วมมือเพื่อพัฒนาคุณภาพการจัดการศึกษา ด้านการดำเนินงานตามองค์ประกอบของเครือข่ายความร่วมมือ	153

สารบัญตาราง (ต่อ)

ตารางที่		หน้า
29	ผลสัมฤทธิ์ทางการเรียนเฉลี่ยของนักเรียนโรงเรียนอยุธยาวิทยาลัย ปีการศึกษา 2562 - 2563	158
30	ข้อมูลร้อยละคุณลักษณะอันพึงประสงค์ของนักเรียนโรงเรียนอยุธยาวิทยาลัย ปีการศึกษา 2562 - 2563	159
31	ผลการประเมินคุณภาพครูและบุคลากรทางการศึกษาจากการใช้รูปแบบเครือข่ายความร่วมมือเพื่อพัฒนาคุณภาพการจัดการศึกษาของโรงเรียนอยุธยาวิทยาลัย	160
32	ผลการประเมินคุณภาพการบริหารจัดการจากการใช้รูปแบบเครือข่ายความร่วมมือเพื่อพัฒนาคุณภาพการจัดการศึกษาของโรงเรียนอยุธยาวิทยาลัย	163
33	ผลการประเมินความพึงพอใจของผู้บริหารสถานศึกษา ครูและบุคลากรทางการศึกษาที่มีต่อรูปแบบเครือข่ายความร่วมมือเพื่อพัฒนาคุณภาพการจัดการศึกษาของโรงเรียนอยุธยาวิทยาลัย	166
34	ผลการประเมินความพึงพอใจของผู้ปกครองที่มีต่อคุณภาพของนักเรียนที่เกิดจากการใช้รูปแบบเครือข่ายความร่วมมือเพื่อพัฒนาคุณภาพการจัดการศึกษาของโรงเรียนอยุธยาวิทยาลัย	167
35	ผลการประเมินความพึงพอใจของนักเรียนที่เกิดจากการใช้รูปแบบเครือข่ายความร่วมมือเพื่อพัฒนาคุณภาพการจัดการศึกษาของโรงเรียนอยุธยาวิทยาลัย	169

สารบัญภาพประกอบ

ภาพประกอบที่		หน้า
1	กรอบแนวคิดของการวิจัย	8
2	เครือข่ายที่มีโครงสร้างแบบดาว หรือแบบวงล้อ	46
3	เครือข่ายที่มีโครงสร้างแบบเส้นตรง	47
4	เครือข่ายที่มีโครงสร้างแบบวงกลม	47
5	เครือข่ายที่มีโครงสร้างแบบรูปตัววาย	48
6	เครือข่ายที่มีโครงสร้างแบบต้นไม้	48
7	เครือข่ายที่มีโครงสร้างแบบต้นไม้	49
8	สมาชิกเครือข่ายความร่วมมือเพื่อพัฒนาคุณภาพการจัดการศึกษาของโรงเรียนอยุธยาวิทยาลัย	128
9	(ร่าง) รูปแบบเครือข่ายความร่วมมือเพื่อพัฒนาคุณภาพการจัดการศึกษาของโรงเรียนอยุธยาวิทยาลัย สังกัดสำนักงานเขตพื้นที่การศึกษามัธยมศึกษา เขต 3	130
10	รูปแบบเครือข่ายความร่วมมือเพื่อพัฒนาคุณภาพการจัดการศึกษาของโรงเรียนอยุธยาวิทยาลัย สังกัดสำนักงานเขตพื้นที่การศึกษามัธยมศึกษา เขต 3	132

บทที่ 1
บทนำ

ความเป็นมาและความสำคัญของปัญหา

การศึกษาเป็นเครื่องมือสำคัญในการสร้างคน สร้างสังคม และสร้างชาติ เป็นกลไกหลักในการพัฒนากำลังคนให้มีคุณภาพ สามารถดำรงชีวิตอยู่ร่วมกับบุคคลอื่นในสังคมได้อย่างเป็นสุขในกระแสการเปลี่ยนแปลงอย่างรวดเร็วของโลกศตวรรษที่ 21 เนื่องจากการศึกษามีบทบาทสำคัญในการสร้างความได้เปรียบของประเทศ เพื่อการแข่งขันและยืนหยัดในเวทีโลกภายใต้ระบบเศรษฐกิจและสังคมที่เป็นพลวัต ประเทศต่าง ๆ ทั่วโลกจึงให้ความสำคัญและทุ่มเทกับการพัฒนาการศึกษาเพื่อพัฒนาทรัพยากรมนุษย์ของตนให้สามารถก้าวทันการเปลี่ยนแปลงของระบบเศรษฐกิจและสังคมของประเทศ ภูมิภาค และของโลก ควบคู่กับการธำรงรักษาอัตลักษณ์ของประเทศในส่วนของประเทศไทยได้ให้ความสำคัญกับการจัดการศึกษา การพัฒนาศักยภาพและขีดความสามารถของคนไทยให้มีทักษะ ความรู้ความสามารถ และสมรรถนะที่สอดคล้องกับความต้องการของตลาดงานและการพัฒนาประเทศ ภายใต้แรงกดดันภายนอกจากกระแสโลกาภิวัตน์ และแรงกดดันภายในประเทศที่เป็นปัญหาวิกฤตที่ประเทศต้องเผชิญ เพื่อให้คนไทยมีคุณภาพชีวิตที่ดี สังคมไทยเป็นสังคมคุณธรรม จริยธรรม และประเทศสามารถก้าวข้ามกับดักประเทศที่มีรายได้ปานกลางไปสู่ประเทศที่พัฒนาแล้ว รองรับการเปลี่ยนแปลงของโลกทั้งในปัจจุบันและอนาคต โดยการเปลี่ยนแปลงที่สำคัญและส่งผลกระทบต่อระบบการศึกษา ระบบเศรษฐกิจและสังคมของประเทศไทย (สำนักงานเลขาธิการสภาการศึกษา, 2560, หน้า 1)

ความท้าทายที่เป็นพลวัตของโลกศตวรรษที่ 21 ทั้งในส่วนที่เป็นแรงกดดันภายนอก ได้แก่ การเปลี่ยนแปลงของบริบทเศรษฐกิจและสังคมโลก อันเนื่องจากการปฏิวัติดิจิทัล (Digital Revolution) การเปลี่ยนแปลงสู่อุตสาหกรรม 4.0 (The Fourth Industrial Revolution) การดำเนินงานเพื่อบรรลุเป้าหมายการพัฒนาที่ยั่งยืนขององค์การสหประชาชาติ 2573 (Sustainable Development Goals : SDGs 2030) ที่ประเทศไทยได้ให้สัตยาบัน รวมทั้งผลกระทบของการเป็นประชาคมอาเซียน และความต้องการกำลังคนที่มีทักษะในศตวรรษที่ 21 ประกอบกับแรงกดดันจากภายในประเทศจากการเปลี่ยนแปลงโครงสร้างประชากรที่ส่งผลให้ประเทศเข้าสู่สังคมสูงวัยอย่างสมบูรณ์ในอนาคตอันใกล้ การติดกับดักประเทศที่มีรายได้ปานกลาง ทัศนคติ ความเชื่อ ค่านิยม วัฒนธรรม และพฤติกรรมของประชากรที่ปรับเปลี่ยนไปตามกระแสโลกาภิวัตน์ การเติบโตทางเศรษฐกิจของประเทศที่ส่งผลให้ทรัพยากรธรรมชาติถูกทำลายและเสื่อมโทรมอย่างรวดเร็ว รวมทั้งระบบการศึกษาที่ยังมีปัญหาหลายประการ นับตั้งแต่ปัญหาคุณภาพของคนไทยทุกช่วงวัย ปัญหาคุณภาพและมาตรฐานการจัดการศึกษาในทุกระดับ จุดอ่อนของระบบการศึกษาและการพัฒนาบุคลากรด้านวิทยาศาสตร์ ภาษาอังกฤษ เทคโนโลยี และการบริหารจัดการศึกษาของสถานศึกษาที่ยังไม่เหมาะสม ขาดความคล่องตัว ยังมีความเหลื่อมล้ำในด้านโอกาส และความเสมอภาคทางการศึกษา รวมทั้งปัญหาด้านคุณธรรม จริยธรรม และการขาดความตระหนักถึงความสำคัญของการมีวินัย ความซื่อสัตย์สุจริต และการมีจิตสาธารณะของคนไทยส่วนใหญ่ ส่งผลกระทบต่อระบบการศึกษาที่ต้อง

ปรับเปลี่ยนให้สนองและรองรับความท้าทายดังกล่าว จากผลการพัฒนาการศึกษาในช่วงปี 2552 - 2559 พบว่า ไทยประสบความสำเร็จในหลายด้าน แต่ยังมีอีกหลายด้านที่เป็นปัญหา ซึ่งต้องได้รับการพัฒนาอย่างเร่งด่วน เช่น ด้านคุณภาพการศึกษา ซึ่งผลการพัฒนายังไม่เป็นที่น่าพึงพอใจ เนื่องจากผลสัมฤทธิ์ทางการเรียนระดับการศึกษาขั้นพื้นฐานมีคะแนนต่ำกว่าค่าเฉลี่ยมาก และต่ำกว่าหลายประเทศในแถบเอเชีย ส่วนประเด็นคุณธรรม จริยธรรมของเด็กและเยาวชนยังต้องมีการพัฒนาเพิ่มขึ้น (สำนักงานเลขาธิการสภาการศึกษา, 2560, หน้า ง-จ)

การพัฒนาคุณภาพการศึกษาจึงเป็นสิ่งสำคัญที่สถานศึกษาต้องให้ความสำคัญ จะเห็นได้ว่า พระราชบัญญัติการศึกษาแห่งชาติ (ฉบับที่ 4) พ.ศ. 2562 มุ่งเน้นให้มีระบบการประกันคุณภาพการศึกษา เพื่อพัฒนาคุณภาพและมาตรฐานการศึกษาของการศึกษาขั้นพื้นฐาน และการศึกษาระดับอุดมศึกษา ประกอบด้วย ระบบการประกันคุณภาพภายใน และระบบการประกันคุณภาพภายนอก (กระทรวงศึกษาธิการ, 2562, หน้า 51) เพื่อตรวจสอบคุณภาพของสถานศึกษา และเป็นหลักประกันว่า การให้บริการการศึกษาของหน่วยงานการศึกษาจะสามารถสนองความต้องการของนักเรียน ผู้ปกครอง ชุมชน และสังคมได้ ดังนั้นสถานศึกษาจึงต้องยึดมาตรฐานคุณภาพที่กำหนดโดยหน่วยงานต้นสังกัดเป็นแนวทางในการปรับปรุงพัฒนาคุณภาพการศึกษาของตนเพื่อเป็นหลักประกันว่ากระบวนการบริหารจัดการศึกษาของสถานศึกษาบรรลุตามมาตรฐานคุณภาพที่ได้กำหนดไว้ตลอดเวลา พร้อมทั้งมีการทบทวนตรวจสอบรับรองคุณภาพมาตรฐานจากหน่วยงานอิสระภายนอกเป็นระยะ จึงเห็นได้ว่า การพัฒนาคุณภาพการศึกษาในแนวคิดของต่างประเทศและในบริบทของสังคมไทยมีความสอดคล้องกันในประเด็นที่เกี่ยวกับเป็นกระบวนการ “เปลี่ยนแปลง” หรือ “ปรับปรุงหรือพัฒนา” ในการจัดการศึกษาเพื่อให้ได้ผลลัพธ์ตามที่คาดหวังซึ่งเป็นมาตรฐานที่กำหนดไว้ อันจะนำมาซึ่งความพึงพอใจของผู้ปกครอง ชุมชน และสังคมโดยทั่วไป อย่างไรก็ตาม การปฏิบัติให้เกิดประสิทธิผลนั้น ไม่มีสูตรเฉพาะหรือแบบแผนที่ตายตัวและก็ไม่ง่ายในการขับเคลื่อน ทั้งนี้ขึ้นกับบริบทของสังคมนั้น ๆ และการเปลี่ยนแปลงของโลกในอนาคต (รัตนา ดวงแก้ว, 2557, หน้า 8)

ปัจจุบันทุกหน่วยงานทุกองค์กรให้ความสำคัญกับการดำเนินงานพัฒนาคุณภาพในลักษณะเครือข่าย เนื่องจากเครือข่ายเป็นระบบความร่วมมือของบุคคล กลุ่มบุคคลหรือหน่วยงานที่มีจุดมุ่งหมายและวัตถุประสงค์เดียวกันจัดกระบวนการต่าง ๆ เพื่อให้สามารถบรรลุเป้าหมายร่วมกัน เครือข่ายถือเป็นปัจจัยสำคัญที่ก่อให้เกิดการสร้างความร่วมมือ ทั้งนี้ เป็นการเปิดโอกาสให้องค์การและภาคส่วนต่าง ๆ ได้มีโอกาสเข้ามาดำเนินการร่วมกัน ตลอดจนเป็นการแบ่งปันทรัพยากรและความรู้ในด้านต่าง ๆ รวมถึงค้นพบแนวทางการปฏิบัติงานร่วมกัน จากลักษณะดังกล่าวข้างต้นเครือข่ายความร่วมมือจึงเป็นการพัฒนาที่ตรงกับความต้องการส่งเสริมประสานสัมพันธ์ที่ดี ก่อให้เกิดสังคมแห่งการเรียนรู้ และสังคมแห่งบรรยากาศสมานฉันท์ การพัฒนาคุณภาพการศึกษาให้มีมาตรฐานจำเป็นต้องพัฒนาโรงเรียนและบุคลากรให้มีศักยภาพในการจัดการเรียนรู้ที่เป็นระบบอย่างต่อเนื่อง การสร้างเครือข่ายความร่วมมือของสถานศึกษาเป็นกลยุทธ์ที่สำคัญในการพัฒนาคุณภาพการศึกษา ซึ่งจำเป็นต้องอาศัยความร่วมมือจากภาคีต่าง ๆ ที่มีคุณภาพมากเพียงพอมาช่วยกันผลักดันการศึกษาในส่วนที่ตนเองสามารถกระทำได้ (สุดา มงคลสิทธิ์, 2562, หน้า 5846) การสร้างเครือข่ายความร่วมมือที่อยู่บนพื้นฐานของความเข้าใจในวัตถุประสงค์การทำงานร่วมกัน การแบ่งงานกันทำ การแบ่งปันความรู้และประสบการณ์ร่วมกัน บทบาทของความร่วมมือจะแผ่ขยายออกไป จากการให้ความร่วมมือ

ทางด้านการศึกษาไปสู่ความร่วมมือในการสร้างความเข้มแข็งในด้านอื่น ๆ อีกด้วย โดยเฉพาะสถานศึกษาขั้นพื้นฐานสมควรจัดกลุ่มบุคคล หรือองค์กรหน่วยงานที่สมัครใจที่จะทำกิจกรรมร่วมกันในลักษณะของเครือข่ายความร่วมมือภายใต้หลักการกระจายอำนาจและความเป็นนิติบุคคล โดยมีผู้บริหารสถานศึกษาเป็นผู้นำทางการศึกษาเพื่อให้สถานศึกษาสามารถจัดการศึกษาได้อย่างเหมาะสม คล่องตัว มีคุณภาพและมีประสิทธิภาพ ตามเจตนารมณ์ของการปฏิรูปการศึกษา โดยคำนึงถึงองค์ประกอบหลักของเครือข่ายความร่วมมือ ได้แก่ กิจกรรมสำคัญที่เสริมประสิทธิภาพการดำเนินภารกิจของเครือข่าย เทคนิควิธีการพัฒนาสมาชิก กระบวนการเสริมสร้างพลังอำนาจ คุณลักษณะที่ดีของสมาชิกและผู้นำเครือข่าย และการปฏิบัติงานของเครือข่ายและการสะท้อนผลในการจัดการศึกษาของประเทศไทย (ภัทรวรรธน์ นิลแก้วบวรวิชญ์, 2559, หน้า 3)

โรงเรียนอยุธยาวิทยาลัย สังกัดสำนักงานเขตพื้นที่การศึกษามัธยมศึกษา เขต 3 มีภารกิจหลักที่สำคัญ คือ การจัดการศึกษาระดับการศึกษาขั้นพื้นฐานอย่างทั่วถึงและมีคุณภาพตามมาตรฐานการเรียนรู้ตามหลักสูตรแกนกลางการศึกษาขั้นพื้นฐาน พุทธศักราช 2551 เพื่อให้เด็กในวัยเรียนทุกคนได้เรียนอย่างทั่วถึงมีการบริหารจัดการศึกษาอย่างมีคุณภาพ จากสภาพบริบทด้านสังคม เศรษฐกิจ การเมือง และอื่น ๆ ที่เปลี่ยนแปลง ส่งผลให้โรงเรียนอยุธยาวิทยาลัย สังกัดสำนักงานเขตพื้นที่การศึกษามัธยมศึกษา เขต 3 เป็นโรงเรียนมัธยมศึกษาขนาดใหญ่พิเศษ มีนักเรียนเพิ่มมากขึ้นอย่างต่อเนื่อง ปีการศึกษา 2562 จากการสังเคราะห์รายงานผลการประเมินตนเอง (SAR) พบว่ามีคุณภาพการจัดการศึกษาบางประการที่ไม่เป็นไปตามวัตถุประสงค์ ดังจะเห็นได้จาก ผลสัมฤทธิ์ทางวิชาการ ด้านความสามารถในการสื่อสารภาษาอังกฤษที่มีนักเรียนในระดับชั้นมัธยมศึกษาปีที่ 1 ได้ระดับคะแนนอยู่ในระดับปานกลาง และกำลังพัฒนา ร้อยละ 23.96 นักเรียนในระดับชั้นมัธยมศึกษาปีที่ 2 ได้ระดับคะแนนอยู่ในระดับปานกลาง และกำลังพัฒนา ร้อยละ 23.55 นักเรียนในระดับชั้นมัธยมศึกษาปีที่ 3 ได้ระดับคะแนนอยู่ในระดับปานกลาง และกำลังพัฒนา ร้อยละ 24.04 นักเรียนในระดับชั้นมัธยมศึกษาปีที่ 4 ได้ระดับคะแนนอยู่ในระดับปานกลาง และกำลังพัฒนา ร้อยละ 23.85 นักเรียนในระดับชั้นมัธยมศึกษาปีที่ 5 ได้ระดับคะแนนอยู่ในระดับปานกลาง และกำลังพัฒนา ร้อยละ 24.38 และนักเรียนในระดับชั้นมัธยมศึกษาปีที่ 6 ได้ระดับคะแนนอยู่ในระดับปานกลาง และกำลังพัฒนา ร้อยละ 24.28 ด้านความสามารถในการคิดคำนวณ ที่มีนักเรียนในระดับชั้นมัธยมศึกษาปีที่ 1 ได้ระดับคะแนนอยู่ในระดับปานกลาง และกำลังพัฒนา ร้อยละ 15.65 นักเรียนในระดับชั้นมัธยมศึกษาปีที่ 2 ได้ระดับคะแนนอยู่ในระดับปานกลาง และกำลังพัฒนา ร้อยละ 15.04 นักเรียนในระดับชั้นมัธยมศึกษา ปีที่ 3 ได้ระดับคะแนนอยู่ในระดับปานกลาง และกำลังพัฒนา ร้อยละ 15.65 นักเรียนในระดับชั้นมัธยมศึกษาปีที่ 4 ได้ระดับคะแนนอยู่ในระดับปานกลาง และกำลังพัฒนา ร้อยละ 11.96 นักเรียนในระดับชั้นมัธยมศึกษาปีที่ 5 ได้ระดับคะแนนอยู่ในระดับปานกลาง และกำลังพัฒนา ร้อยละ 19.38 และนักเรียนในระดับชั้นมัธยมศึกษาปีที่ 6 ได้ระดับคะแนนอยู่ในระดับปานกลาง และกำลังพัฒนา ร้อยละ 11.98 นอกจากนี้ ผลการสอบวัดระดับชาติ ONET ระดับชั้นมัธยมศึกษาปีที่ 3 พบว่า วิชาคณิตศาสตร์ ปีการศึกษา 2562 ร้อยละ 37.44 ซึ่งต่ำกว่าปีการศึกษา 2561 ร้อยละ 39.83 วิชาวิทยาศาสตร์ ปีการศึกษา 2562 ร้อยละ 32.30 ซึ่งต่ำกว่าปีการศึกษา 2561 ร้อยละ 38.64 และผลการสอบวัดระดับชาติ ONET ระดับ ม.6 ปีการศึกษา 2562 พบว่า วิชาคณิตศาสตร์ ปีการศึกษา 2562 ร้อยละ 34.94 ซึ่งต่ำกว่าปีการศึกษา 2561 ร้อยละ 40.21 วิชาวิทยาศาสตร์ ปีการศึกษา 2562

ร้อยละ 31.37 ซึ่งต่ำกว่าปีการศึกษา 2561 ร้อยละ 33.12 และวิชาภาษาอังกฤษ ปีการศึกษา 2562 ร้อยละ 32.88 ซึ่งต่ำกว่าปีการศึกษา 2561 ร้อยละ 35.29 นอกจากนี้ยังพบปัญหาด้านการพัฒนาบุคลากรที่พบว่า ในปีการศึกษา 2562 มีจำนวนครู 198 คน แต่มีครูที่ได้รับการพัฒนา จำนวน 173 คน ซึ่งครูยังไม่ได้รับการพัฒนาครบตามจำนวนทุกคน อาจทำให้ครูขาดขวัญและกำลังใจ และครูบางคนยังขาดทักษะในการจัดกิจกรรมการเรียนการสอนที่มีประสิทธิภาพเท่าที่ควร การปฏิบัติงานที่ยังขาดการสื่อสารที่ดี ขาดการช่วยเหลือซึ่งกันและกัน และยังพบปัญหาการมีส่วนร่วมจากผู้ปกครองและชุมชน (โรงเรียนอยุธยาวิทยาลัย, 2562) จากการประชุมร่วมกันของผู้บริหารสถานศึกษาและคณะครูเพื่อแก้ปัญหาดังกล่าว สรุปว่าควรมีการสร้างเครือข่ายความร่วมมือเพื่อพัฒนาคุณภาพการจัดการศึกษา โดยควรมีรูปแบบที่เหมาะสมกับบริบทของโรงเรียนอยุธยาวิทยาลัย โดยเครือข่ายความร่วมมือควรมีจุดมุ่งหมายร่วมกันที่ชัดเจน คือ การพัฒนาคุณภาพการจัดการศึกษา ซึ่งจะทำให้เกิดพลังในการรับฟังจากผู้มีส่วนได้ส่วนเสีย การใช้เครือข่ายเป็นเวทีสำหรับแลกเปลี่ยนความคิดและประสบการณ์ สร้างการทำงานเป็นทีมที่จะเป็นฐานสำคัญในการพัฒนาการจัดการศึกษาของโรงเรียนอยุธยาวิทยาลัยให้ประสบผลสำเร็จ

จากที่กล่าวมาข้างต้น ผู้วิจัยในฐานะรองผู้อำนวยการโรงเรียนอยุธยาวิทยาลัย ฝ่ายบริหารวิชาการ ตระหนักและเห็นความสำคัญของการพัฒนาคุณภาพการจัดการศึกษา จึงสนใจที่จะศึกษาการสร้างรูปแบบเครือข่ายความร่วมมือเพื่อพัฒนาคุณภาพการจัดการศึกษาของโรงเรียนอยุธยาวิทยาลัย สังกัดสำนักงานเขตพื้นที่การศึกษามัธยมศึกษา เขต 3 ซึ่งจะเป็นประโยชน์ในการดำเนินงานทั้งในระดับโรงเรียนและเขตพื้นที่การศึกษา เพื่อแก้ไขปัญหาการบริหารจัดการการศึกษาคุณภาพการศึกษาในโรงเรียนอยุธยาวิทยาลัย สามารถนำรูปแบบเครือข่ายความร่วมมือไปใช้ประโยชน์ในการจัดทำนโยบายเพื่อส่งเสริมและยกระดับคุณภาพและมาตรฐานโรงเรียนอยุธยาวิทยาลัยต่อไป

วัตถุประสงค์ของการวิจัย

การวิจัยครั้งนี้มีวัตถุประสงค์หลักเพื่อพัฒนารูปแบบเครือข่ายความร่วมมือเพื่อพัฒนาคุณภาพการจัดการศึกษาของโรงเรียนอยุธยาวิทยาลัย สังกัดสำนักงานเขตพื้นที่การศึกษามัธยมศึกษา เขต 3 โดยมีวัตถุประสงค์ย่อย ดังนี้

1. เพื่อศึกษากระบวนการสร้างเครือข่าย และองค์ประกอบของเครือข่ายความร่วมมือเพื่อพัฒนาคุณภาพการจัดการศึกษาของโรงเรียนอยุธยาวิทยาลัย สังกัดสำนักงานเขตพื้นที่การศึกษามัธยมศึกษา เขต 3
2. เพื่อสร้างและประเมินรูปแบบเครือข่ายความร่วมมือเพื่อพัฒนาคุณภาพการจัดการศึกษาของโรงเรียนอยุธยาวิทยาลัย สังกัดสำนักงานเขตพื้นที่การศึกษามัธยมศึกษา เขต 3
3. เพื่อทดลองใช้และประเมินผลการทดลองใช้รูปแบบเครือข่ายความร่วมมือเพื่อพัฒนาคุณภาพการจัดการศึกษาของโรงเรียนอยุธยาวิทยาลัย สังกัดสำนักงานเขตพื้นที่การศึกษามัธยมศึกษา เขต 3

ความสำคัญของการวิจัย

1. ความสำคัญเชิงทฤษฎีหรือองค์ความรู้

ผลการวิจัยครั้งนี้ทำให้ได้องค์ความรู้เกี่ยวกับรูปแบบเครือข่ายความร่วมมือเพื่อพัฒนาคุณภาพการจัดการศึกษาที่สามารถนำมาพัฒนาคุณภาพการจัดการศึกษาได้อย่างมีประสิทธิภาพ และเหมาะสมกับบริบทของโรงเรียนอยุธยาวิทยาลัย

2. ความสำคัญเชิงปฏิบัติ

ผลการวิจัยครั้งนี้ทำให้สำนักงานเขตพื้นที่การศึกษามัธยมศึกษา เขต 3 โรงเรียนอยุธยาวิทยาลัย และผู้ที่เกี่ยวข้องในการบริหารและการจัดการศึกษาได้รูปแบบเครือข่ายความร่วมมือเพื่อพัฒนาคุณภาพการจัดการศึกษา ซึ่งสามารถนำไปกำหนดนโยบายเพื่อส่งเสริมและยกระดับคุณภาพและมาตรฐานการศึกษาของสถานศึกษาระดับมัธยมศึกษาได้อย่างมีประสิทธิภาพ

ขอบเขตของการวิจัย

ผู้วิจัยได้กำหนดขอบเขตของการวิจัยไว้ดังนี้

1. ขอบเขตด้านประชากรและกลุ่มตัวอย่าง/แหล่งข้อมูล/ผู้ให้ข้อมูล

ระยะที่ 1 การศึกษากระบวนการสร้างเครือข่าย และองค์ประกอบของเครือข่ายความร่วมมือเพื่อพัฒนาคุณภาพการจัดการศึกษา มีแหล่งข้อมูล/ผู้ให้ข้อมูล ดังนี้

1. แหล่งข้อมูล ได้แก่ เอกสาร ตำรา บทความทางวิชาการ และงานวิจัยที่เกี่ยวข้อง โดยการศึกษาแนวคิด หลักการ และสาระสำคัญที่เกี่ยวข้อง ได้แก่ บริบทโรงเรียนอยุธยาวิทยาลัย แนวคิดเกี่ยวกับการพัฒนาคุณภาพการจัดการศึกษา การจัดการเครือข่ายความร่วมมือ รูปแบบและการพัฒนารูปแบบ และงานวิจัยที่เกี่ยวข้อง

2. ผู้ให้ข้อมูลจากการศึกษาดูงานเกี่ยวกับแนวปฏิบัติที่เป็นเลิศ (Best Practice) ของโรงเรียนจอมสุรางค์อุปถัมภ์ สังกัดสำนักงานเขตพื้นที่การศึกษามัธยมศึกษา เขต 3 ได้แก่ ผู้บริหารสถานศึกษา จำนวน 4 คน คณะกรรมการสถานศึกษาขั้นพื้นฐาน (ไม่นับรวมผู้บริหารสถานศึกษา และตัวแทนครู) จำนวน 13 คน และครูและบุคลากรทางการศึกษา จำนวน 21 คน รวมทั้งสิ้น 38 คน

3. กลุ่มตัวอย่าง คือ ผู้ทรงคุณวุฒิ ได้มาด้วยการเลือกกลุ่มตัวอย่างแบบเจาะจง (Purposive Sampling) จากผู้ที่มีคุณสมบัติ ดังนี้ 1) เป็นผู้มีวุฒิการศึกษาในระดับปริญญาเอก ด้านการศึกษา และมีประสบการณ์ในการทำงานเป็นผู้อำนวยการโรงเรียน หรือผู้จัดการโรงเรียน 10 ปีขึ้นไป จำนวน 5 คน และ 2) เป็นผู้มีวุฒิการศึกษาในระดับปริญญาโท ด้านการบริหารการศึกษา และมีประสบการณ์ในการทำงานเป็นผู้อำนวยการโรงเรียน 10 ปีขึ้นไป จำนวน 2 คน รวมสิ้น 7 คน

ระยะที่ 2 การสร้างและประเมินรูปแบบเครือข่ายความร่วมมือเพื่อพัฒนาคุณภาพการจัดการศึกษาของโรงเรียนอยุธยาวิทยาลัย สังกัดสำนักงานเขตพื้นที่การศึกษามัธยมศึกษา เขต 3 มีผู้ให้ข้อมูล ดังนี้

1. ผู้ให้ข้อมูลในการประชุมวิพากษ์ (ร่าง) รูปแบบ คือ ผู้บริหารสถานศึกษา ครูและบุคลากรทางการศึกษา คณะกรรมการสถานศึกษาขั้นพื้นฐาน โรงเรียนอยุธยาวิทยาลัย จำแนกเป็นผู้บริหารสถานศึกษา จำนวน 4 คน คณะกรรมการสถานศึกษาขั้นพื้นฐาน จำนวน 13 คน และครู จำนวน 21 คน รวมทั้งสิ้น 38 คน

2. กลุ่มตัวอย่าง คือ ผู้ทรงคุณวุฒิ ได้มาด้วยการเลือกกลุ่มตัวอย่างแบบเจาะจง (Purposive Sampling) จากผู้ที่มีคุณสมบัติ ดังนี้ 1) เป็นผู้มีวุฒิการศึกษาในระดับปริญญาเอก ด้านการศึกษา และมีประสบการณ์ในการทำงานเป็นผู้อำนวยการโรงเรียน หรือผู้จัดการโรงเรียน 10 ปีขึ้นไป จำนวน 5 คน และ 2) เป็นผู้มีวุฒิการศึกษาในระดับปริญญาโท ด้านการบริหารการศึกษา และมีประสบการณ์ในการทำงานเป็นผู้อำนวยการโรงเรียน 10 ปีขึ้นไป จำนวน 2 คน รวมสิ้น 7 คน

ระยะที่ 3 การทดลองใช้และประเมินผลการทดลองใช้รูปแบบเครือข่ายความร่วมมือเพื่อพัฒนาคุณภาพการจัดการศึกษาของโรงเรียนอยุธยาวิทยาลัย สังกัดสำนักงานเขตพื้นที่การศึกษามัธยมศึกษา เขต 3 มีประชากรและกลุ่มตัวอย่าง ดังนี้

1. ประชากร ได้แก่ ผู้บริหารสถานศึกษา จำนวน 4 คน ครูและบุคลากรทางการศึกษา จำนวน 206 คน คณะกรรมการสถานศึกษาขั้นพื้นฐาน จำนวน 13 คน (ไม่นับรวมผู้บริหารสถานศึกษาและตัวแทนครู) นักเรียน จำนวน 4,133 คน และผู้ปกครองนักเรียน จำนวน 4,133 คน รวมประชากร จำนวน 8,489 คน

2. กลุ่มตัวอย่าง ได้แก่

2.1 ผู้บริหารสถานศึกษา ได้มาด้วยการเลือกกลุ่มตัวอย่างแบบเจาะจง (Purposive Sampling) จำนวน 4 คน

2.2 ครูและบุคลากรทางการศึกษา ได้มาด้วยการกำหนดขนาดของกลุ่มตัวอย่างคำนวณโดยใช้ตารางของเครจซี่ และมอร์แกน (Krejcie & Morgan) (อ้างถึงใน ธานินทร์ ศิลป์จารุ, 2560, หน้า 49) จำนวน 135 คน ได้มาโดยการเลือกกลุ่มอย่างสุ่มแบบแบ่งชั้นภูมิ (Stratified sampling)

2.3 คณะกรรมการสถานศึกษาขั้นพื้นฐาน ได้มาด้วยการเลือกกลุ่มตัวอย่างแบบเจาะจง (Purposive Sampling) โดยยกเว้นผู้อำนวยการโรงเรียนและผู้แทนครูและบุคลากรทางการศึกษา จำนวน 13 คน

2.4 นักเรียน ได้มาด้วยการกำหนดขนาดของกลุ่มตัวอย่างคำนวณโดยใช้ตารางของเครจซี่ และมอร์แกน (Krejcie & Morgan) (อ้างถึงใน ธานินทร์ ศิลป์จารุ, 2560, หน้า 49) จำนวน 352 คน ได้มาโดยการเลือกกลุ่มอย่างสุ่มแบบแบ่งชั้นภูมิ (Stratified sampling)

2.5 ผู้ปกครองนักเรียน จำนวน 352 คน ซึ่งเป็นผู้ปกครองของนักเรียนที่เป็นกลุ่มตัวอย่าง

2. ขอบเขตด้านเนื้อหา

ผู้วิจัยได้กำหนดขอบเขตด้านเนื้อหา ไว้ดังนี้

2.1 กระบวนการสร้างเครือข่ายความร่วมมือ ประกอบด้วย 1) ตระหนักถึงความจำเป็นในการสร้างเครือข่าย 2) ประสานหน่วยงาน 3) สร้างพันธสัญญาร่วมกัน 4) บริหารจัดการเครือข่าย และ 5) พัฒนารักษาความสัมพันธ์

2.2 องค์ประกอบของเครือข่ายความร่วมมือ ประกอบด้วย 1) กิจกรรมสำคัญที่เสริมประสิทธิภาพการดำเนินภารกิจของเครือข่าย 2) ขอบข่ายและภารกิจการบริหารจัดการสถานศึกษาของเครือข่าย 3) เทคนิค/วิธีการพัฒนาสมาชิกเครือข่าย 4) กระบวนการเสริมสร้างพลังอำนาจ

(Empowerment) ของเครือข่าย 5) คุณลักษณะที่ดีของผู้นำเครือข่าย และ 6) การปฏิบัติงานของเครือข่ายและการสะท้อนผล

3. ขอบเขตด้านตัวแปร

ผู้วิจัยกำหนดขอบเขตด้านตัวแปรไว้ ดังนี้

3.1 องค์ประกอบของเครือข่ายความร่วมมือเพื่อพัฒนาคุณภาพการจัดการศึกษาของโรงเรียนอยุธยาวิทยาลัย สังกัดสำนักงานเขตพื้นที่การศึกษามัธยมศึกษา เขต 3

3.2 ผลการประเมินรูปแบบเครือข่ายความร่วมมือเพื่อพัฒนาคุณภาพการจัดการศึกษาของโรงเรียนอยุธยาวิทยาลัย สังกัดสำนักงานเขตพื้นที่การศึกษามัธยมศึกษา เขต 3 ประกอบด้วย ความเหมาะสม ความเป็นไปได้ ความเป็นประโยชน์ และความถูกต้อง

3.3 ผลการทดลองใช้รูปแบบเครือข่ายความร่วมมือเพื่อพัฒนาคุณภาพการจัดการศึกษาของโรงเรียนอยุธยาวิทยาลัย สังกัดสำนักงานเขตพื้นที่การศึกษามัธยมศึกษา เขต 3 ประกอบด้วย คุณภาพนักเรียน คุณภาพครูและบุคลากรทางการศึกษา คุณภาพการบริหารจัดการ และความพึงพอใจของผู้บริหารสถานศึกษา ครูและบุคลากรทางการศึกษา ผู้ปกครอง และนักเรียน

กรอบแนวคิดของการวิจัย

การวิจัยเรื่อง การพัฒนารูปแบบเครือข่ายความร่วมมือเพื่อพัฒนาคุณภาพการจัดการศึกษาของโรงเรียนอยุธยาวิทยาลัย ผู้วิจัยสังเคราะห์กระบวนการสร้างเครือข่ายความร่วมมือจากแนวคิดและงานวิจัยของ พิสิฐ เทพไกรวัล (2554, หน้า 143-145) ; อุดมสิน คันธภูมิ (2558, หน้า 153-154) ; ภัทรวรรธน์ นิลแก้วบวรวิชญ์ (2559, หน้า 101-102) ; กริช ธีรางศุ (2563, หน้า 30) และสุดา มงคลสิทธิ์ (2562, หน้า 5852) สรุปได้ว่า กระบวนการสร้างเครือข่ายความร่วมมือ ประกอบด้วย 1) ตระหนักถึงความจำเป็นในการสร้างเครือข่าย 2) ประสานหน่วยงาน 3) สร้างพันธสัญญาร่วมกัน 4) บริหารจัดการเครือข่าย และ 5) พัฒนารักษาความสัมพันธ์

การสังเคราะห์องค์ประกอบการดำเนินงานของเครือข่ายความร่วมมือ จากแนวคิดและงานวิจัยของ พิสิฐ เทพไกรวัล (2554, หน้า 132) ; ยุทธนา คงแหลม (2559, หน้า 12) ; ภัทรวรรธน์ นิลแก้วบวรวิชญ์ (2559, หน้า 10) ; สุดา มงคลสิทธิ์ (2562, หน้า 5843) และชัชวาลย์ สิงหาทอง (2563, หน้า 5843) สรุปว่า องค์ประกอบของเครือข่ายความร่วมมือ ประกอบด้วย 1) กิจกรรมสำคัญที่เสริมประสิทธิภาพการดำเนินภารกิจของเครือข่าย 2) ขอบข่ายและภารกิจการบริหารจัดการสถานศึกษาของเครือข่าย 3) เทคนิค/วิธีการพัฒนาสมาชิกเครือข่าย 4) กระบวนการเสริมสร้างพลังอำนาจ (Empowerment) ของเครือข่าย 5) คุณลักษณะที่ดีของผู้นำเครือข่าย และ 6) การปฏิบัติงานของเครือข่ายและการสะท้อนผล

ผู้วิจัยได้กำหนดกรอบแนวคิดของการวิจัยแสดงดังภาพประกอบที่ 1

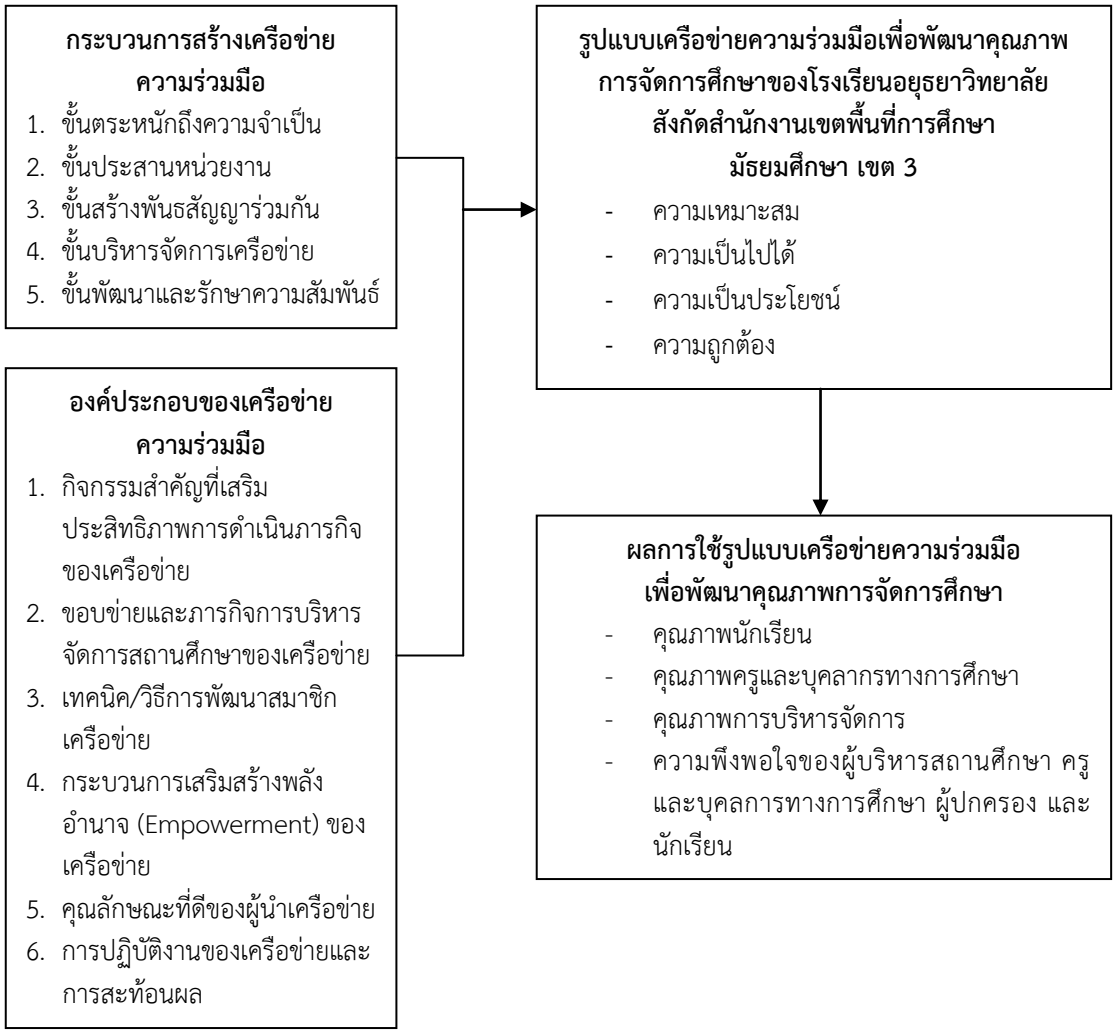

ภาพประกอบที่ 1 กรอบแนวคิดของการวิจัย

นิยามศัพท์เฉพาะ

1. เครือข่ายความร่วมมือ หมายถึง การรวมกลุ่มบุคคล หน่วยงาน/องค์กรให้เข้ามาร่วมวางแผน ร่วมปฏิบัติงาน และร่วมประเมินผล โดยมีวัตถุประสงค์ในการพัฒนาร่วมกัน รวมถึงมีการดำเนินงานตามวัตถุประสงค์เพื่อแก้ไขปัญหา มีการแลกเปลี่ยนข่าวสาร สื่อสารปฏิสัมพันธ์ซึ่งกันช่วยเหลือกันและกัน เพื่อพัฒนาการจัดการศึกษา ให้เกิดประสิทธิภาพและประสิทธิผล ดังนั้นในการวิจัยครั้งนี้ เครือข่ายความร่วมมือ จึงหมายถึง การรวมกลุ่มบุคคลของโรงเรียนอยุธยาวิทยาลัย ได้แก่ ผู้บริหารสถานศึกษา ครูและบุคลากรทางการศึกษา คณะกรรมการสถานศึกษาขั้นพื้นฐาน เครือข่ายผู้ปกครอง สมาคมศิษย์เก่าโรงเรียนอยุธยาวิทยาลัย และชุมชน โดยมีวัตถุประสงค์เพื่อพัฒนาการจัดการศึกษาให้เกิดประสิทธิภาพ และประสิทธิผลร่วมกัน

2. รูปแบบเครือข่ายความร่วมมือเพื่อพัฒนาคุณภาพการจัดการศึกษา หมายถึง กรอบแนวคิดที่แสดงให้เห็นถึงโครงสร้างความสัมพันธ์ของการรวมกลุ่มสมาชิกเครือข่าย กระบวนการสร้างเครือข่ายความร่วมมือ และองค์ประกอบของเครือข่ายความร่วมมือ เพื่อเป็นแนวทางในการดำเนินงานเครือข่าย

ความร่วมมือเพื่อพัฒนาคุณภาพการจัดการศึกษาของโรงเรียนอยุธยาวิทยาลัย สังกัดสำนักงานเขตพื้นที่การศึกษามัธยมศึกษา เขต 3

3. กระบวนการสร้างเครือข่ายความร่วมมือ หมายถึง การดำเนินงานสร้างเครือข่ายความร่วมมือ โดยมีขั้นตอนดังนี้ ขั้นตระหนักถึงความจำเป็นในการสร้างเครือข่าย ขั้นประสานหน่วยงาน ขั้นสร้างพันธสัญญาร่วมกัน ขั้นบริหารจัดการเครือข่าย และขั้นพัฒนาและรักษาความสัมพันธ์

3.1 ขั้นตระหนักถึงความจำเป็นในการสร้างเครือข่าย หมายถึง การดำเนินงานโดยผู้บริหารโรงเรียนต้องสร้างความตระหนักแก่สมาชิก มีความเชื่อมั่นในศักยภาพของตนเอง สมาชิกต้องมีความซื่อสัตย์และจริงใจต่อกันและกัน ศรัทธาเครือข่ายด้วยความเต็มใจ ยอมรับในวัฒนธรรมองค์กรร่วมกัน ตระหนักถึงความสำคัญของเครือข่ายอยู่เสมอ มีความพร้อมและควรมีการเตรียมกลุ่มหรือเตรียมเครือข่าย และมีเป้าหมายและความต้องการเหมือนกัน

3.2 ขั้นประสานหน่วยงาน หมายถึง การดำเนินงาน โดยมีการประชาสัมพันธ์แลกเปลี่ยนข้อมูลข่าวสารทักษะความรู้ เชื่อมโยงสมาชิกที่ไม่มีโอกาสติดต่อกันเพื่อให้เข้ากันได้อย่างมีประสิทธิภาพ สื่อสารให้สมาชิกเครือข่ายสนใจทำกิจกรรมร่วมกัน ชี้ให้สมาชิกเครือข่ายเห็นสภาพปัญหาและประเด็นการพัฒนาร่วมกัน ประสานหน่วยงาน/องค์กรเครือข่ายที่เป็นแหล่งวิชาการและแหล่งทุนเพื่อการให้ความช่วยเหลือ และเสนอโครงการความร่วมมือเพื่อการแบ่งปันทักษะและประสบการณ์แก่เครือข่าย

3.3 ขั้นสร้างพันธสัญญาร่วมกัน หมายถึง การดำเนินงาน โดยกำหนดและสร้างข้อตกลงเป็นพันธสัญญาร่วมกัน สมาชิกเครือข่ายต้องมีความเอื้อเฟื้อเผื่อแผ่และมีความจริงใจต่อเพื่อนร่วมงานในเครือข่าย กำหนดวัตถุประสงค์และข้อตกลงในการทำงานร่วมกัน มีบุคลากรฝ่ายกำกับติดตามและประเมินผลแบบมีส่วนร่วม กำหนดบทบาทของสมาชิกให้ชัดเจน ควรสร้าง ส่งเสริมและดำรงไว้ซึ่งความสัมพันธ์อันดีต่อกัน มีการสื่อสารแบบสองทางและสื่อสารอย่างทั่วถึง กำหนดให้มีกระบวนการเรียนรู้ร่วมกันพัฒนางานอย่างเป็นพลวัต และมีการแลกเปลี่ยนเรียนรู้และดำเนินงานตามแผนอย่างเป็นระบบ

3.4 ขั้นบริหารจัดการเครือข่าย หมายถึง การดำเนินงาน โดยการวางแผนและการกำหนดนโยบาย การนำแผนสู่การปฏิบัติทุกระดับ การบริหารจัดการมีระบบ ระเบียบ และแบบแผนเครือข่ายมีการสื่อสารระหว่างผู้นำกับสมาชิกเครือข่ายอย่างหลากหลายรูปแบบ จัดระบบ และการพัฒนาฐานข้อมูลในการบริหารและการจัดการ ส่งเสริม สนับสนุนให้บุคลากรได้ปฏิบัติงานตามบทบาทหน้าที่ของตน สร้างขวัญ แรงจูงใจ และค่านิยมให้บุคลากร และมีการควบคุมตรวจสอบ ติดตามและประเมินผลการบริหารจัดการเครือข่าย

3.5 ขั้นพัฒนาและรักษาความสัมพันธ์ หมายถึง การดำเนินงาน โดยเครือข่ายมีการสร้างนวัตกรรมใหม่และการจัดการความรู้ สมาชิกในเครือข่ายมีความสัมพันธ์ต่อกันในลักษณะของกัลยาณมิตร ส่งเสริมให้สมาชิกมีอิสระในความคิด ให้เกียรติกัน ยอมรับความคิดเห็นของกันและกัน เสริมสร้างวัฒนธรรมเครือข่ายเพื่อขจัดความขัดแย้ง เสริมสร้างกิจกรรมสาธารณะและเวทีแห่งการแลกเปลี่ยนเรียนรู้ มีบรรยากาศแบบพลังเกื้อกูล สามัคคี ช่วยเหลือซึ่งกันและกันและมีกระบวนการทำงานที่เชื่อมประสานจุดเล็กและขยายไปสู่หน่วยใหญ่ เสริมสร้างผู้นำรุ่นใหม่ ให้ความช่วยเหลือและ

แก้ไขปัญหาภายในเครือข่าย บริหารจัดการข้อมูลที่ทันสมัยและเหมาะสมกับการใช้งาน รักษาสัมพันธภาพที่ดีระหว่างสมาชิกเครือข่าย กำหนดและสร้างระบบแรงจูงใจในการทำงาน และส่งเสริมการใช้เทคโนโลยีในการพัฒนาฐานข้อมูลสารสนเทศและมีการสร้างสรรค์กิจกรรมใหม่ ๆ

4. องค์ประกอบของเครือข่ายความร่วมมือ หมายถึง วิธีปฏิบัติงานเป็นเครือข่ายความร่วมมือประกอบด้วย กิจกรรมสำคัญที่เสริมประสิทธิภาพการดำเนินภารกิจของเครือข่าย ขอบข่ายและภารกิจการบริหารจัดการสถานศึกษาของเครือข่าย เทคนิค/วิธีการพัฒนาสมาชิกเครือข่าย กระบวนการเสริมสร้างพลังอำนาจ (Empowerment) ของเครือข่าย คุณลักษณะที่ดีของผู้นำเครือข่าย และการปฏิบัติงานของเครือข่ายและการสะท้อนผล

4.1 กิจกรรมสำคัญที่เสริมประสิทธิภาพการดำเนินภารกิจของเครือข่าย หมายถึง วิธีปฏิบัติงานเป็นเครือข่ายความร่วมมือ ในประเด็นการมีวิสัยทัศน์ร่วม การมีส่วนร่วมของสมาชิก การปฏิสัมพันธ์เชิงแลกเปลี่ยน การติดต่อสื่อสาร การเสริมสร้างกระบวนการเรียนรู้และการปรับตัว การพัฒนากิจกรรมและความเคลื่อนไหวทางการศึกษา การพัฒนาสมาชิกเครือข่ายอย่างต่อเนื่อง และการติดตามและประเมินผลการปฏิบัติงาน

4.2 ขอบข่ายและภารกิจการบริหารจัดการสถานศึกษาของเครือข่าย หมายถึง วิธีปฏิบัติงานเป็นเครือข่ายความร่วมมือในการบริหารจัดการสถานศึกษา 4 ด้าน ได้แก่ ด้านการบริหารงานวิชาการ ด้านการบริหารงานงบประมาณ ด้านการบริหารงานบุคคล และด้านการบริหารทั่วไป

4.3 เทคนิค/วิธีการพัฒนาสมาชิกเครือข่าย หมายถึง วิธีปฏิบัติงานเป็นเครือข่ายความร่วมมือ ในประเด็น การศึกษาดูงาน การฝึกอบรม/การประชุมเชิงปฏิบัติการ การพัฒนาบุคลากรด้วย ICT การสร้างชุมชนการเรียนรู้ทางวิชาชีพ (PLC) และการนิเทศแบบ Coaching & Mentoring

4.4 กระบวนการเสริมสร้างพลังอำนาจ (Empowerment) ของเครือข่าย หมายถึง วิธีปฏิบัติงานเป็นเครือข่ายความร่วมมือ ในประเด็นสร้างความตระหนัก มอบหมายอำนาจหน้าที่ให้อิสระในการทำงาน เสริมสร้างความรู้ ทักษะความสามารถ สนับสนุนทรัพยากรที่จำเป็น จัดบรรยากาศแลกเปลี่ยนเรียนรู้ ส่งเสริมการสร้างขวัญและกำลังใจ สร้างความไว้วางใจ และยอมรับในผลการปฏิบัติงาน

4.5 คุณลักษณะที่ดีของผู้นำเครือข่าย หมายถึง วิธีปฏิบัติงานเป็นเครือข่ายความร่วมมือในประเด็นมีภาวะผู้นำทางวิชาการสูง มีความรับผิดชอบสูง มีความคิดริเริ่มสร้างสรรค์ มีความเป็นประชาธิปไตย มีมนุษยสัมพันธ์จริงใจต่อเพื่อนร่วมงาน และมีความสามารถในการสื่อความคิด

4.6 การปฏิบัติงานของเครือข่ายและการสะท้อนผล หมายถึง วิธีปฏิบัติงานเป็นเครือข่ายความร่วมมือ ในประเด็นการวิเคราะห์สภาพแวดล้อมและปัญหา การกำหนดทิศทางการจัดทำแผนกลยุทธ์ การจัดทำแผนปฏิบัติการ/จัดสรรงบประมาณ การปฏิบัติงานตามแผนกลยุทธ์ การประเมินผล และการรายงานผล

5. ความเหมาะสมของรูปแบบเครือข่ายความร่วมมือเพื่อพัฒนาคุณภาพการจัดการศึกษา หมายถึง คะแนนที่ได้จากการวัดความคิดเห็นของผู้ทรงคุณวุฒิเกี่ยวกับความเหมาะสมของรูปแบบเครือข่ายความร่วมมือเพื่อพัฒนาคุณภาพการจัดการศึกษาของโรงเรียนอยุธยาวิทยาลัย สังกัดสำนักงานเขตพื้นที่การศึกษามัธยมศึกษา เขต 3 ซึ่งวัดได้จากแบบสอบถามแบบมาตราส่วนประมาณค่า 5 ระดับที่ผู้วิจัยสร้างขึ้น

6. ความเป็นไปได้ของรูปแบบเครือข่ายความร่วมมือเพื่อพัฒนาคุณภาพการจัดการศึกษา หมายถึง คะแนนที่ได้จากการวัดความคิดเห็นของผู้ทรงคุณวุฒิเกี่ยวกับความเป็นไปได้ของรูปแบบเครือข่ายความร่วมมือเพื่อพัฒนาคุณภาพการจัดการศึกษาของโรงเรียนอยุธยาวิทยาลัย สังกัดสำนักงานเขตพื้นที่การศึกษามัธยมศึกษา เขต 3 ซึ่งวัดได้จากแบบสอบถามแบบมาตราส่วนประมาณค่า 5 ระดับ ที่ผู้วิจัยสร้างขึ้น

7. ความเป็นประโยชน์ของรูปแบบเครือข่ายความร่วมมือเพื่อพัฒนาคุณภาพการจัดการศึกษา หมายถึง คะแนนที่ได้จากการวัดความคิดเห็นของผู้ทรงคุณวุฒิ เกี่ยวกับความเป็นประโยชน์ของรูปแบบเครือข่ายความร่วมมือเพื่อพัฒนาคุณภาพการจัดการศึกษาของโรงเรียนอยุธยาวิทยาลัย ซึ่งวัดได้จากแบบสอบถามแบบมาตราส่วนประมาณค่า 5 ระดับ ที่ผู้วิจัยสร้างขึ้น

8. ความถูกต้องของรูปแบบเครือข่ายความร่วมมือเพื่อพัฒนาคุณภาพการจัดการศึกษา หมายถึง คะแนนที่ได้จากการวัดความคิดเห็นของผู้ทรงคุณวุฒิ เกี่ยวกับความถูกต้องของรูปแบบเครือข่ายความร่วมมือเพื่อพัฒนาคุณภาพการจัดการศึกษาของโรงเรียนอยุธยาวิทยาลัย ซึ่งวัดได้จากแบบสอบถามแบบมาตราส่วนประมาณค่า 5 ระดับ ที่ผู้วิจัยสร้างขึ้น

9. ผลการใช้รูปแบบเครือข่ายความร่วมมือเพื่อพัฒนาคุณภาพการจัดการศึกษา หมายถึง ผลที่ได้จากการทดลองใช้รูปแบบเครือข่ายความร่วมมือเพื่อพัฒนาคุณภาพการจัดการศึกษาที่ผู้วิจัยสร้างขึ้น ประกอบด้วย คุณภาพนักเรียน คุณภาพครูและบุคลากรทางการศึกษา คุณภาพการบริหารจัดการ และความพึงพอใจของผู้บริหารสถานศึกษา ครูและบุคลากรทางการศึกษา ผู้ปกครองและนักเรียน

9.1 คุณภาพนักเรียน หมายถึง ผลการประเมินคุณภาพนักเรียน ซึ่งได้จากการรายงานผลสัมฤทธิ์ทางการเรียนเฉลี่ยทั้ง 6 ระดับชั้น และรายงานผลคุณลักษณะอันพึงประสงค์ ในปีการศึกษา 2562 - 2563

9.2 คุณภาพครูและบุคลากรทางการศึกษา หมายถึง คะแนนที่ได้จากการวัดความคิดเห็นของผู้บริหารสถานศึกษา และหัวหน้ากลุ่มสาระการเรียนรู้จากโรงเรียนอยุธยาวิทยาลัย เกี่ยวกับคุณภาพครูและบุคลากรทางการศึกษาจากการใช้รูปแบบเครือข่ายความร่วมมือ เพื่อพัฒนาคุณภาพการจัดการศึกษาของโรงเรียนอยุธยาวิทยาลัย สังกัดสำนักงานเขตพื้นที่การศึกษามัธยมศึกษา เขต 3 ซึ่งวัดได้จากแบบสอบถามแบบมาตราส่วนประมาณค่า 5 ระดับ ที่ผู้วิจัยสร้างขึ้น

9.3 คุณภาพการบริหารจัดการ หมายถึง คะแนนที่ได้จากการวัดความคิดเห็นของผู้บริหารสถานศึกษา ครูและบุคลากรทางการศึกษา และคณะกรรมการสถานศึกษาขั้นพื้นฐานจากโรงเรียนอยุธยาวิทยาลัย เกี่ยวกับคุณภาพการบริหารจัดการจากการใช้รูปแบบเครือข่ายความร่วมมือเพื่อพัฒนาคุณภาพการจัดการศึกษาของโรงเรียนอยุธยาวิทยาลัย สังกัดสำนักงานเขตพื้นที่การศึกษามัธยมศึกษา เขต 3 ซึ่งวัดได้จากแบบสอบถามแบบมาตราส่วนประมาณค่า 5 ระดับ ที่ผู้วิจัยสร้างขึ้น

9.4 ความพึงพอใจของผู้บริหารสถานศึกษา ครูและบุคลากรทางการศึกษา ผู้ปกครองและนักเรียน หมายถึง คะแนนที่ได้จากการวัดความพึงพอใจของผู้บริหารสถานศึกษา ครูและบุคลากรทางการศึกษา ผู้ปกครอง และนักเรียน เกี่ยวกับการใช้รูปแบบเครือข่ายความร่วมมือ เพื่อพัฒนาคุณภาพการจัดการศึกษาของโรงเรียนอยุธยาวิทยาลัย สังกัดสำนักงานเขตพื้นที่การศึกษามัธยมศึกษา เขต 3 ซึ่งวัดได้จากแบบสอบถามแบบมาตราส่วนประมาณค่า 5 ระดับ ที่ผู้วิจัยสร้างขึ้น

ประโยชน์ที่ได้รับจากงานวิจัย

1. โรงเรียนอยุธยาวิทยาลัยได้รูปแบบเครือข่ายความร่วมมือเพื่อพัฒนาคุณภาพการจัดการศึกษาของโรงเรียนอยุธยาวิทยาลัย สังกัดสำนักงานเขตพื้นที่การศึกษามัธยมศึกษา เขต 3 ที่สามารถนำไปใช้พัฒนาคุณภาพการจัดการศึกษาได้อย่างมีประสิทธิภาพ

2. โรงเรียน สังกัดสำนักงานเขตพื้นที่การศึกษามัธยมศึกษา เขต 3 สามารถนำรูปแบบเครือข่ายความร่วมมือเพื่อพัฒนาคุณภาพการจัดการศึกษาของโรงเรียนอยุธยาวิทยาลัย ไปประยุกต์ใช้ในการสร้างเครือข่ายเพื่อพัฒนาคุณภาพการจัดการศึกษาที่เหมาะสมกับสถานศึกษาแต่ละแห่งได้

3. สำนักงานเขตพื้นที่การศึกษามัธยมศึกษา เขต 3 สามารถนำองค์ความรู้จากการพัฒนารูปแบบเครือข่ายความร่วมมือเพื่อพัฒนาคุณภาพการจัดการศึกษาครั้งนี้ไปเป็นแนวทางในการกำหนดนโยบายเพื่อการพัฒนาคุณภาพการจัดการศึกษาของสถานศึกษาในสังกัดได้

บทที่ 2
เอกสารและงานวิจัยที่เกี่ยวข้อง

การวิจัยเรื่องการพัฒนารูปแบบเครือข่ายความร่วมมือเพื่อพัฒนาคุณภาพการจัดการศึกษาของโรงเรียนอยุธยาวิทยาลัย สังกัดสำนักงานเขตพื้นที่การศึกษามัธยมศึกษา เขต 3 ผู้วิจัยได้ศึกษาหลักการ แนวคิด ทฤษฎี และเอกสารงานวิจัยที่เกี่ยวข้องเพื่อเป็นพื้นฐานงานวิจัย โดยมีรายละเอียดดังนี้

1. บริบทโรงเรียนอยุธยาวิทยาลัย
   - 1.1 ประวัติโรงเรียนอยุธยาวิทยาลัย
   - 1.2 อัตลักษณ์
   - 1.3 เอกลักษณ์
   - 1.4 ปรัชญา
   - 1.5 วิสัยทัศน์
   - 1.6 พันธกิจ
   - 1.7 เป้าหมาย
   - 1.8 กลยุทธ์
   - 1.9 ตัวชี้วัดความสำเร็จโรงเรียนอยุธยาวิทยาลัย
   - 1.10 ข้อเสนอแนะจากการประเมินคุณภาพภายนอกรอบ 3
   - 1.11 สรุปผลการประเมินคุณภาพภายนอกรอบ 4 (พ.ศ. 2559 - 2563)
2. แนวคิดเกี่ยวกับการพัฒนาคุณภาพการจัดการศึกษา
   - 2.1 ความหมายของคุณภาพการจัดการศึกษา
   - 2.2 ความหมายของการพัฒนาคุณภาพการศึกษา
   - 2.3 มาตรฐานการศึกษาระดับการศึกษาขั้นพื้นฐาน พ.ศ. 2561
   - 2.4 ความสำคัญของการพัฒนาคุณภาพการศึกษา
   - 2.5 ปัจจัยที่ส่งผลต่อการพัฒนาคุณภาพการศึกษา
   - 2.6 แนวทางการบริหารเพื่อพัฒนาคุณภาพการศึกษา
3. แนวคิดเกี่ยวกับการจัดการเครือข่ายความร่วมมือ
   - 3.1 ความหมายของเครือข่ายความร่วมมือ
   - 3.2 ความสำคัญและประโยชน์ของเครือข่าย
   - 3.3 ประเภทของเครือข่าย
   - 3.4 องค์ประกอบของเครือข่ายความร่วมมือ
   - 3.5 รูปแบบของเครือข่าย
   - 3.6 กระบวนการสร้างเครือข่ายความร่วมมือ
   - 3.7 ปัจจัยความสำเร็จของเครือข่าย

4. รูปแบบและการพัฒนารูปแบบ
   4.1 ความหมายของรูปแบบ
   4.2 ประเภทของรูปแบบ
   4.3 องค์ประกอบของรูปแบบ
   4.4 การพัฒนารูปแบบ
   4.5 มาตรฐานการประเมินรูปแบบ
5. งานวิจัยที่เกี่ยวข้อง
   5.1 งานวิจัยในประเทศ
   5.2 งานวิจัยต่างประเทศ

1. บริบทโรงเรียนอยุธยาวิทยาลัย

1.1 ประวัติโรงเรียนอยุธยาวิทยาลัย

โรงเรียนอยุธยาวิทยาลัยเดิมเป็นโรงเรียนประจำจังหวัด (ชาย) เปิดทำการสอน ตั้งแต่ปี พ.ศ. 2448 ตั้งอยู่ระหว่างพระราชวังจันทรเกษม ใกล้กับวัดเสนาสนาราม โดยเรียกชื่อว่า “โรงเรียนตัวอย่างประจำมณฑลกรุงเก่า” ต่อมาภายหลังเปลี่ยนชื่อเป็น “โรงเรียนอยุธยาวิทยาลัย” และย้ายมาตั้งอยู่ในสถานที่ปัจจุบัน เมื่อปี พ.ศ. 2484 โดยได้รับพระมหากรุณาธิคุณจากพระบาทสมเด็จพระปรเมนทรมหาอานันทมหิดล รัชกาลที่ 8 พระราชทานพระราชทรัพย์ส่วนพระองค์จำนวนหนึ่งแสนบาท เพื่อสร้างอาคาร 2 ชั้น 1 หลัง หอประชุม 1 หลัง พร้อมบ้านพักครูอีก 20 หลัง โรงเรียนได้มีการพัฒนาการจัดการศึกษา อาคารสถานที่และบุคลากรอย่างต่อเนื่องตลอดมา โดยได้รับการสนับสนุนจากกรมสามัญศึกษา ภาคเอกชน ผู้ปกครอง และชุมชนนับเวลาถึงปัจจุบันรวมได้ 108 ปี (โรงเรียนอยุธยาวิทยาลัย, 2563)

ปัจจุบันโรงเรียนอยุธยาวิทยาลัย เปิดสอนทั้งระดับชั้นมัธยมศึกษาตอนต้น และระดับมัธยมศึกษาตอนปลาย โดยเปิดรับนักเรียนหญิง เข้าเรียนในระดับชั้นมัธยมศึกษาตอนปลายเมื่อปีการศึกษา 2515 และรับนักเรียนหญิงเข้าเรียนในระดับชั้นมัธยมศึกษาตอนต้นในปีการศึกษา 2538 ซึ่งเป็นการจัดการศึกษาแบบสหศึกษา เพื่อให้สอดคล้องกับชีวิตความเป็นอยู่ของสังคมปัจจุบันตามนโยบายของกระทรวงศึกษาธิการ

1.2 อัตลักษณ์

อัตลักษณ์โรงเรียนอยุธยาวิทยาลัย คือ “ชาติเสือ” หมายถึง ผู้ที่มีกำเนิดมาจากบรรพบุรุษที่มีแต่คนเก่ง กล้าหาญ เราเรียกตัวเองว่าเป็น “ชาติเสือ” เพราะเสือเป็นสัตว์ที่มีความฉลาด มักทำให้ผู้พบเห็นเป็นครั้งแรกเกิดความหวาดหวั่นกลัวเกรงในพละกำลัง อำนาจ แต่ในขณะเดียวกันก็รู้สึกประทับใจในความสง่างาม เสือจึงได้รับยกย่องว่า เป็นราชาแห่งสัตว์ป่า

1.3 เอกลักษณ์

เอกลักษณ์โรงเรียนอยุธยาวิทยาลัย คือ “ภูมิใจสถาบัน มุ่งมั่นความเป็นเลิศ เทิดองค์อานันท์”

1.4 ปรัชญา

ปรัชญาของโรงเรียนอยุธยาวิทยาลัย คือ “ตั้งใจเรียน เพียรทำดี มีวินัย รับใช้สังคม”

1.5 วิสัยทัศน์

โรงเรียนอยุธยาวิทยาลัยเป็นผู้นำด้านการศึกษาและบริหารจัดการด้วยระบบคุณภาพสู่มาตรฐานสากล พัฒนาคุณภาพของผู้เรียนให้มีความเป็นผู้นำ มีความภูมิใจในสถาบัน มุ่งมั่นความเป็นเลิศ เทิดองค์อานันท์ อยู่บนพื้นฐานของความเป็นไทย

1.6 พันธกิจ

โรงเรียนอยุธยาวิทยาลัยได้กำหนดพันธกิจไว้ ดังนี้

1.6.1 นักเรียนเป็นบุคคลแห่งการเรียนรู้ มีคุณธรรม จริยธรรม และคุณลักษณะที่พึงประสงค์และตามรูปแบบการบริหารงานโรงเรียนอยุธยาวิทยาลัย คือ 4 TeamD : AYW Model

1.6.2 นักเรียนมีความเป็นเลิศทางวิชาการ สื่อสารได้อย่างน้อย 2 ภาษา มีทักษะในการคิดวิเคราะห์อย่างสร้างสรรค์ ใช้เทคโนโลยีเป็น ตามเกณฑ์มาตรฐานคุณภาพการศึกษา และมาตรฐานสากล

1.6.3 ครูและบุคลากรทางการศึกษามีคุณภาพชีวิตที่ดี มีขวัญกำลังใจในการปฏิบัติหน้าที่

1.6.4 โรงเรียนมีระบบการบริหารจัดการที่มีประสิทธิภาพ ได้รับความร่วมมือจากทุกฝ่ายในลักษณะการบริหารงานแบบมีส่วนร่วม เพื่อสู่ความเป็นมาตรฐานสากล

1.6.5 โรงเรียนบริหารจัดการด้วยระบบคุณภาพ ได้รับการรับรองจากองค์การภายใน/ภายนอก

1.6.6 โรงเรียนมีเครือข่ายแลกเปลี่ยนเรียนรู้ทั้งในระดับท้องถิ่น ระดับภูมิภาค ระดับประเทศจนก้าวสู่มาตรฐานสากล

1.7 เป้าหมาย

โรงเรียนอยุธยาวิทยาลัยได้กำหนดเป้าหมายไว้ ดังนี้

1.7.1 จัดการศึกษาให้เป็นไปตามรัฐธรรมนูญแห่งราชอาณาจักรไทย แก้ไขเพิ่มเติม (ฉบับที่ 2) พุทธศักราช 2554 และพระราชบัญญัติการศึกษาแห่งชาติ (ฉบับที่ 3) พ.ศ. 2553

1.7.2 พัฒนาผู้เรียนให้มีระเบียบวินัย มีคุณธรรม จริยธรรม มีสุขภาพ บุคลิกภาพสุนทรียภาพที่ดี และคุณลักษณะ 3 ประการ คือ สังคมมีคุณภาพ สังคมแห่งปัญญา และสังคมแห่งการเอื้ออาทร สมานสามัคคี ตามหลักสูตรสถานศึกษา รักในขนบธรรมเนียมประเพณีไทย ภูมิปัญญาไทยและภูมิปัญญาท้องถิ่นรวมถึงการอนุรักษ์พลังงานและสิ่งแวดล้อม

1.7.3 ส่งเสริมและพัฒนาผู้เรียนให้เป็นบุคคลแห่งการเรียนรู้ พัฒนาตนเองตามศักยภาพและความสามารถพิเศษ มีความเป็นประชาธิปไตย อยู่ร่วมกับผู้อื่นในสังคมอย่างมีความสุข

1.7.4 สนับสนุนและส่งเสริมให้ผู้เรียนมีความเป็นเลิศทางวิชาการ สื่อสารได้อย่างน้อย 2 ภาษา มีทักษะในการคิดวิเคราะห์อย่างสร้างสรรค์ ใช้เทคโนโลยีเป็น

1.7.5 ส่งเสริมและพัฒนาบุคลากรให้มีความรู้ตามมาตรฐานวิชาชีพ สามารถบริหารจัดการเรียนรู้ที่เน้นผู้เรียนเป็นสำคัญ มีทักษะใช้ภาษาในการสื่อสาร และเทคโนโลยีสารสนเทศ

1.7.6 ส่งเสริมและพัฒนาบุคลากรให้มีคุณภาพชีวิตที่ดี มีขวัญกำลังใจในการปฏิบัติหน้าที่

1.7.7 พัฒนาระบบการบริหารจัดการศึกษาและการจัดการเรียนรู้ให้มีคุณภาพตามเกณฑ์มาตรฐานคุณภาพการศึกษาเพื่อก้าวไปสู่มาตรฐานสากล

1.7.8 สนับสนุนทรัพยากรทางการศึกษา แหล่งเรียนรู้ให้เพียงพอ เพื่อพัฒนาความเป็นเลิศในการจัดการศึกษา

1.7.9 สร้างเสริมสัมพันธภาพและการมีส่วนร่วมที่ดีระหว่างบ้าน โรงเรียน ศิษย์เก่า ชุมชนหน่วยงานทั้งภาครัฐและเอกชน

1.8 กลยุทธ์

โรงเรียนอยุธยาวิทยาลัยได้กำหนดกลยุทธ์ไว้ ดังนี้

กลยุทธ์ที่ 1 พัฒนาผู้เรียนให้เป็นบุคคลแห่งการเรียนรู้

1. การจัดทำหลักสูตรสถานศึกษาที่เหมาะสมกับผู้เรียนและท้องถิ่น และสอดคล้องกับการศึกษาของชาติ

2. ผู้เรียนเป็นผู้มีคุณธรรม จริยธรรม และค่านิยมที่พึงประสงค์ มีทักษะในการดำเนินชีวิต มีสุขภาพ บุคลิกภาพ สุนทรียภาพที่ดี อยู่ร่วมกับผู้อื่นได้อย่างมีความสุข

3. ผู้เรียนมีความเป็นเลิศทางวิชาการ สื่อสารได้อย่างน้อย 2 ภาษา มีทักษะในการคิดวิเคราะห์อย่างสร้างสรรค์ ใช้เทคโนโลยีเพื่อการศึกษาได้อย่างมีประสิทธิภาพ มีความสามารถในการใช้กระบวนการทางวิทยาศาสตร์

4. ผลสัมฤทธิ์ทางการเรียนในแต่ละระดับชั้นทุกกลุ่มสาระการเรียนรู้อยู่ในระดับ 3 - 4 การวัดผล / ประเมินผลตามสภาพจริง

5. ผู้เรียนเห็นคุณค่าและภาคภูมิใจในภูมิปัญญาไทยและภูมิปัญญาชาวบ้าน

6. ผู้เรียนเห็นคุณค่าและร่วมอนุรักษ์ทรัพยากรธรรมชาติ พลังงานและสิ่งแวดล้อม

กลยุทธ์ที่ 2 ส่งเสริมพัฒนาบุคลากรทางการศึกษาให้มีมาตรฐานตามวิชาชีพครู

1. บุคลากรมีความรู้ความสามารถตามมาตรฐานวิชาชีพ มีคุณธรรม จริยธรรม มีจรรยาบรรณ และมีทักษะในการใช้เทคโนโลยีอย่างมีประสิทธิภาพ

2. บุคลากรมีขวัญและกำลังใจ มีคุณภาพชีวิตที่ดี น้อมนำหลักปรัชญาเศรษฐกิจพอเพียงมาใช้ในการดำเนินชีวิต

กลยุทธ์ที่ 3 ส่งเสริมและพัฒนาการบริหารจัดการแบบมีส่วนร่วม

1. ส่งเสริมการทำงานขององค์กรอย่างเป็นระบบ

2. สนับสนุนให้ผู้ปกครอง ชุมชน หน่วยงานของภาครัฐและเอกชนเข้ามามีส่วนร่วมในการจัดหางบประมาณและทรัพยากรสนับสนุนการจัดการศึกษาของโรงเรียน

3. ส่งเสริมให้ครูและบุคลากรทางการศึกษาปฏิบัติหน้าที่ในรูปคณะกรรมการตามวิถีทางประชาธิปไตย

กลยุทธ์ที่ 4 เสริมสร้างบรรยากาศและสภาพแวดล้อมที่เอื้อต่อการเรียนรู้ สุขภาพอนามัย ความปลอดภัย และความอบอุ่นของผู้เรียน

1. มีบรรยากาศและสภาพแวดล้อมที่เป็นระบบ มีคุณภาพ เอื้อต่อการเรียนรู้

2. โรงเรียนมีอาคารสถานที่ แหล่งเรียนรู้ และทรัพยากรทางการศึกษาอย่างเพียงพอและใช้ให้เกิดประโยชน์สูงสุด

กลยุทธ์ที่ 5 พัฒนาระบบการกำกับ ติดตาม ตรวจสอบ และรายงานให้มีประสิทธิภาพและประสิทธิผลและสามารถตรวจสอบได้

1. มีการพัฒนาระบบการกำกับ ติดตาม ประเมินผลให้มีคุณภาพ ประสิทธิภาพและสามารถตรวจสอบได้

2. มีการพัฒนาระบบการบริหารงานโรงเรียน ระบบเครือข่ายเทคโนโลยีสารสนเทศ

3. มีการบริหารจัดการตามมาตรฐานคุณภาพการศึกษา มีระบบการควบคุมภายในระบบการประกันคุณภาพภายในที่มีประสิทธิภาพ

1.9 ตัวชี้วัดความสำเร็จโรงเรียนอยุธยาวิทยาลัย

โรงเรียนอยุธยาวิทยาลัยได้กำหนดตัวชี้วัดความสำเร็จไว้ ดังนี้

ตัวชี้วัดที่ 1 พัฒนาผู้เรียนให้เป็นบุคคลแห่งการเรียนรู้

1. ร้อยละ 80 ของผู้เรียน ผู้ปกครอง ชุมชน มีความพึงพอใจในการจัดการศึกษาของโรงเรียน

2. ร้อยละ 90 ของผู้เรียน ประพฤติปฏิบัติตน มีคุณธรรม จริยธรรม และค่านิยมที่พึงประสงค์ มีทักษะในการดำเนินชีวิต อยู่ร่วมกับผู้อื่นอย่างมีความสุข

3. ร้อยละ 80 ของผู้เรียน ในระดับชั้นมัธยมศึกษาตอนต้นและมัธยมศึกษาตอนปลาย มีความเป็นเลิศทางวิชาการ ใช้เทคโนโลยีอย่างมีประสิทธิภาพและสามารถใช้กระบวนการทางวิทยาศาสตร์ได้

4. ผู้เรียนระดับชั้นมัธยมศึกษาตอนต้นและมัธยมศึกษาตอนปลาย ร้อยละ 80 มีผลสัมฤทธิ์ทางการเรียนเฉลี่ยทุกกลุ่มสาระการเรียนรู้อยู่ในระดับดี

5. ร้อยละ 90 ของผู้เรียนเห็นคุณค่าและภาคภูมิใจในภูมิปัญญาไทยและภูมิปัญญาชาวบ้าน

6. ร้อยละ 90 ของผู้เรียนเห็นคุณค่าและร่วมอนุรักษ์ทรัพยากรธรรมชาติ พลังงาน และสิ่งแวดล้อม

ตัวชี้วัดที่ 2 ส่งเสริมพัฒนาบุคลากรทางการศึกษาให้มีมาตรฐานวิชาชีพครู

1. บุคลากรทุกคนได้รับการพัฒนาตามมาตรฐานจรรยาบรรณวิชาชีพ

2. บุคลากร ร้อยละ 90 มีความพึงพอใจและมีความสุขในการทำงาน น้อมนำหลักปรัชญาเศรษฐกิจพอเพียงมาใช้ในการดำเนินชีวิต

ตัวชี้วัดที่ 3 ส่งเสริมและพัฒนาการบริหารจัดการแบบมีส่วนร่วม

1. บุคลากรขององค์กร ร้อยละ 80 ทำงานอย่างเป็นระบบ

2. ผู้ปกครอง ชุมชน หน่วยงานของภาครัฐและเอกชน มีส่วนร่วมและสนับสนุนการจัดการศึกษา ร้อยละ 80

3. บุคลากร ร้อยละ 90 ปฏิบัติหน้าที่ตามวิถีทางประชาธิปไตย

ตัวชี้วัดที่ 4 ส่งเสริมบรรยากาศและสภาพแวดล้อมที่เอื้อต่อการเรียนรู้ สุขภาพอนามัย มีความปลอดภัยและความอบอุ่นของผู้เรียน

1. บรรยากาศและสภาพแวดล้อมมีความเหมาะสม

2. มีทรัพยากรทางการศึกษาอย่างเพียงพอและใช้อย่างเกิดประโยชน์สูงสุด

ตัวชี้วัดที่ 5 พัฒนาระบบการกำกับติดตาม ตรวจสอบ และรายงาน ให้มีประสิทธิภาพและประสิทธิผล และสามารถตรวจสอบได้

1. องค์กรทำงานอย่างมีประสิทธิภาพ ร้อยละ 90

2. ระบบบริหารงานโรงเรียนและระบบเครือข่ายแลกเปลี่ยนเรียนรู้และเทคโนโลยีสารสนเทศ ร้อยละ 90

3. การบริหารจัดการตามมาตรฐานคุณภาพการศึกษา ร้อยละ 90

1.10 ข้อเสนอแนะจากการประเมินคุณภาพภายนอกรอบ 3

ข้อเสนอแนะจากการประเมินคุณภาพภายนอกรอบ 3 มีดังนี้

ด้านผลการจัดการศึกษา

1. สถานศึกษาควรจัดซื้อ จัดหาหนังสือให้หลากหลาย พอเพียงกับความต้องการของผู้เรียน

2. ผู้เรียนควรได้รับการพัฒนาให้มีผลสัมฤทธิ์ทางการเรียนสูงขึ้น โดยเฉพาะกลุ่มสาระการเรียนรู้สังคมศึกษา ศาสนา และวัฒนธรรม ศิลปะ การงานอาชีพและเทคโนโลยี ภาษาต่างประเทศ โดยควรจัดกลุ่มผู้เรียนที่ต้องพัฒนา และกลุ่มนักเรียนที่ต้องส่งเสริมแยกออกให้ชัดเจน และใช้สื่อการเรียนและกิจกรรมที่มีวัตถุประสงค์เพื่อ การพัฒนาผู้เรียนในเรื่องความรู้และทักษะกระบวนการคิด การแก้ปัญหาอย่างมีเหตุผล ให้ผู้เรียนมีทักษะในเชิงการคิดวิเคราะห์ เช่น การจัดกิจกรรมการเล่นเกมการศึกษา การสำรวจ การทดลอง การเขียนเรียงความ การจัดทำแบบฝึกและแบบทดสอบที่มีคุณภาพ โดยจัดให้เป็นวิธีการหนึ่งในกระบวนการเรียนการสอนให้ผู้เรียนได้เรียนรู้อย่างสม่ำเสมอ และต่อเนื่อง

ด้านการบริหารจัดการศึกษา

ผู้บริหารสถานศึกษาและคณะครู ควรเร่งรัดพัฒนาครูและบุคลากรทางการศึกษาให้มีความรู้ความเข้าใจวัฒนธรรมองค์กร สามารถใช้วัฒนาธรรมในการสืบทอดคุณภาพของผู้เรียนและสถานศึกษาให้ยั่งยืน มีความเป็นเลิศเทียบได้กับมาตรฐานสากล

ด้านการจัดการเรียนการสอนที่เน้นผู้เรียนเป็นสำคัญ

1. ครูควรได้รับการพัฒนาทักษะกระบวนการและเทคนิคในการจัดการเรียนการสอนเพื่อส่งเสริมความเป็นเลิศกับผู้เรียน ให้ครอบคลุมทุกกลุ่มสาระการเรียนรู้ โดยเฉพาะทักษะการเปรียบเทียบข้อมูลและการแก้ปัญหา เช่น การใช้สื่อภูมิปัญญาท้องถิ่น สื่อธรรมชาติที่หลากหลาย โดยไม่ยึดติดกับรูปแบบใดรูปแบบหนึ่ง เพื่อจัดกิจกรรมให้ผู้เรียนได้เรียนรู้ด้วยการลงมือปฏิบัติจริง จากการทดลอง จากการสำรวจการเล่นเกมการศึกษา ซึ่งจะนำพาผู้เรียนไปสู่ภาระงานที่เกิดทักษะสมรรถนะสำคัญในรูปแบบโครงงาน ผังความคิด การเขียนเรียงความ การวิเคราะห์วิจารณ์

2. ครูควรนำผลการประเมินผลด้วยเครื่องมือที่หลากหลายมาใช้ในการพัฒนาการเรียนการสอนและพัฒนาผู้เรียนอย่างต่อเนื่อง ในรูปแบบการวิจัยเพื่อพัฒนาสื่อ โดยจัดทำให้ครอบคลุมครูทุกคน

ด้านการประกันคุณภาพภายใน

สถานศึกษาควรจัดประชุมเชิงปฏิบัติการผู้มีส่วนเกี่ยวข้องกับการจัดการศึกษาทุกฝ่ายเพื่อกำหนดมาตรฐานคุณภาพที่สูงกว่ามาตรฐานของต้นสังกัด

ด้านนวัตกรรมหรือตัวอย่างการปฏิบัติที่ดี (Good Practice) ของสถานศึกษาที่มีประโยชน์ต่อสังคม

การสืบค้นวัฒนธรรมประเพณีและภูมิปัญญา ตามโครงการลูกอยุธยาค้นหา UNSEEN ในจังหวัดพระนครศรีอยุธยา เพื่อสืบสานสิ่งดีงามและความมหัศจรรย์ในท้องถิ่น เป็นตัวอย่างการปฏิบัติที่ดี และมีประโยชน์ต่อสังคมของสถานศึกษา

1.11 สรุปผลการประเมินคุณภาพภายนอกรอบ 4 (พ.ศ. 2559 - 2563)

สรุปผลการประเมินคุณภาพภายนอกรอบ 4 ของโรงเรียนอยุธยาวิทยาลัยมีจุดเด่น ดังนี้

ด้านคุณภาพของนักเรียน

1. นักเรียนมีความสามารถในด้านทักษะวิชาการที่หลากหลาย มีความสามารถ ในการอ่าน การเขียน การสื่อสาร และการคิดคำนวณ มีความสามารถในการรวบรวมความรู้ได้ด้วยตนเองและการทำงานเป็นทีม เชื่อมโยงองค์ความรู้และประสบการณ์ในการสร้างสรรค์สิ่งใหม่ ๆ เป็นแนวคิดโครงการ โครงงานชิ้นงาน ผลผลิตต่าง ๆ และใช้เทคโนโลยีสารสนเทศและการสื่อสาร

2. นักเรียนมีความก้าวหน้าจากพื้นฐานเดิมในแต่ละปี ด้านความรู้ ความเข้าใจและทักษะต่าง ๆ ตามหลักสูตรอย่างเป็นรูปธรรม อย่างต่อเนื่อง ส่งผลให้มีค่าเฉลี่ยผลการทดสอบทางการศึกษาระดับชาติขั้นพื้นฐาน (O-NET) ของผู้เรียนมีพัฒนาการสูงขึ้น และเป็นไปตามเป้าหมายของสถานศึกษา

3. นักเรียนมีความรู้ ทักษะ และเจตคติที่ดี พร้อมที่จะศึกษาต่อในระดับชั้นที่สูงขึ้น มีวุฒิภาวะทางอาชีพที่เหมาะสมกับช่วงวัยในแต่ละระดับชั้น ตามบริบทของสถานศึกษาและชุมชน เป็นโรงเรียนที่มีความต้องการ จากผู้ปกครอง ชุมชน ในการเข้าศึกษาต่อในระดับสูง

4. นักเรียนมีคุณลักษณะที่พึงประสงค์ตามที่เกณฑ์สถานศึกษากำหนดด้านความภูมิใจในท้องถิ่น และความเป็นไทย เป็นที่ปรากฏต่อสาธารณชน มีคุณธรรม จริยธรรมและค่านิยมอันดีงาม และเป็นผู้มีมารยาทดีและมีสัมมาคารวะ

5. นักเรียนมีสุขภาพแข็งแรง มีอารมณ์และสุขภาพจิตที่ดี และมีโครงการป้องกันสิ่งเสพติด อบายมุขสามารถอยู่ร่วมกันได้ดีกับครอบครัวและชุมชน และมีจิตสังคม

6. นักเรียนมีทักษะความรู้ด้านคอมพิวเตอร์และเทคโนโลยี ทำให้สามารถใช้เทคโนโลยีสารสนเทศ และการสื่อสารได้อย่างเหมาะสม ปลอดภัย มีประสิทธิภาพ

ด้านกระบวนการบริหารและการจัดการ

สถานศึกษามีรูปแบบการบริหารและการจัดการเชิงระบบโดยยึดหลักธรรมาภิบาลและปรัชญาของเศรษฐกิจพอเพียง ผู้บริหารพัฒนาระบบบริหารและการจัดการภายในโรงเรียนให้มีคุณภาพตามเกณฑ์มาตรฐานคุณภาพการศึกษา สถานศึกษาบริหารงานแบบมีส่วนร่วม บริหารจัดการด้วยระบบคุณภาพตามแนวทาง TQA ตามแนวทาง OBECQA VVarakorn 4 Model (MC0d Studert, Good Teacher, Choi School, Good Management) ซึ่ง Warakorn 4 G Mode คือ รูปแบบของการบริหารที่กำหนดให้ทุกฝ่ายทุกงานมีบทบาทและทำหน้าที่ของตนอย่างมีเป้าหมายไปสู่วิสัยทัศน์เดียวกัน ที่อยู่บนพื้นฐานการบริหารจัดการด้วยระบบคุณภาพตามแนวทางของ OBECQA มีผลให้สถานศึกษาได้รับการประเมินผ่านเกณฑ์ดังกล่าวเมื่อปี พ.ศ. 2554 สถานศึกษาโดยผู้บริหารดำเนินงานด้านการบริหารอย่างต่อเนื่อง โดยผู้เกี่ยวข้อง อาทิ คณะกรรมการสถานศึกษาขั้นพื้นฐาน สมาคมนักเรียนเก่าฯ สมาคมผู้ปกครองและครูฯ ชมรมครูเก่า ผู้ปกครองเครือข่ายฯ มีส่วนร่วมใน

การจัดการศึกษา เป็นต้นแบบให้กับโรงเรียนต่าง ๆ ทั้งในจังหวัดพระนครศรีอยุธยาและต่างจังหวัดมาศึกษาดูงาน เพื่อนำหลักการบริหารไปปรับใช้ในสถานศึกษาของตนเองสถานศึกษามีผลสะท้อนเชิงประจักษ์ที่เกิดขึ้นกับครูผู้สอนที่พัฒนาตนเองให้มีความเชี่ยวชาญทางวิชาชีพเกิดผลกับผู้เรียนทั้งด้านผลสัมฤทธิ์ทางการเรียนและคุณลักษณะอันพึงประสงค์จากการบริหารดังกล่าวมีผลให้สถานศึกษาได้รับรางวัลพระราชทาน รางวัลสถานศึกษา ปีพุทธศักราช 2561 (รับพระราชทานรางวัลสถานศึกษา รางวัลพระราชทานเมื่อวันที่ 9 พฤศจิกายน 2562)

ด้านกระบวนการจัดการเรียนการสอนที่เน้นผู้เรียนเป็นสำคัญ

1. ครูมีความมุ่งมั่นในการจัดการเรียนการสอน พัฒนาตนเองอย่างต่อเนื่อง ได้รับการนิเทศกำกับติดตามการใช้หลักสูตรสถานศึกษา ครบร้อยละ 90.00 ในกิจกรรม 1 คน 1 วิชา/หน่วย และสามารถออกแบบกระบวนการเรียนรู้ที่หลากหลายเหมาะสมกับธรรมชาติวิชา

2. ครูมีความรู้ความเข้าใจในบทบาทหน้าที่ของตนเองเป็นอย่างดีภายใต้การบริหารจัดการของกลุ่มสาระการเรียนรู้ และกลุ่มบริหารวิชาการในรูปแบบบริหาร PMS Mochet

3. ครูจัดทำสารสนเทศรายบุคคล และสารสนเทศกลุ่มสาระการเรียนรู้ที่มีสาระครบทุกประเด็นและจัดทำได้อย่างเป็นระบบมีประสิทธิภาพ

2. แนวคิดเกี่ยวกับการพัฒนาคุณภาพการจัดการศึกษา

ผู้วิจัยได้ศึกษาแนวคิดเกี่ยวกับการพัฒนาคุณภาพการจัดการศึกษา ซึ่งประกอบด้วยความหมายของคุณภาพการจัดการศึกษา ความหมายของการพัฒนาคุณภาพการศึกษา มาตรฐานการศึกษาระดับการศึกษาขั้นพื้นฐาน พ.ศ. 2561 ความสำคัญของการพัฒนาคุณภาพการศึกษา ปัจจัยที่ส่งผลต่อการพัฒนาคุณภาพการศึกษา องค์ประกอบการบริหารจัดการคุณภาพการศึกษา กระบวนการพัฒนาคุณภาพการศึกษา และแนวทางการบริหารเพื่อพัฒนาคุณภาพการศึกษา โดยมีรายละเอียดดังนี้

2.1 ความหมายของคุณภาพการจัดการศึกษา

มีนักการศึกษา นักวิจัย ได้ให้ความหมายของความหมายของคุณภาพการจัดการศึกษาไว้ดังนี้

วีระยุทธ ชาตะกาญจน์ (2555, หน้า 133) ให้ความหมายไว้ว่า คุณภาพการจัดการศึกษา หมายถึง คุณลักษณะของการจัดการศึกษาที่เป็นไปตามมาตรฐานของหลักสูตรซึ่งก่อให้เกิดประสิทธิภาพและประสิทธิผล โดยพิจารณาจากตัวชี้วัดผลการปฏิบัติงานว่ามีความสอดคล้องกับที่ได้กำหนดไว้เป็นอย่างดี ทั้งนี้ต้องก่อให้เกิดความพึงพอใจแก่ผู้มารับบริการ อันได้แก่ นักเรียนและผู้ปกครอง อีกทั้งยังเป็นการตอบสนองความต้องการของสังคมที่ต้องการผู้สำเร็จการศึกษาที่มีความรู้ความสามารถ

ภัทราวุธ มีทรัพย์มั่น (2556, หน้า 29) ให้ความหมายไว้ว่า คุณภาพการจัดการศึกษา หมายถึง การที่ผู้เรียนเกิดคุณลักษณะต่าง ๆ ครบถ้วนตามความคาดหวังของหลักสูตร ในการจัดการศึกษาของโรงเรียนที่ดี และมีคุณภาพควรครอบคลุมองค์ประกอบหลักตามภาระหน้าที่ของโรงเรียน การดำเนินงานจะประสบความสำเร็จได้เป็นอย่างดี ถ้ามีการทำงานเป็นระบบ มีจุดมุ่งหมาย

ตรงตามวัตถุประสงค์ที่ชัดเจน มีการวางแผน และดำเนินการตามแผน เพื่อสนองจุดหมาย และมีผลการดำเนินงานตามความคาดหวัง

รัตนา ดวงแก้ว (2557, หน้า 11) ได้ให้ความหมายไว้ว่า คุณภาพการจัดการศึกษา หมายถึง คุณลักษณะของการจัดการศึกษาที่มีมาตรฐานทำให้เกิดผลอย่างยั่งยืนแก่ผู้เรียนตามเจตนารมณ์ของหลักสูตรและสามารถสนองความต้องการของนักเรียน ผู้ปกครองและชุมชน หรืออาจกล่าวได้ว่า คุณภาพการศึกษา คือ คุณภาพของผู้เรียนที่มีผลสัมฤทธิ์ทางการเรียนสูงและมีคุณลักษณะที่พึงประสงค์ตามที่หลักสูตรกำหนด ทั้งนี้ คุณภาพของผู้เรียนดังกล่าวเกิดจากความร่วมมือของทุก ๆ ฝ่าย ได้แก่ พ่อแม่ผู้ปกครองและชุมชนที่เอาใจใส่การจัดการศึกษา หน่วยงานระดับนโยบายและระดับปฏิบัติมีระบบการบริหารที่ได้มาตรฐาน และโดยเฉพาะระดับปฏิบัติซึ่งหมายถึง สถานศึกษามีระบบการเรียนการสอนที่ลงถึงระดับห้องเรียนอย่างมีคุณภาพ อันเป็นผลมาจากการมีผู้บริหารและครูมืออาชีพ รวมทั้งมีคณะกรรมการสถานศึกษาที่ให้การคาปรึกษาอย่างมีประสิทธิภาพ

เกวลิน ไชยสวัสดิ์ (2557, หน้า 126) ได้ให้ความหมายไว้ว่า คุณภาพการจัดการศึกษา หมายถึง ผลที่ได้รับจากการจัดการศึกษาว่าได้ผลตามมาตรฐานที่กำหนดไว้หรือไม่ สิ่งที่เป็นตัวบ่งชี้คุณภาพการศึกษา คือ ลักษณะหรือคุณสมบัติของผู้เรียนที่จบการศึกษาตามหลักสูตรแต่ละหลักสูตรแล้วยังต่อเนื่องไปถึงการทำงานประกอบ ว่าประสบผลสำเร็จมากน้อยเพียงใด โดยมีปัจจัยนำเข้าและกระบวนการดำเนินงานที่มีประสิทธิภาพอันจะนำไปสู่คุณภาพของนักเรียนเป็นสำคัญ หรือกล่าวอีกนัยหนึ่งว่า “คุณภาพการศึกษา” สามารถพิจารณาได้จากคุณลักษณะต่าง ๆ ของนักเรียนที่สำเร็จการศึกษาในฐานะที่เป็น “ผลผลิต (Outputs)” ของระบบการบริหารการศึกษาอันได้แก่ “ปัจจัยนำเข้า (Inputs)” และ “กระบวนการ (Process)” ว่าเป็นไปตามจุดมุ่งหมายและเป้าหมายที่กำหนดไว้หรือไม่ เป็นที่ยอมรับของสังคมที่ให้ความเชื่อมั่นในคุณลักษณะและผลการจัดการศึกษานั้นด้วยเพียงใด

ปาริชาติ แก้วมณี (2557, หน้า 17) ให้ความหมายไว้ว่า คุณภาพการจัดการศึกษา หมายถึง ผลผลิตตามภารกิจการจัดการศึกษา การให้บริการของสถานศึกษา เป็นที่พึงพอใจของผู้มีส่วนได้ส่วนเสียทุกฝ่ายที่มาจากกระบวนการทำงานร่วมกันระหว่างผู้บริหารสถานศึกษา ครู และบุคลากรที่เกี่ยวข้อง

พีรฉัตร หมวกใส่เพ็ชร (2557, หน้า 33) ให้ความหมายไว้ว่า คุณภาพการจัดการศึกษา หมายถึง การจัดการศึกษาที่สนองความต้องการ ความคาดหวัง และความพึงพอใจของผู้เรียนของสังคมและตลาดแรงงาน การจัดการศึกษาที่มีคุณภาพจะต้องครอบคลุมทั้งด้านปัจจัยนำเข้า กระบวนการและผลผลิต

ภัคพล อนุรักษ์เลขา (2558, หน้า 27) ให้ความหมายไว้ว่า คุณภาพการจัดการศึกษา หมายถึง คุณลักษณะด้านต่าง ๆ ของผู้เรียนซึ่งประกอบด้วยความรู้ ทักษะ และคุณสมบัติต่าง ๆ ตามหลักสูตร และเป้าหมายที่กำหนดไว้โดยเฉพาะโดยมีปัจจัยนำเข้า และกระบวนการดำเนินงานที่มีประสิทธิภาพอันจะนำไปสู่คุณภาพของผู้เรียนเป็นสำคัญ โดยที่คุณภาพการศึกษา สามารถพิจารณาได้จากคุณลักษณะต่าง ๆ ของผู้เรียนที่สำเร็จการศึกษาในฐานะที่เป็นผลผลิต (Outputs) ของระบบการบริหารการศึกษา อันได้แก่ ปัจจัยนำเข้า (Inputs) และ กระบวนการ (Process) ว่าเป็นไปตามจุดมุ่งหมายและเป้าหมายที่กำหนดไว้หรือไม่เพียงใด

กันธอร กุลบุตรดี (2562, หน้า 27) ให้ความหมายไว้ว่า คุณภาพการจัดการศึกษา หมายถึง ผลที่เกิดจากการจัดการศึกษาที่มีการทำงานเป็นระบบ มีจุดมุ่งหมายและวัตถุประสงค์ที่ชัดเจน มีการวางแผนและดำเนินงานตามแผน เพื่อทำให้ผู้เรียนซึ่งเป็นผลผลิตเกิดการพัฒนาทั้งด้านร่างกาย สติปัญญาและจิตใจ มีคุณธรรม จริยธรรม บรรลุตามจุดหมายที่กำหนด อีกทั้งเป็นที่ยอมรับของประชาชนและชุมชน

พรพักตร์ ปัญญายงค์ (2562, หน้า 4) ให้ความหมายไว้ว่า คุณภาพการจัดการศึกษา หมายถึง คุณลักษณะของผู้เรียนและวิธีการจัดการศึกษาของสถานศึกษาที่ทำให้ผู้ปกครองและผู้มีส่วนได้ส่วนเสีย มีความเชื่อมั่นหรือพึงพอใจโดยยึดตามหลักมาตรฐานตามเกณฑ์การประเมินการประกันคุณภาพภายในสถานศึกษา

รุ่งนภา ตั้งจิตรเจริญกุล และคณะ (2562, หน้า 33) ให้ความหมายไว้ว่า คุณภาพการจัดการศึกษา หมายถึง การจัดการศึกษาที่ได้มีการควบคุมอย่างเป็นระบบให้มีมาตรฐานตรงตามวัตถุประสงค์ที่ได้กำหนดไว้ โดยครอบคลุมปัจจัยป้อน กระบวนการ และผลผลิต เพื่อให้ได้ผลผลิตทางการศึกษาที่มีคุณลักษณะที่สอดคล้องกับความต้องการ มีคุณสมบัติตรงตามวัตถุประสงค์การผลิตเป็นที่พึงพอใจและเป็นที่ยอมรับของสังคม

สรุปได้ว่า คุณภาพการจัดการศึกษา หมายถึง การจัดการศึกษาให้มีคุณภาพตรงตามมาตรฐานการศึกษาและสอดคลองกับความต้องการโดยใช้กระบวนการบริหารการศึกษาที่เกิดจากเครือข่ายที่มีคุณภาพ ซึ่งมีขอบข่ายและภารกิจการบริหารจัดการสถานศึกษาของเครือข่าย 4 ด้าน ได้แก่ ด้านการบริหารงานวิชาการ ด้านการบริหารงานงบประมาณ ด้านการบริหารงานบุคคล และด้านการบริหารงานบริหารทั่วไป การดำเนินการตามรูปแบบการบริหารจัดการคุณภาพการศึกษาโดยใช้เครือข่ายอย่างเป็นระบบและเป็นไปตามเกณฑ์มาตรฐานการศึกษาขั้นพื้นฐาน

2.2 ความหมายของการพัฒนาคุณภาพการศึกษา

มีนักการศึกษา นักวิจัย ได้ให้ความหมายของการพัฒนาคุณภาพการศึกษาไว้ ดังนี้

รัตนา ดวงแก้ว (2557, หน้า 8) ให้ความหมายไว้ว่า การพัฒนาคุณภาพการศึกษา หมายถึง การดำเนินการทั่วทั้งองค์การเพื่อเพิ่มประสิทธิภาพและประสิทธิผลของกิจกรรม (Activities) และกระบวนการ (Processes) เพื่อให้เกิดสิทธิประโยชน์แก่ทั้งองค์การ ผู้ปกครอง และชุมชน หรืออาจกล่าวง่าย ๆ ว่า การพัฒนาคุณภาพการศึกษาเป็นอะไรก็ตามที่ทำให้เกิดการเปลี่ยนแปลงที่เป็นประโยชน์ในการปฏิบัติงานที่มีคุณภาพ และในการพัฒนาหรือปรับปรุงคุณภาพการศึกษาตามแนวทางของ ISO 9000 สามารถดำเนินการได้ 2 วิธีพื้นฐาน ได้แก่ วิธีการควบคุมที่ดีกว่า (Better control) และวิธีการสร้างมาตรฐานหรือนวัตกรรม (Raise standards/innovation) ซึ่งอธิบายได้ ดังนี้

1. การพัฒนาหรือปรับปรุงคุณภาพโดยวิธีการควบคุมที่ดีกว่า เป็นกระบวนการปรับเปลี่ยนมาตรฐานการศึกษาชุดเดิม ไม่ใช่กระบวนการที่สงวนรักษาหรือสร้างมาตรฐานใหม่ มาตรฐานที่ได้จากวิธีนี้เป็นมาตรฐานที่ได้รับการปรับปรุงผ่านกระบวนการของการเลือก การวิเคราะห์ และการปรับแก้ไขของผู้ที่มีประสบการณ์ในการใช้

2. การพัฒนาหรือปรับปรุงคุณภาพโดยวิธีการสร้างมาตรฐานหรือนวัตกรรม เป็นกระบวนการที่ไม่เกี่ยวกับการสงวนรักษาหรือปรับปรุงมาตรฐานการศึกษาที่มีอยู่เดิม แต่จะสร้างมาตรฐานขึ้นมาใหม่ผ่านกระบวนการที่เริ่มต้นจากการศึกษาความเป็นไปได้และพัฒนาผ่านกระบวนการวิจัย

และพัฒนา (R & D) มาตรฐานที่สร้างขึ้นใหม่จะผ่านการทดลองนำมาใช้งานแบบทำซ้ำ มาตรฐานดังกล่าวนี้ถือว่าเป็นผลมาจากสภาพแวดล้อมที่เปลี่ยนแปลงไปทั้งด้านนวัตกรรม เทคโนโลยี การตลาด และการจัดการ

ชาญณรงค์ พรรุ่งโรจน์ (2558, หน้า 17) ให้ความหมายไว้ว่า การพัฒนาคุณภาพการศึกษา หมายถึง กระบวนการหรือแนวทางในการยกระดับคุณภาพการศึกษาที่มีการดำเนินการอย่างเป็นระบบตามขั้นตอนหรือแนวทางที่เหมาะสมจนผ่านเกณฑ์ที่กำหนดเป็นที่ยอมรับของบุคคลและสังคม

จรัญ จูปรางค์ (2559, หน้า 13) ให้ความหมายไว้ว่า การพัฒนาคุณภาพการศึกษา หมายถึง การปรับปรุง หรือเปลี่ยนแปลงการจัดการศึกษาเพื่อให้ได้ผลลัพธ์ตามที่คาดหวังซึ่งเป็นมาตรฐานที่กำหนดไว้ ทั้งนี้เพื่อมุ่งเน้นให้ผู้เรียนได้รับการพัฒนาเต็มศักยภาพทุกด้าน ทั้งในด้านความรู้ คุณธรรม จริยธรรม การพัฒนาทางด้านร่างกาย และสติปัญญา เพื่อสามารถอยู่ในสังคมอย่างมีความสุข อันจะนำมาซึ่งความพึงพอใจของผู้ปกครอง ชุมชน และสังคมโดยทั่วไป

พระมหาอำนาจ เตชวโร (ทองเพ็ชร) (2559, หน้า 158) ให้ความหมายไว้ว่า การพัฒนาคุณภาพการศึกษา หมายถึง กระบวนการพัฒนาการศึกษาเข้าสู่คุณภาพที่สอดคล้องกับมาตรฐานการศึกษาของชาติ โดยมีการกำหนดมาตรฐานการศึกษา การจัดระบบและโครงสร้างการวางแผนและการดำเนินตามแผน รวมทั้งการสร้างจิตสำนึกให้เห็นว่า การพัฒนาคุณภาพการศึกษาจะต้องดำเนินการอย่างต่อเนื่อง และเป็นความรับผิดชอบร่วมกันของทุกฝ่าย

ลักคณา สังฆธรรม (2560, หน้า 12) ให้ความหมายไว้ว่า การพัฒนาคุณภาพการศึกษา หมายถึง การดำเนินกิจกรรมใด ๆ เพื่อให้เกิดการยกระดับคุณภาพให้สูงขึ้น โดยมีมาตรฐานการศึกษาของสถานศึกษาเป็นเป้าหมายในการกำหนด มาตรฐานการศึกษาของสถานศึกษา ต้องสอดคล้องกับมาตรฐานการศึกษาชาติและมาตรฐานการศึกษาขั้นพื้นฐานสถานศึกษาอาจเพิ่มเติมมาตรฐานที่เฉพาะเจาะจงเหมาะกับสภาพของชุมชนได้มาตรฐานจะเป็นกรอบควบคุมการดำเนินงานให้บรรลุตามเป้าหมายที่กำหนดไว้

สรุปได้ว่า การพัฒนาคุณภาพการศึกษา หมายถึง กระบวนการพัฒนาหรือปรับปรุงคุณภาพเพื่อให้เกิดการยกระดับคุณภาพให้สูงขึ้นตามมาตรฐานที่กำหนดไว้ โดยมุ่งเน้นให้ผู้เรียนได้รับการพัฒนาเต็มศักยภาพทุกด้าน ทั้งในด้านความรู้ คุณธรรม จริยธรรม การพัฒนาทางด้านร่างกายและสติปัญญา เพื่อสามารถอยู่ในสังคมอย่างมีความสุข อันจะนำมาซึ่งความพึงพอใจของผู้ปกครอง ชุมชน และสังคมโดยทั่วไป

2.3 มาตรฐานการศึกษาระดับการศึกษาขั้นพื้นฐาน พ.ศ. 2561

การพัฒนามาตรฐานการศึกษา มีแนวคิดว่าต้องเป็นมาตรฐานที่สถานศึกษาปฏิบัติได้จริง ประเมินได้จริง กระชับ และจำนวนน้อย แต่สามารถสะท้อนบริบทของสถานศึกษาและคุณภาพการศึกษาได้จริง ข้อมูลที่ได้เกิดประโยชน์ในการพัฒนาการศึกษาทุกระดับ ตั้งแต่ระดับสถานศึกษา ระดับเขตพื้นที่การศึกษา ระดับหน่วยงานต้นสังกัด และระดับชาติ ดังนั้น การกำหนดมาตรฐานการศึกษาจึงเน้นที่คุณภาพผู้เรียน คุณภาพผู้บริหารสถานศึกษา และคุณภาพครู ซึ่งต้องมีความสอดคล้องกับมาตรฐานการศึกษาชาติ และข้อกำหนดในกฎกระทรวงการประกันคุณภาพการศึกษา พ.ศ. 2561 โดยมาตรฐานการศึกษา ระดับการศึกษาขั้นพื้นฐาน พ.ศ. 2561 มีจำนวน 3 มาตรฐาน ได้แก่ มาตรฐานที่ 1 คุณภาพของผู้เรียน มาตรฐานที่ 2 กระบวนการบริหารและการจัดการ

และมาตรฐานที่ 3 กระบวนการจัดการเรียนการสอนที่เน้นผู้เรียนเป็นสำคัญ มีรายละเอียดแต่ละมาตรฐาน ดังนี้ (สำนักงานคณะกรรมการการศึกษาขั้นพื้นฐาน, 2561, หน้า 13 - 20)

มาตรฐานที่ 1 คุณภาพของผู้เรียน

1. ผลสัมฤทธิ์ทางวิชาการของผู้เรียน

1.1 มีความสามารถในการอ่าน การเขียน การสื่อสาร และการคิดคำนวณ

1.2 มีความสามารถในการคิดวิเคราะห์ คิดอย่างมีวิจารณญาณ อภิปรายแลกเปลี่ยนความคิดเห็น และแก้ปัญหา

1.3 มีความสามารถในการสร้างนวัตกรรม

1.4 มีความสามารถในการใช้เทคโนโลยีสารสนเทศและการสื่อสาร

1.5 มีผลสัมฤทธิ์ทางการเรียนตามหลักสูตรสถานศึกษา

1.6 มีความรู้ ทักษะพื้นฐาน และเจตคติที่ดีต่องานอาชีพ

2. คุณลักษณะที่พึงประสงค์ของผู้เรียน

2.1 การมีคุณลักษณะและค่านิยมที่ดีตามที่สถานศึกษากำหนด

2.2 ความภูมิใจในท้องถิ่นและความเป็นไทย

2.3 การยอมรับที่จะอยู่ร่วมกันบนความแตกต่างและหลากหลาย

2.4 สุขภาวะทางร่างกาย และจิตสังคม

มาตรฐานที่ 2 กระบวนการบริหารและการจัดการ

1. มีเป้าหมายวิสัยทัศน์และพันธกิจที่สถานศึกษากำหนดชัดเจน
2. มีระบบบริหารจัดการคุณภาพของสถานศึกษา
3. ดำเนินงานพัฒนาวิชาการที่เน้นคุณภาพผู้เรียนรอบด้านตามหลักสูตรสถานศึกษาและทุกกลุ่มเป้าหมาย
4. พัฒนาครูและบุคลากรให้มีความเชี่ยวชาญทางวิชาชีพ
5. จัดสภาพแวดล้อมทางกายภาพและสังคมที่เอื้อต่อการจัดการเรียนรู้อย่างมีคุณภาพ
6. จัดระบบเทคโนโลยีสารสนเทศเพื่อสนับสนุนการบริหารจัดการและการจัดการเรียนรู้

มาตรฐานที่ 3 กระบวนการจัดการเรียนการสอนที่เน้นผู้เรียนเป็นสำคัญ

1. จัดการเรียนรู้ผ่านกระบวนการคิดและปฏิบัติจริง และสามารถนำไปประยุกต์ใช้ในชีวิตได้
2. ใช้สื่อ เทคโนโลยีสารสนเทศ และแหล่งเรียนรู้ที่เอื้อต่อการเรียนรู้
3. มีการบริหารจัดการชั้นเรียนเชิงบวก
4. ตรวจสอบและประเมินผู้เรียนอย่างเป็นระบบ และนำผลมาพัฒนาผู้เรียน
5. มีการแลกเปลี่ยนเรียนรู้และให้ข้อมูลสะท้อนกลับเพื่อพัฒนาและปรับปรุงการจัดการเรียนรู้

สรุปได้ว่า การพัฒนามาตรฐานการศึกษา มีแนวคิดว่าต้องเป็นมาตรฐานที่สถานศึกษาปฏิบัติได้จริง ประเมินได้จริง กระชับ และจำนวนน้อย แต่สามารถสะท้อนบริบทของสถานศึกษาและคุณภาพการศึกษาได้จริง ข้อมูลที่ได้เกิดประโยชน์ในการพัฒนาการศึกษาทุกระดับ ตั้งแต่ระดับ

สถานศึกษา ระดับเขตพื้นที่การศึกษา ระดับหน่วยงานต้นสังกัด และระดับชาติ ดังนั้นการกำหนดมาตรฐานการศึกษาจึงเน้นที่คุณภาพผู้เรียน คุณภาพผู้บริหารสถานศึกษา และคุณภาพครู

2.4 ความสำคัญของการพัฒนาคุณภาพการศึกษา

มีนักการศึกษา นักวิจัยกล่าวถึงความสำคัญของการพัฒนาคุณภาพการศึกษาไว้ดังนี้

จรัญ จูปรางค์ (2559, หน้า 1) กล่าวถึงความสำคัญของการพัฒนาคุณภาพการศึกษาไว้ว่า การพัฒนาคุณภาพการศึกษามีความสำคัญกับการจัดการศึกษาในทุกระดับ ดังจะเห็นได้จากการกำหนดให้มีระบบการประกันคุณภาพการศึกษาเพื่อเป็นหลักประกันว่า การให้บริการการศึกษาของหน่วยงานการศึกษาจะสามารถสนองความต้องการของนักเรียน ผู้ปกครอง ชุมชน และสังคมได้ ดังนั้นสถานศึกษาจึงต้องยึดมาตรฐานคุณภาพที่กำหนดโดยหน่วยงานต้นสังกัดเป็นแนวทางในการปรับปรุงพัฒนาคุณภาพการศึกษาของตน เพื่อเป็นหลักประกันว่ากระบวนการบริหารจัดการศึกษาของสถานศึกษาบรรลุตามมาตรฐานคุณภาพที่ได้กำหนดไว้ตลอดเวลา พร้อมทั้งมีการทบทวนตรวจสอบรับรองคุณภาพมาตรฐานจากหน่วยงานอิสระภายนอกเป็นระยะ จึงเห็นได้ว่า การพัฒนาคุณภาพการศึกษาในแนวคิดของต่างประเทศ และในบริบทของสังคมไทยมีความสอดคล้องกันในประเด็นที่เกี่ยวกับเป็นกระบวนการ “เปลี่ยนแปลง” หรือ “ปรับปรุงหรือพัฒนา” ในการจัดการศึกษาเพื่อให้ได้ผลลัพธ์ตามที่คาดหวังซึ่งเป็นมาตรฐานที่กำหนดไว้ อันจะนำมาซึ่งความพึงพอใจของผู้ปกครอง ชุมชน และสังคมโดยทั่วไป อย่างไรก็ตาม การปฏิบัติให้เกิดประสิทธิผลนั้น ไม่มีสูตรเฉพาะหรือแบบแผนที่ตายตัวและก็ไม่ง่ายในการขับเคลื่อน ทั้งนี้ขึ้นกับบริบทของสังคมนั้น ๆ และการเปลี่ยนแปลงของโลกในอนาคต

พระมหาอำนาจ เตชวโร (ทองเพ็ชร) (2559, หน้า 154) กล่าวถึงความสำคัญของการพัฒนาคุณภาพการศึกษาไว้ว่า การพัฒนาคุณภาพการศึกษาเป็นหัวใจสำคัญของการปฏิรูปการศึกษาซึ่งตระหนักถึงผู้เรียนเป็นสำคัญ (Learner Focus) โดยเฉพาะการพัฒนาให้นักเรียนไปสู่เป้าหมายทั้งในด้านเก่ง ดี และมีความสุขได้นั้น จำเป็นต้องพัฒนาสถานศึกษาให้เป็นหน่วยงานที่เป็นมาตรฐานมีคุณภาพอย่างพร้อมเพรียง รวมทั้งมีองค์ประกอบที่สมบูรณ์ในการส่งเสริมให้นักเรียนเกิดการเรียนรู้ได้อย่างต่อเนื่อง

ฉัตรธิภรณ์ ศิริวัฒน์ และคณะ (2560, หน้า 258) กล่าวถึง ความสำคัญของการพัฒนาคุณภาพการศึกษาไว้ว่า การพัฒนาคุณภาพการศึกษาถือเป็นภารกิจสำคัญของทุกหน่วยงานทางการศึกษาที่ต้องยึดเป็นนโยบายที่ต้องเร่งดำเนินการ และพยายามที่จะพัฒนา โดยมุ่งหมายเพื่อปรับปรุงการจัดการศึกษาให้สอดคล้องกับทิศทางการเปลี่ยนแปลงของเศรษฐกิจและสังคม เพื่อพัฒนาทรัพยากรมนุษย์ให้เป็นกำลังหลักในการพัฒนาประเทศ ทั้งทางด้านเศรษฐกิจ สังคมและการเมืองในยุคที่ประเทศชาติมีการเปลี่ยนแปลงทางด้านการเกษตร การอุตสาหกรรม พาณิชยกรรม และการบริการต่าง ๆ ซึ่งมีความสลับซับซ้อนและต้องอาศัยเทคโนโลยีระดับสูงเพิ่มมากขึ้น ยิ่งมีความจำเป็นที่จะต้องพัฒนาการศึกษาให้ทันสมัยและสอดคล้องกับความต้องการของประเทศชาติ

ดาริน ชัยวงค์ (2562, หน้า 1) กล่าวถึง ความสำคัญของการพัฒนาคุณภาพการศึกษาไว้ว่า คุณภาพการศึกษาเป็นสิ่งสำคัญมากที่สุดในปัจจุบัน สถานศึกษาจะมีคุณภาพได้จะต้องได้รับการพัฒนาโรงเรียนให้บรรลุตามมาตรฐานด้านผู้เรียน

สรุปได้ว่า การพัฒนาคุณภาพการศึกษามีความสำคัญต่อการจัดการศึกษาของสถานศึกษาทุกระดับ เนื่องจากการปรับปรุงหรือพัฒนาการจัดการศึกษา เพื่อให้ได้ผลลัพธ์ตามที่คาดหวังซึ่งเป็นมาตรฐานที่กำหนดไว้จะนำมาซึ่งความพึงพอใจของผู้ปกครอง ชุมชน และสังคมโดยทั่วไป อย่างไรก็ตาม การพัฒนาคุณภาพการศึกษาให้เกิดประสิทธิผลนั้น ไม่มีสูตรเฉพาะหรือรูปแบบที่ตายตัว ทั้งนี้ขึ้นกับบริบทของสังคมนั้น ๆ และการเปลี่ยนแปลงของโลกในอนาคต

2.5 ปัจจัยที่ส่งผลต่อการพัฒนาคุณภาพการศึกษา

มีนักการศึกษา นักวิจัย กล่าวถึงปัจจัยที่ส่งผลต่อการพัฒนาคุณภาพการศึกษาไว้ดังนี้

กมลนัทธ์ นะราวงศ์ (2560, หน้า 48) สรุปไว้ว่า ปัจจัยที่ส่งผลต่อคุณภาพการจัดการศึกษาของโรงเรียนมัธยมศึกษาในภาคตะวันออกเฉียงเหนือตอนล่าง คือ ปัจจัยด้านครูผู้สอน และปัจจัยด้านนักเรียน อธิบายได้ว่า 1) โรงเรียนมัธยมศึกษาในภาคตะวันออกเฉียงเหนือตอนล่าง มีบรรยากาศในการทำงานที่ดี ผู้บริหารและบุคลากรในโรงเรียนมีความร่วมมือในการทำงานเพื่อให้ประสบความสำเร็จ ไม่ย่อท้อต่ออุปสรรค และสามารถปฏิบัติงานได้ตามศักยภาพของตน และมีระบบเทคโนโลยีสารสนเทศที่สามารถใช้ในการพัฒนาคุณภาพการจัดการศึกษา ไม่ว่าจะเป็นในด้านการจัดกิจกรรมการเรียนการสอน นำมาใช้ในการประชุมเพื่อการแลกเปลี่ยนเรียนรู้ในการทำงานอย่างมีประสิทธิภาพ และที่สำคัญคุณภาพการบริหารงานของผู้บริหารโรงเรียน จะต้องมีความสามารถในการบริหารงานวิชาการ การบริหารงานงบประมาณ การบริหารงานบุคคล และการบริหารงานทั่วไปได้อย่างเป็นระบบ 2) ครูผู้สอน มีการทำวิจัยในชั้นเรียนเพื่อพัฒนาการเรียนการสอน และผลิตผลงานทางวิชาการเพื่อมาปรับปรุงในการเรียนการสอน มีแรงจูงใจในการทำงาน และใช้เทคนิควิธีการสอนและนวัตกรรมใหม่ ๆ มาใช้ในการพัฒนาการเรียนการสอนอย่างสม่ำเสมอ ครูมีการฝึกอบรมเพื่อพัฒนาความสามารถในการสอน การวัดประเมินผลที่หลากหลาย และครูใช้กิจกรรมการเรียนสอนเพื่อพัฒนากระบวนการคิดและเสริมสร้างความสุขในการเรียนรู้ของนักเรียน เพื่อพัฒนาคุณภาพการศึกษาอย่างยั่งยืน และ 3) นักเรียนมีการพัฒนาตนเองอยู่เสมอ มีการศึกษาค้นคว้าหาความรู้เพื่อเพิ่มพูนทักษะในการเรียน และมีเจตคติที่ดีต่อการเรียน มีพฤติที่มีความสนใจใฝ่รู้และทบทวนหลังการเรียนอยู่เป็นประจำจนทำให้ตนเองเกิดคุณลักษณะความเป็นบุคคลแห่งการเรียนรู้ จึงทำให้โรงเรียนมีคุณภาพการศึกษาดีและมีผลสัมฤทธิ์ทางการเรียนที่ทุกฝ่ายพอใจ

วารุณี ลัภนโชคดี (2560, หน้า 114 - 115) ได้ทำการวิจัยและอธิบายไว้ว่า ปัจจัยสำคัญที่ส่งผลต่อคุณภาพหรือการเปลี่ยนแปลงของคุณภาพสถานศึกษาขั้นพื้นฐานมีหลากหลายปัจจัย ได้แก่

1. การพัฒนาโรงเรียนตามข้อเสนอแนะจากการประเมินคุณภาพการศึกษาทั้งจากการประเมินภายในและการประเมินภายนอก ทั้งนี้เนื่องจากโรงเรียนสามารถนำข้อเสนอแนะดังกล่าวมาใช้ในการจัดทำแผนการพัฒนาโรงเรียน แล้วดำเนินการตามแผนที่กำหนด ซึ่งหากโรงเรียนมีการดำเนินการดังกล่าวแล้วจะทำให้สามารถพัฒนาโรงเรียนได้อย่างมีทิศทาง สามารถเสริมจุดเด่นที่มีอยู่และแก้ปัญหาที่เกิดขึ้น ทำให้โรงเรียนมีการพัฒนาคุณภาพและมีการดำเนินงานที่เป็นไปตามมาตรฐานซึ่งเป็นไปตามวัตถุประสงค์ของการประเมินคุณภาพที่ว่าเพื่อช่วยเสนอแนะแนวทางปรับปรุงและพัฒนาคุณภาพการศึกษาแก่สถานศึกษาและหน่วยงานต้นสังกัดและเพื่อส่งเสริมให้สถานศึกษามีการพัฒนาคุณภาพและประกันคุณภาพภายในอย่างต่อเนื่อง

2. ระบบการบริหารโรงเรียนที่ดี มีความชัดเจนตามกระบวนการ PDCA ทั้งนี้เนื่องจากกระบวนการ ดังกล่าวเป็นกระบวนการบริหารคุณภาพที่ประกอบด้วย การวางแผน การปฏิบัติตามแผน การติดตาม ประเมินผล และการปรับปรุงพัฒนาโดยมีเป้าหมายให้เกิดการพัฒนา ทุกครั้งที่การดำเนินงานตามวงจร PDCA หมุนครบรอบจะเป็นแรงส่งสำหรับการดำเนินงานในรอบต่อไปและก่อให้เกิดการปรับปรุงอย่างต่อเนื่อง

3. ปัจจัยด้านการบริหารและผู้บริหารที่มีการบริหารแบบมีส่วนร่วมทำงานเป็นทีม วัฒนธรรมการทำงานที่มุ้งเน้นคุณภาพ การนิเทศงาน คุณลักษณะของผู้บริหารที่มีภาวะผู้นำ ความร่วมมือของบุคลากร และการประสานงานและติดต่อสื่อสาร

4. ปัจจัยด้านครูที่ประกอบด้วยความรู้และประสบการณ์ของครูและคุณลักษณะของครู ซึ่งเป็นตามคำกล่าวที่ว่า คุณภาพการศึกษาไม่สูงเกินไปกว่าคุณภาพของครู ซึ่งแสดงให้เห็นว่า คุณภาพของการศึกษาย่อมขึ้นกับคุณภาพของครู หากครูทำหน้าที่ของครูได้อย่างมีคุณภาพ ย่อมเชื่อมั่นได้ว่าการศึกษาของชาติจะมีคุณภาพ

5. ความเข้มแข็งของศิษย์เก่า กรรมการสถานศึกษา หน่วยงาน/องค์กรทั้งภาครัฐและเอกชน และชุมชนเครือข่ายที่ให้การสนับสนุนช่วยเหลือโรงเรียน

6. ความพร้อมและความร่วมมือของผู้ปกครองในการดูแลเอาใจใส่ช่วยเหลือนักเรียนทั้งในด้านพฤติกรรมและการเรียน และความร่วมมือกับกิจกรรมของโรงเรียน ทั้งนี้เนื่องจากผู้ปกครองมีบทบาทที่ส่งผลต่อความสำเร็จของโรงเรียน

7. สภาพแวดล้อมของโรงเรียน ความพร้อมของระบบสนับสนุนการเรียนการสอน สื่อ วัสดุอุปกรณ์และเทคโนโลยี

8. ปัจจัยด้านนักเรียนสามารถร่วมพยากรณ์มาตรฐานคุณภาพผู้เรียนของโรงเรียนได้ ทั้งนี้เพราะนักเรียนนับเป็นปัจจัยหนึ่งที่สำคัญต่อโรงเรียน เป็นความสามารถของโรงเรียนในการผลิตนักเรียนที่มีผลสัมฤทธิ์ทางการเรียนสูง เสริมสร้างและฝึกอบรมให้นักเรียนมีความรู้ มีเหตุผล มีคุณธรรม มีความประพฤติดี และมีทักษะในการเรียนต่อไป

9. ระบบการส่งต่อและระบบดูแลช่วยเหลือนักเรียนซึ่งเป็นปัจจัยที่ส่งผลต่อประสิทธิผลการบริหารสถานศึกษาขั้นพื้นฐาน

กันตพัฒน์ มณฑา (2561, หน้า 10 - 11) ได้ทำการวิจัยและอธิบายไว้ว่า ปัจจัยที่ส่งผลต่อคุณภาพการศึกษาเป็นปัจจัยที่มีความสำคัญอย่างยิ่งต่อการจัดการศึกษาให้มีคุณภาพ ประกอบด้วยผู้บริหาร ครู การบริหารการศึกษา การจัดการเรียนรู้และการวิจัย และความสัมพันธ์และความร่วมมือของชุมชน โดยผู้บริหารเป็นผู้ที่ได้รับมอบหมายให้ทำหน้าที่กำกับ ควบคุมดูแล บริหารและอำนวยความสะดวกแก่ผู้ร่วมงาน เพื่อให้การดำเนินงานตามภารกิจของสถานศึกษาบรรลุวัตถุประสงค์ตามเป้าหมายอย่างมีประสิทธิภาพ โดยใช้ภาวะผู้นำสร้างพลังแห่งกระบวนการทำงาน จูงใจให้ผู้ตามหรือผู้ปฏิบัติงานทำงานได้สำเร็จ ด้วยความเต็มใจและเต็มความสามารถเกิดประสิทธิผลสูงสุด ส่วนครูเป็นผู้ที่มีส่วนสำคัญในการจัดการเรียนการสอน ดังนั้นครูควรมีทักษะ/ความสามารถ ความเป็นครูมืออาชีพ แรงจูงใจ และคุณธรรมจริยธรรมของครู ในด้านการบริหารการศึกษาต้องมีการวางแผนดำเนินงานหรือกิจกรรมต่าง ๆ ของโรงเรียนให้บรรลุตามวัตถุประสงค์ที่วางไว้ ประกอบด้วย ภารกิจนโยบายและจุดเน้น การจัดโครงสร้างและการบริหารอย่างเป็นระบบ งบประมาณวัสดุอุปกรณ์ เทคโนโลยี

สารสนเทศและการสื่อสาร และการจัดการเรียนรู้และการวิจัย เป็นการจัดการเรียนการสอนและการจัดเนื้อหาสาระการเรียนการสอนเพื่อให้ผู้เรียนเกิดการเรียนรู้โดยวิธีการที่เหมาะสม ซึ่งเป็นปัจจัยที่ส่งผลต่อความสำเร็จของโรงเรียน ประกอบด้วย การเน้นผู้เรียนเป็นสำคัญ การใช้เทคโนโลยีในการจัดการศึกษา การจัดกิจกรรมส่งเสริมคุณภาพผู้เรียน การวิจัยเพื่อพัฒนาการเรียนการสอน การบูรณาการและสาระในหลักสูตรและการจัดบรรยากาศที่เอื้อต่อการเรียนรู้ นอกจากนี้ความสัมพันธ์และความร่วมมือของชุมชนก็มีส่วนสำคัญในการมีส่วนร่วมในการจัดการศึกษาอีกด้วย

สรุปได้ว่า ปัจจัยที่ส่งผลต่อการพัฒนาคุณภาพการศึกษาที่มีความสำคัญต่อการจัดการศึกษาให้มีคุณภาพ นักวิจัยให้แนวคิดไว้แตกต่างกันไป แต่ปัจจัยที่สำคัญมักได้แก่ ผู้บริหาร ครู การบริหารการศึกษา การจัดการเรียนรู้และการวิจัย และความสัมพันธ์และความร่วมมือของชุมชน

2.6 แนวทางการบริหารเพื่อพัฒนาคุณภาพการศึกษา

มีนักการศึกษา นักวิจัย หน่วยงานได้กล่าวถึงแนวทางการบริหารเพื่อพัฒนาคุณภาพการศึกษาไว้ดังนี้

รุ่งรัชดาพร เวหะชาติ (2557, หน้า 85) กล่าวว่า แนวทางการบริหารเพื่อพัฒนาคุณภาพการศึกษา สามารถดำเนินการได้ใน 3 ระดับ คือ

1. การบริหารคุณภาพเป็นการกำหนดทิศทางอย่างกว้าง ๆ ในการดำเนินการ ซึ่งเป็นภารกิจของผู้บริหารระดับสูง

2. การจัดการคุณภาพเป็นการนำนโยบายมากำหนดเป็นเป้าหมายคุณภาพ จากนั้นกำหนดแผนพัฒนาคุณภาพ สำหรับดำเนินการต่อไป ซึ่งเป็นภารกิจของผู้บริหารระดับรองลงมา

3. การดำเนินงานให้เกิดคุณภาพเป็นการดำเนินการปฏิบัติให้ผลงานเป็นไปตามแผนพัฒนาคุณภาพ ซึ่งจะต้องมีการตรวจติดตาม ปรับปรุงแก้ไข รวมถึงการป้องกันปัญหาต่าง ๆ โดยมีแนวทางที่นิยมมาปฏิบัติ

สำนักงานเลขาธิการสภาการศึกษา (2557, หน้า 22-23) ได้เสนอแนวทางการพัฒนาการศึกษาของไทยไว้ 2 ประเด็นใหญ่ ๆ ดังนี้

1. แนวทางการพัฒนาการศึกษา และทิศทางนโยบายที่หลายประเทศให้น้ำหนักความสำคัญ ได้แก่

1.1 การใช้วิธีการบูรณาการอย่างองค์รวม เพื่อบรรลุวัตถุประสงค์ที่ตั้งไว้ สามารถเสริมประสานกันระหว่างองค์ประกอบต่าง ๆ หลีกเลี่ยงความทับซ้อน และป้องกันการไม่สอดคล้องกันของวัตถุประสงค์การพัฒนาระบบการศึกษา

1.2 เน้นการประเมินผลการศึกษาที่อิงกับเป้าประสงค์ทางการศึกษา โดยเน้นการประเมินที่สอดรับเข้ากับเป้าประสงค์และวัตถุประสงค์การเรียนรู้ของนักเรียน ทั้งนี้ จะต้องมีการออกแบบที่เหมาะสมสอดคล้องกับวัตถุประสงค์การประเมิน และสร้างความเข้าใจที่ชัดเจนเรื่องเป้าประสงค์การศึกษากับตัวแทนโรงเรียน

1.3 เน้นการพัฒนาประสบการณ์ในห้องเรียน จุดประสงค์ของการประเมิน คือ การมุ่งสู่การพัฒนาการเรียนรู้ของนักเรียนและประสบการณ์จากห้องเรียน

1.4 หลีกเลี่ยงการบิดเบือน กล่าวคือ จุดประสงค์ของการประเมินผลการศึกษาบางครั้งได้ถูกบิดเบือนออกไปจากสิ่งที่ควรจะเป็น

1.5 ให้ผู้เรียนเป็นศูนย์กลาง ในการประเมินและวัดผลพัฒนาการเรียนรู้ของนักเรียน ควรให้นักเรียนหรือผู้เรียนเป็นศูนย์กลาง โดยที่ควรจะทำงานอย่างเต็มที่เพื่อพัฒนาการเรียนรู้ของนักเรียน

1.6 การสร้างศักยภาพในทุกระดับของการศึกษา ตัวอย่างเช่น จำเป็นต้องได้รับการฝึกอบรมการประเมิน ขณะที่ทางโรงเรียนก็จำเป็นต้องยกระดับทักษะการบริหารจัดการข้อมูล เป็นต้น

1.7 บริหารจัดการให้สอดคล้องกับความต้องการท้องถิ่น การประเมินและวัดผล จำเป็นต้องสร้างสมดุลที่เหมาะสมระหว่างการปฏิบัติตามเป้าประสงค์หลักของการศึกษาจากส่วนกลาง และการบริหารจัดการให้เหมาะสมกับความต้องการระดับภูมิภาค ระดับจังหวัดหรือระดับโรงเรียน

1.8 การออกแบบที่ประสบความสำเร็จจะต้องมีการทดลองนำร่อง และทดลองปฏิบัติ เพื่อนำไปสู่การปฏิบัติที่ประสบความสำเร็จ จำเป็นต้องสร้างฉันทามติจากทุกภาคส่วนที่เกี่ยวข้อง เพื่อยอมรับการเปลี่ยนแปลง เข้าใจถึงเหตุผลเบื้องหลังและประโยชน์ที่จะเกิดขึ้น

2. การพัฒนาการศึกษาเรียนรู้ของผู้เรียน ซึ่งประเทศต่าง ๆ ทั่วโลกได้ให้ความสำคัญกับการใช้ผู้เรียนเป็นศูนย์กลาง โดยเน้นการจัดการศึกษา เพื่อเสริมสร้างพัฒนาการของผู้เรียนอย่างสมดุลในทุก ๆ การพัฒนาการศึกษาเรียนรู้ของผู้เรียนมี 5 ประการ ได้แก่

2.1 ผู้เรียนต้องมาก่อน (Student First) ให้นักเรียนเป็นศูนย์กลางการเรียนรู้ โรงเรียนต้องเปลี่ยนจากโมเดลการสอนเหมารวม (One-size-fit-all) และแทนที่ด้วยการตั้งเป้าหมายและพิจารณาบริบทของผู้เรียนแต่ละคนเป็นศูนย์กลาง

2.2 ครูผู้สอนที่ให้แรงบันดาลใจ (Inspiring Teachers) ต้องให้นิยามใหม่กับครู โดยต้องถอยออกจากบทบาทแบบดั้งเดิม จากการเป็นครูผู้ถ่ายโอนความรู้สู่การเป็นครูที่ให้คำปรึกษา เป็นผู้ชี้แนะ เป็นผู้อำนวยความสะดวกในการเรียนรู้ให้กับผู้เรียน นั่นคือ บทบาทครูจะต้องมีความยืดหยุ่นมากขึ้น และเป็นผู้เชี่ยวชาญอย่างมืออาชีพ

2.3 ผลกระทบทางสังคม (Social Effects) ผลสำเร็จต้องไม่เป็นเพียงแค่ผลลัพธ์ทางวิชาการ เท่านั้น หากแต่จะต้องมีผลลัพธ์ทางสังคมด้วย นั่นคือ ความคาดหวังให้การศึกษาสร้างคนที่เป็นพลเมืองที่ดี เป็นส่วนหนึ่งของเศรษฐกิจและสังคม เป็นสมาชิกที่ดีของครอบครัวและส่วนหนึ่งของชุมชน

2.4 ความเชื่อมโยงกับชุมชน (Community Connectedness) การเรียนรู้จะต้องเชื่อมโยงกันระหว่างผู้คน และสถานที่นอกโรงเรียน ดังนั้น ครอบครัว ผู้ปกครอง อุตสาหกรรม และผู้นำชุมชนจึงถือเป็นแหล่งของความรู้ที่มีศักยภาพ เป็นแรงบันดาลใจเป็นต้นแบบที่ช่วยเสริมสร้างโอกาสการเรียนรู้

2.5 ความพรั่งพร้อมในเทคโนโลยี (The Place of Technology) บทบาทของเทคโนโลยีเพื่อการศึกษาในอนาคตจะยิ่งทวีความสำคัญมากขึ้น

เสริมศักดิ์ วิศาลาภรณ์ (2557) กล่าวว่า แนวทางการบริหารเพื่อพัฒนาคุณภาพการศึกษา อาศัยการบริหารแบบมีส่วนร่วม ซึ่งเป็นการที่บุคคลหรือคณะบุคคลเข้ามาช่วยเหลือสนับสนุนทำประโยชน์ในเรื่องหรือกิจกรรมต่าง ๆ อาจเป็นการมีส่วนร่วมในกระบวนการตัดสินใจหรือกระบวนการบริหาร โดยมีเทคนิควิธีการ ดังนี้

1. การใช้เทคนิคปรึกษาหารือในรูปแบบคณะกรรมการ (Committee) หรือคณะทำงาน (Task Group)

2. การทำงานเป็นทีม (Teamwork) โดยใช้ระบบ Q.C. Circle คือการจัดกลุ่ม 3 - 10 คน ร่วมกันปฏิบัติงานใช้กระบวนการ PDCA เป็นแนวทาง

3. การใช้ระบบข้อเสนอแนะ (Suggestion System) เช่น การวิเคราะห์ปัญหาการสำรวจความคิดเห็น การพูดคุยสนทนาอย่างไม่เป็นทางการ

4. การใช้ระบบส่งเสริมให้ผู้ปฏิบัติงานได้มีส่วนร่วมเป็นเจ้าของกิจการ หรือหน่วยงาน (Employee Ownership System) โดยการสร้างบรรยากาศ ให้เกิดความรู้สึกเป็นเจ้าของกิจการหน่วยงานหรือองค์การ

5. การประชุมระดมความคิด (Brainstorming) วิเคราะห์ปัญหาหรือใช้เทคนิค SWOT Analysis คือ วิเคราะห์ จุดแข็ง จุดอ่อน โอกาส และอุปสรรค (Strength - weakness - opportunity - threat Analysis) โดยยึดหลักการที่ว่า “หลายหัวดีกว่าหัวเดียว”

6. การเปิดโอกาสการติดต่อประสานการร่วมมือ (Co - ordination) กับบุคคลที่เกี่ยวข้อง

7. การให้หลักกัลยาณมิตร (Good Friendship) ในการทำงานร่วมกันโดยมีเป้าหมายสูงสุด คือ ผลสัมฤทธิ์ (Result) งานเป็นสำคัญ

8. การใช้แรงจูงใจ (Motivation) ตามทฤษฎีความต้องการ ทั้ง 5 ขั้น ของ Maslow คือ ความต้องการทางร่างกาย ความปลอดภัยความรัก/สังคม เกียรติยศชื่อเสียง และความสำเร็จในชีวิตการงาน

9. การเป็นผู้มีคุณธรรมจริยธรรมโดยเฉพาะพรหมวิหาร 4 (เมตตา กรุณา มุทิตา อุเบกขา) และสังคหวัตถุ 4 (ทาน ปิยวาจา อัตถจริยา สมานัตตตา)

จรัญ จูปรางค์ (2559, หน้า 68-70) ได้เสนอแนวทางพัฒนาคุณภาพการศึกษาโดยการบริหารคุณภาพวงจรเดมมิ่ง ไว้ดังนี้

1. การวางแผน มี 9 รายการปฏิบัติ ดังนี้ 1) กำหนดให้คุณภาพการศึกษาด้านผลสัมฤทธิ์ทางการเรียนเป็นเป้าหมายการพัฒนาคุณภาพศึกษาของโรงเรียน 2) เก็บรวบรวมข้อมูลเพื่อการศึกษาสภาพปัญหาคุณภาพการศึกษาด้านผลสัมฤทธิ์ทางการเรียน โดยใช้สารสนเทศที่เป็นปัจจุบัน 3) เก็บรวบรวมข้อมูลเพื่อการศึกษาสภาพปัญหาคุณภาพการศึกษาด้านผลสัมฤทธิ์ทางการเรียน โดยใช้สารสนเทศที่ถูกต้องเชื่อถือได้ 4) กำหนดการประชุมเพื่อระดมความคิดเห็นจากทุกภาคส่วนในการศึกษา วิเคราะห์ข้อมูล (SWOT) สภาพปัญหา พร้อมทั้งกำหนดวัตถุประสงค์ จุดเน้นในการพัฒนาคุณภาพการศึกษาด้านผลสัมฤทธิ์ทางการเรียนได้สอดคล้องกับความรู้ความสามารถของบุคคล 5) แต่งตั้งคณะกรรมการดำเนินงาน กำหนดมอบหมายหน้าที่ในการพัฒนาคุณภาพการศึกษาด้านผลสัมฤทธิ์ทางการเรียนได้สอดคล้องกับสภาพของโรงเรียน 6) กำหนดวิธีการเก็บข้อมูล ซึ่งเป็นการวางแผนเพื่อเตรียมการล่วงหน้าสำหรับการพัฒนาคุณภาพการศึกษาด้านผลสัมฤทธิ์ทางการเรียนของนักเรียน 7) กำหนดวัตถุประสงค์/ เป้าหมาย/แนวทางการดำเนินงานพัฒนาคุณภาพการศึกษาด้านผลสัมฤทธิ์ทางการเรียนของนักเรียน 8) กำหนดแผนงานและโครงการพัฒนาคุณภาพการศึกษาด้านผลสัมฤทธิ์ทางการเรียนได้สอดคล้องกับผลการวิเคราะห์ข้อมูลปัญหาและความต้องการ และ 9) จัดทำปฏิทินการปฏิบัติงานการพัฒนาคุณภาพการศึกษาที่เป็นรูปธรรม

2. การปฏิบัติ มี 7 รายการปฏิบัติ ดังนี้ 1) ดำเนินการประชุมเพื่อระดมความคิดเห็นจากทุกภาคส่วน ในการศึกษาวิเคราะห์ข้อมูล (SWOT) สภาพปัญหา พร้อมทั้งกำหนดวัตถุประสงค์จุดเน้นในการพัฒนาคุณภาพการศึกษาด้านผลสัมฤทธิ์ทางการเรียนของนักเรียน ตามที่กำหนดไว้ในแผน 2) ลงมือปฏิบัติตามวิธีการที่ได้กำหนดไว้ตามหน้าที่ได้รับมอบหมาย โดยจัดกิจกรรมการเรียนการสอนที่ส่งเสริมให้ผู้เรียนมีทักษะในการคิดวิเคราะห์ คิดสังเคราะห์ และส่งเสริมให้ผู้เรียนมีทักษะการคิดอย่างมีวิจารณญาณ คิดไตร่ตรอง คิดสร้างสรรค์ และมีจินตนาการในทุกกลุ่มสาระการเรียนรู้ 3) จัดสรรทรัพยากร สนับสนุนงบประมาณ จัดหา/จัดแหล่งเรียนรู้ภายใน/ภายนอกโรงเรียนให้เอื้อต่อการจัดกิจกรรมการเรียนรู้ตามหลักสูตรสถานศึกษาอย่างเหมาะสม 4) ผู้บริหารโรงเรียนนิเทศ แนะนำ กำกับ ติดตาม การดำเนินงานพัฒนาคุณภาพการศึกษาด้านผลสัมฤทธิ์ทางการเรียนอยู่เสมอ 5) ผู้บริหารโรงเรียนพบปัญหาอุปสรรคสามารถให้แนะนำช่วยเหลือตามความเหมาะสม 6) ส่งเสริมสนับสนุนให้ครูได้รับการพัฒนาอย่างต่อเนื่องโดยส่งครูไปศึกษาดูงานอย่างสม่ำเสมอ 7) ส่งเสริมสนับสนุนให้ครูได้รับการอบรมเฉพาะด้านตามความชำนาญเพื่อพัฒนาศักยภาพของครูให้สามารถจัดการเรียนรู้ได้อย่างมีประสิทธิภาพ

3. การประเมินผล มี 3 รายการปฏิบัติ ดังนี้ 1) เก็บข้อมูลด้านผลสัมฤทธิ์ทางการเรียนหลังจากได้ดำเนินงานตามแผนและเป้าประสงค์ที่กำหนดไว้อย่างเป็นระบบ เพื่อการสืบค้นและการนำไปใช้ได้ง่าย 2) นำข้อมูลสารสนเทศด้านผลสัมฤทธิ์ทางการเรียนมาเปรียบเทียบกับเป้าหมายที่ได้กำหนดไว้แล้ว 3) รายงานผลการดำเนินงานการพัฒนาคุณภาพการศึกษาด้านผลสัมฤทธิ์ทางการเรียนและเผยแพร่ต่อสาธารณะชน

4. การปรับปรุงและแก้ไขปัญหา มี 4 รายการปฏิบัติ ดังนี้ 1) นำผลสัมฤทธิ์ทางการเรียนที่เบี่ยงเบนไปจากเป้าหมายมาเป็นข้อมูลสำหรับการแก้ไขข้อบกพร่องในการปฏิบัติงานโดยแก้ไขที่ต้นเหตุ 2) ประมวลสาเหตุที่ทำให้ให้ผลสัมฤทธิ์ทางการเรียนไม่บรรลุผลตามเป้าหมายที่กำหนดแล้วทำการป้องกันแก้ไขเพื่อมิให้ความผิดปกตินั้นเกิดขึ้นซ้ำอีก 3) กำหนดวิธีการใหม่ในการปรับปรุงและพัฒนาคุณภาพการศึกษาด้านผลสัมฤทธิ์ทางการเรียนในโครงการที่ยังไม่บรรลุผลตามเป้าหมาย และ 4) ประชุม ชี้แจงผลการปรับปรุง และพัฒนาคุณภาพการศึกษาให้คณะกรรมการดำเนินงานและผู้ปกครองรับทราบ แล้วนำไปเผยแพร่ในสื่อมวลชน

สุวิทย์ อาจวิชัย (2564, หน้า 358) ได้เสนอแนวทางการพัฒนาการจัดการคุณภาพการศึกษาของสถานศึกษา ไว้ 4 แนวทาง ดังนี้ 1) สถานศึกษาควรส่งเสริมสนับสนุนให้ครูและบุคลากรได้พัฒนาด้านการวิจัยและการสร้างนวัตกรรมที่สอดคล้องกับบริบทการจัดการศึกษาในยุคไทยแลนด์ 4.0 2) ควรปรับระบบใหม่ให้ผู้มีส่วนได้เสียเข้ามามีบทบาทหรือมีส่วนร่วมในการตัดสินใจในโครงการหรือกิจกรรมต่าง ๆ ของโรงเรียน 3) ควรมีการบริหารจัดการโดยมุ่งเน้นการมีส่วนร่วมของผู้มีส่วนได้ส่วนเสีย ทั้งในการตัดสินใจ การมีประโยชน์ร่วมกัน ตลอดจนการประเมินผลการดำเนินงานร่วมกันกับสถานศึกษา และ 4) ควรมีการจัดทำแผนหรือโครงการพัฒนาครูอย่างต่อเนื่องและมีการประเมินอย่างเป็นระบบ

สรุปได้ว่า แนวทางการบริหารเพื่อพัฒนาคุณภาพการศึกษามีผู้เสนอไว้หลากหลายแนวทางแล้วแต่บริบทของสถานศึกษาแต่ละแห่ง แต่โดยทั่วไปแล้วมักใช้การบริหารคุณภาพด้วยวงจรเดมมิ่ง

และการบริหารจัดการโดยมุ่งเน้นการมีส่วนร่วมของผู้มีส่วนได้ส่วนเสีย เพื่อพัฒนาปรับปรุงคุณภาพให้เป็นไปตามเป้าหมายและมาตรฐานการศึกษา

3. แนวคิดเกี่ยวกับการจัดการเครือข่ายความร่วมมือ

ผู้วิจัยได้ศึกษาแนวคิดเกี่ยวกับการจัดการเครือข่ายความร่วมมือ ซึ่งประกอบด้วย ความหมายของเครือข่าย หลักการสำคัญของเครือข่าย ประเภทของเครือข่าย องค์ประกอบการดำเนินงานของเครือข่าย รูปแบบของเครือข่าย ขั้นตอนการสร้างเครือข่าย และปัจจัยความสำเร็จของเครือข่าย โดยมีรายละเอียดดังนี้

3.1 ความหมายของเครือข่ายความร่วมมือ

มีนักการศึกษา นักวิจัย ได้ให้ความหมายของเครือข่ายความร่วมมือไว้ดังนี้

จิรภัทร มหาวงค์ (2558, หน้า 53) ให้ความหมายไว้ว่า เครือข่ายความร่วมมือ หมายถึง โครงสร้างและความสัมพันธ์ที่เกิดขึ้นของกลุ่มบุคคล หรือองค์กรที่มีเชื่อมโยงกันอย่างชัดเจนในการร่วมกันเพื่อดำเนินกิจกรรมของกลุ่มให้บรรลุเป้าหมายหรือวัตถุประสงค์ที่กำหนดไว้ โดยการปฏิบัติงานร่วมกันในการร่วมคิดวางแผน ร่วมปฏิบัติงานและร่วมประเมินผลรวมทั้งชื่นชมผลผลิตหรือผลประโยชน์ร่วมกัน

บุญเพิ่ม สอนภักดี (2558, หน้า 10) ให้ความหมายไว้ว่า เครือข่ายความร่วมมือ หมายถึง การเชื่อมโยงการดำเนินการขององค์คณะบุคคลอย่างเป็นระบบและเป็นรูปธรรมในลักษณะสร้างความร่วมมือประสานงานกันระหว่างผู้ที่เกี่ยวข้องให้ประสบความสำเร็จภายใต้ขอบข่ายและภารกิจตามแนวทางในการจัดการศึกษาตลอดชีวิตเพื่อพัฒนาการจัดการศึกษาให้เกิดประสิทธิภาพและประสิทธิผล

ยุทธนา คงแหลม (2559, หน้า 47) ให้ความหมายไว้ว่า เครือข่ายความร่วมมือ หมายถึง การเชื่อมโยงระหว่างระบบการปฏิบัติงานหรือเชื่อมโยงบทบาทของกลุ่มบุคคลองค์กร/หน่วยงานต่าง ๆ ที่เป็นหน่วยย่อยรวมตัวกันด้วยความสมัครใจ ภายใต้ความต้องการในวัตถุประสงค์ร่วมกันที่ชัดเจน จัดโครงสร้างและรูปแบบการทำงานด้วยระบบใหม่ในลักษณะสร้างเครือข่ายความร่วมมือประสานงานกันในแนวราบ ระหว่างผู้ที่เกี่ยวข้องด้วยการระดมสรรพกำลัง ร่วมกันกำหนดกลยุทธ์ในการพัฒนาด้วยการให้สมาชิกได้ร่วมคิด ร่วมตัดสินใจ ร่วมวางแผน ร่วมทำ ร่วมรับผิดชอบ ร่วมติดตามประเมินผล และร่วมรับผลประโยชน์ บนพื้นฐานของความเท่าเทียมกัน

ศิริวรรณ ขวัญมุข (2560, หน้า 19) ให้ความหมายไว้ว่า เครือข่ายความร่วมมือ หมายถึง การรวมกลุ่มบุคคลหรือองค์กรให้เข้ามาร่วมวางแผน ร่วมปฏิบัติงาน และร่วมประเมินผลในเรื่องที่สนใจมีเป้าหมายในการพัฒนาร่วมกัน จัดในลักษณะที่เป็นระบบโครงสร้างของความสัมพันธ์กันอย่างชัดเจน หรืออาจเป็นไปในรูปของการรวมตัวแบบหลวม ๆ เฉพาะกิจตามความจำเป็นในลักษณะแนวราบหรืออาจจะเป็นในลักษณะแนวดิ่งก็ได้ อาทิ เครือข่ายความร่วมมือในระดับประเทศ ระดับจังหวัด ระดับเขตพื้นที่การศึกษา ระดับสถานศึกษา ระดับอำเภอ และระดับเครือข่ายอื่น ๆ เป็นต้น

สุรเดช รอดจินดา (2560, หน้า 30) ให้ความหมายไว้ว่า เครือข่ายความร่วมมือ หมายถึง การเชื่อมโยงของบุคคล หน่วยงานหรือองค์กรเพื่อพัฒนางานด้านวิชาการของสถานศึกษาให้บรรลุเป้าหมายที่ตั้งไว้ โดยสมาชิกยังคงมีความเป็นอิสระในการดำเนินกิจกรรมของตน

รุ่งนภา ตั้งจิตรเจริญกุล และคณะ (2562, หน้า 14) ให้ความหมายไว้ว่า เครือข่ายความร่วมมือ หมายถึง การรวมกลุ่มของบุคคลในองค์กรระหว่างองค์กร กลุ่มกับกลุ่ม เพื่อร่วมคิดร่วมกระทำกิจกรรมอย่างเป็นระบบ โดยมีการแลกเปลี่ยนความรู้ ความคิด ข้อมูลข่าวสาร ประสบการณ์ และการเรียนรู้ระหว่างบุคคล กลุ่มบุคคล องค์การ และแหล่งความรู้ที่มีส่วนร่วมในกระบวนการเรียนรู้อย่างต่อเนื่อง จนเป็นระบบที่เชื่อมโยงกัน ส่งผลให้เกิดการเผยแพร่และการประยุกต์ความรู้ใหม่ ๆ เพื่อวัตถุประสงค์ทางวิชาชีพหรือทางสังคมเดียวกัน เพื่อให้บังเกิดผลในทางที่ดี มีการเป็นแนวร่วมเพื่อดำเนินการไปสู่จุดมุ่งหมายเดียวกัน และการที่ปัจเจกบุคคล องค์กรหน่วยงาน หรือสถาบันตกลงที่จะร่วมมือประสาน และเชื่อมโยงกันโดยมีข้อตกลงและมีวัตถุประสงค์เดียวกันตลอดจนการทำงานเป็นระบบของหน่วยงาน หรือบุคคลต่าง ๆ และมีความสัมพันธ์แบบสองทางโดยมีเป้าหมายเดียวกันและมีการประสานงาน

กริช ธีรางศุ (2563, หน้า 6) เครือข่ายความร่วมมือ หมายถึง การที่กลุ่มคน องค์กร สถาบัน หรือหน่วยงานต่าง ๆ มีการรวมตัวกันจัดตั้งกลุ่มขึ้น โดยมีวัตถุประสงค์ร่วมกัน มีการดำเนินงานตามวัตถุประสงค์เพื่อแก้ไขปัญหา มีการแลกเปลี่ยนข่าวสาร สื่อสารปฏิสัมพันธ์ซึ่งกัน ช่วยเหลือกันและกัน มีการจัดตั้งแกนนำ หรือกลุ่มแกนนำ เพื่อประสานงานหรือเป็นผู้นำทำกิจกรรมนั้น ๆ ให้บรรลุตามเป้าหมาย ประกอบด้วย การมีวิสัยทัศน์ร่วม การมีส่วนร่วม การปฏิสัมพันธ์เชิงแลกเปลี่ยน การบริหารจัดการเครือข่าย

เฮนสัน (Hanson, 2003) ให้ความหมายไว้ว่า เครือข่ายความร่วมมือ หมายถึง รูปแบบหนึ่งของการประสานงานของบุคคล กลุ่ม องค์กร หรือ หลายองค์กรที่มีทรัพยากรของตัวเอง เข้ามาประสานงานกันอย่างมีระยะเวลาพอสมควร จะมีกิจกรรมร่วมกันอย่างสม่ำเสมอหรือไม่ก็ตาม แต่จะมีการวางรากฐานเอาไว้เมื่อฝ่ายหนึ่งฝ่ายใดมีความต้องการจะขอความช่วยเหลือหรือขอความร่วมมือจากกลุ่มอื่น เพื่อแก้ปัญหาและสามารถติดต่อกันต่อไปได้ และการที่ปัจเจกบุคคลหรือสถาบันมารวมกันเป็นกลุ่มนั้นจะต้องมีความสนใจในเรื่องหนึ่งเรื่องใดร่วมกัน อย่างไรก็ตามเพียงการรวมกลุ่มเท่านั้นยังไม่อาจเป็นเครือข่ายงานได้ เพราะจะมีลักษณะเพียงการทำงานร่วมกันคือมีบุคคลร่วมสนทนากัน หากจะให้เป็นเครือข่ายที่ดีได้ต้องมีปัจจัยความร่วมมือกันที่จะติดต่อสื่อสาร เต็มใจที่จะประสานงานกัน และที่สำคัญสมาชิกต้องยอมรับที่จะทำกิจกรรมร่วมกัน ไม่ใช่เพียงแลกเปลี่ยนความคิดเห็นเท่านั้น

สรุปได้ว่า เครือข่ายความร่วมมือ ในความหมายของหน่วยงานทั่วไป หมายถึง การรวมกลุ่มบุคคล หน่วยงาน/องค์กรให้เข้ามาร่วมวางแผน ร่วมปฏิบัติงาน และร่วมประเมินผล โดยมีวัตถุประสงค์ในการพัฒนาร่วมกัน รวมถึงมีการดำเนินงานตามวัตถุประสงค์เพื่อแก้ไขปัญหา มีการแลกเปลี่ยนข่าวสาร สื่อสารปฏิสัมพันธ์ซึ่งกัน ช่วยเหลือกันและกัน เพื่อพัฒนาการจัดการศึกษาให้เกิดประสิทธิภาพและประสิทธิผล ดังนั้นในการวิจัยครั้งนี้ เครือข่ายความร่วมมือ จึงหมายถึง การรวมกลุ่มบุคคลของโรงเรียนอยุธยาวิทยาลัย ได้แก่ ผู้บริหารสถานศึกษา ครูและบุคลากรทางการศึกษา คณะกรรมการสถานศึกษาขั้นพื้นฐาน เครือข่ายผู้ปกครอง สมาคมศิษย์เก่าโรงเรียนอยุธยาวิทยาลัย และชุมชน โดยมีวัตถุประสงค์เพื่อพัฒนาการจัดการศึกษาให้เกิดประสิทธิภาพและประสิทธิผลร่วมกัน

3.2 ความสำคัญและประโยชน์ของเครือข่าย

มีนักการศึกษา นักวิจัยกล่าวถึงความสำคัญและประโยชน์ของเครือข่าย ไว้ดังนี้

อภิษฎาข์ ศรีเครือดง และคณะ (2558, หน้า 29) ได้กล่าวถึง ประโยชน์ของการสร้างเครือข่ายไว้ว่า หน่วยงานภาครัฐต่างหน่วยต่างทำงานกันไปไม่เคยเกี่ยวข้องกัน หน่วยงานที่ทำงานคล้ายคลึงกันยุ่งอยู่กับการแก้ปัญหาวันต่อวัน เพื่อให้หน่วยงานของตนอยู่รอด มีการทำงานซ้ำซ้อนในพื้นที่เดียวกัน การทำงานใช้กรอบความคิดหรือหลักการเฉพาะที่เคยใช้อย่างใดอย่างหนึ่งพัฒนาในสาขาแคบ ๆ และเป็นไปตามนโยบายขององค์กร เมื่อเป็นเช่นนี้ ย่อมต้องการเครื่องมือในการพัฒนาซึ่งอาจเป็นปัจจัยนำเข้า อันได้แก่ เทคโนโลยี การฝึกอบรม แนวคิดในการวิจัย ข้อเสนอโครงการหรืออื่น ๆ ที่เกี่ยวข้อง แม้กระทั่งกิจกรรมการพัฒนาบุคคลหรือองค์กรก็จะใช้สิ่งต่าง ๆ ที่พอจะหาได้ใกล้มือและอาจมีการออกแบบใหม่ หรือสร้างขึ้นใหม่ถ้าจำเป็น ซึ่งต้องการเวลา วิสัยทัศน์ ประสบการณ์หรือสิ่งเอื้ออำนวยอื่น ๆ ที่จะทำให้สามารถพิจารณาได้ว่า จำเป็นต้องใช้เครื่องมือนั้นจริง ๆ หรือไม่มีเครื่องมืออื่นที่พอจะหาได้ และสามารถจะนำมาใช้ในท้องถิ่นหนึ่งในเวลาที่กำหนดได้อย่างไร เครือข่ายสามารถช่วยแก้ปัญหาข้างต้นได้ด้วยการเปิดโอกาสให้บุคคลและองค์กรได้แลกเปลี่ยนข้อมูลข่าวสาร รวมทั้งบทเรียนและประสบการณ์กับบุคคลหรือองค์กรที่อยู่นอกหน่วยงานของตนและให้ความร่วมมือซึ่งกันและกัน ดังนั้นการสร้างเครือข่ายสามารถอำนวยประโยชน์ให้แก่องค์กร/หน่วยงานต่าง ๆ ดังนี้

1. เป็นเวทีสำหรับแลกเปลี่ยนความคิดและประสบการณ์ ให้ความช่วยเหลือช่วยแก้ปัญหาช่วยสนับสนุน และเกื้อกูลซึ่งกันและกัน

2. สร้างการทำงานเป็นทีม สามารถระดมความคิดเห็นที่เป็นประโยชน์ได้อย่างหลากหลายก่อให้เกิดพหุปัญญา ทำให้งานมีประสิทธิภาพและประสบผลสำเร็จที่ดี

3. เป็นฐานสำคัญในการปฏิรูปการศึกษาและพัฒนาประเทศ ประชาชนได้มีส่วนร่วมในการดำเนินกิจกรรมที่สนใจ

4. สามารถทำการเผยแพร่และประชาสัมพันธ์งานได้อย่างทั่วถึง

5. เป็นพลังในการต่อรองเพื่อสิ่งที่ถูกต้องเกิดพลังที่เข้มแข็งในการดำเนินงานผลักดันเรื่องที่เครือข่ายสนใจให้ประสบผลสำเร็จ

6. ทำให้การบริหารจัดการทรัพยากรมีประสิทธิภาพมากยิ่งขึ้น

กระทรวงสาธารณสุข (2560) ได้กล่าวถึง การทำงานแบบเครือข่ายมีความสำคัญ ดังนี้

1. เกิดกระบวนการเรียนรู้ บุคคลและผู้ที่เข้ามาดำเนินงานร่วมกันในเครือข่ายจะเกิดกระบวนการเรียนรู้แลกเปลี่ยนความคิดความรู้ วิธีการทำงาน และประสบการณ์ความเชี่ยวชาญซึ่งเป็นทุนภายในตนเอง ดังนั้น สมาชิกทุกคนในเครือข่าย จะมีการพัฒนาทั้งความรู้ ความสามารถและประสบการณ์โดยกระบวนการเรียนรู้นั้น สามารถช่วยให้บุคคล และองค์กรเครือข่ายมีการปรับตัวพัฒนาการในด้านต่าง ๆ ทั้งในการแสวงหาความรู้ใหม่ วิธีการใหม่ รวมทั้งการขยายแนวร่วมใหม่อย่างต่อเนื่อง ส่งผลให้การทำงานเกิดผลสำเร็จมากขึ้น หรือเกิดการเรียนรู้เทคนิค วิธีการ หรือกลไกจากเครือข่ายที่เป็นพันธมิตร ซึ่งเปิดเผยข้อมูลให้กันอย่างไม่ปิดบัง

2. การเพิ่มโอกาสในการจัดการปัญหา การรวมกลุ่มและการประสานงานอย่างต่อเนื่องกับภาคีที่เกี่ยวข้องเป็นการสร้างสรรค์โอกาสในการดำเนินกิจกรรมของกลุ่ม องค์กรและเครือข่าย

เนื่องจากการพบปะ และมีกิจกรรมเกี่ยวข้องระหว่างกัน มีการติดต่อไปมาหาสู่กันอย่างสม่ำเสมอ ทำให้เกิดการปรับตัว เพื่อลดจุดอ่อน และแก้ไขข้อบกพร่องของตนเอง รวมทั้งมีข้อมูลที่ช่วยให้เครือข่ายของตน มีการพัฒนาตนเองได้อย่างรวดเร็วทันต่อสถานการณ์ สามารถจัดการปัญหาต่าง ๆ ได้ล่วงหน้าหรือแก้ไขสถานการณ์เฉพาะหน้าได้เป็นอย่างดี

3. เกิดการพึ่งพาตนเอง เครือข่ายมีการทำงานอย่างมีระบบ มีกระบวนการทำงานที่อาศัยการมีส่วนร่วม ผ่านประสบการณ์อย่างต่อเนื่อง เป็นการสะสมทุนทางสังคมในด้านทรัพยากรบุคคลที่มีคุณภาพ ซึ่งช่วยสร้างวินัยและวัฒนธรรมของสมาชิกในเครือข่ายหรือของชุมชน ทำให้มีศักยภาพในการเผชิญกับปัญหาด้านต่าง ๆ เกิดการพึ่งพาตนเองได้

4. เกิดการจัดการทรัพยากรในท้องถิ่น ปัญหาพื้นฐานของสังคมไทยเป็นเรื่องการจัดการทรัพยากร ไม่ว่าจะเป็นแหล่งน้ำ ป่า พื้นที่ลุ่มน้ำ ซึ่งหากขาดการรวมกลุ่มกัน ก็มักเกิดการขัดแย้ง ทะเลาะเบาะแว้ง เกิดกรณีพิพาททำให้คนในชุมชนแตกความสามัคคี การรวมกลุ่มเป็นเครือข่ายมีส่วนช่วยในการจัดการกับทรัพยากรท้องถิ่นในหลาย ๆ พื้นที่

5. เกิดกระบวนการผลักดันเชิงนโยบายในการจัดการปัญหาของประชาชนในปัจจุบันมีความต้องการให้เกิดการแก้ปัญหาเชิงระบบและมีความต่อเนื่อง จึงจำเป็นต้องมีการผลักดันให้เกิดมาตรการ หรือเป็นนโยบายที่มีการประกาศใช้เป็นกฎหมายต่าง ๆ เช่น พระราชบัญญัติ หรือกฎกระทรวง เพื่อให้รัฐบาลดูแล และมีการดำเนินการ ทั้งนี้เพราะกระบวนการนโยบายสาธารณะเน้นการมีส่วนร่วมเรียนรู้ของทุกฝ่าย จนเกิดเป็นความเข้าใจของสังคม (Social Understanding) เป็นคุณค่าของสังคม (Social Value) และเป็นการปฏิบัติโดยสังคม (Social Practice) ซึ่งการเรียนรู้ร่วมกันในการปฏิบัติ (Interactive Learning Through Action) คือ หัวใจของความสำเร็จในเรื่องต่าง ๆ

6. เกิดอำนาจหรือพลังคนจำนวนมากที่รวมตัวกัน โดยมีจุดมุ่งหมายร่วมกันที่ชัดเจนย่อมทำให้เกิดพลังในการรับฟัง กระบวนการทำงานของเครือข่าย กล่าวได้ว่า เป็นพลังของภาคประชาชนอย่างแท้จริง โดยมีจุดหมายเพื่อประโยชน์ของส่วนรวมเครือข่ายที่มีความแตกแยก มีความขัดแย้งและขาดความเป็นน้ำหนึ่งใจเดียวกันจะอ่อนแอ ขาดการร่วมมือผลักดัน เนื่องจากประเด็นปัญหาเชิงนโยบายต้องอาศัยการเชื่อมประสานกับเครือข่ายและภาคีอื่น ๆ เพื่อทำให้เครือข่ายมีพลังและมีอำนาจในการต่อรองที่สูงขึ้น พลังอำนาจของงานรวมกลุ่มนี้บางครั้งอาจไม่ส่งผลที่เป็นรูปธรรมโดยตรง แต่เป็นพลังหรือประโยชน์ในทางอ้อมที่บรรดากลุ่มหรือเครือข่ายอื่น ๆ ให้ความเกรงใจและสามารถนำมาเป็นการต่อรองในด้านเศรษฐกิจ สังคมและการเมืองได้

สรุปได้ว่า การทำงานแบบเครือข่ายมีความสำคัญโดยทำให้เกิดกระบวนการเรียนรู้ การเพิ่มโอกาสในการจัดการปัญหา เกิดการพึ่งพาตนเอง เกิดการจัดการทรัพยากร เกิดกระบวนการผลักดันเชิงนโยบายในการจัดการปัญหา และเกิดอำนาจหรือพลังคนจำนวนมากที่รวมตัวกัน โดยมีจุดมุ่งหมายร่วมกันที่ชัดเจนย่อมทำให้เกิดพลังในการรับฟัง ซึ่งจะมีประโยชน์กับหน่วยงานที่ทำงานคล้ายคลึงกัน ใช้เครือข่ายเป็นเวทีสำหรับแลกเปลี่ยนความคิดและประสบการณ์ สร้างการทำงานเป็นทีม เป็นฐานสำคัญในการปฏิรูปการศึกษาและพัฒนาประเทศ สามารถทำการเผยแพร่และประชาสัมพันธ์งานได้อย่างทั่วถึง และเป็นพลังในการต่อรองเพื่อสิ่งที่ถูกต้องเกิดพลังที่เข้มแข็งในการดำเนินงานผลักดันเรื่องที่เครือข่ายสนใจให้ประสบผลสำเร็จ

3.3 ประเภทของเครือข่าย

มีนักการศึกษา นักวิจัยกล่าวถึงประเภทของเครือข่ายไว้ดังนี้

กริช ธีรางศุ (2563, หน้า 18) กล่าวถึง ประเภทของเครือข่ายไว้ว่า เครือข่ายมีหลายประเภท ขึ้นอยู่กับวัตถุประสงค์ของการใช้งาน ซึ่งสามารถแบ่งได้ตามเกณฑ์การแบ่งดังนี้

1. แบ่งตามขนาดของกลุ่ม แบ่งได้เป็นเครือข่ายรวม (Total Network) และเครือข่ายย่อย (Subnet Work)

2. แบ่งตามพื้นที่ โดยแบ่งเป็นเครือข่ายระดับหมู่บ้านในพื้นที่ตำบล เครือข่ายระดับหมู่บ้านข้ามตำบล เครือข่ายระดับตำบลในอำเภอใดอำเภอหนึ่ง เครือข่ายอำเภอในจังหวัดใดจังหวัดหนึ่ง

3. แบ่งตามประเด็นที่สนใจร่วมกัน เป็นการแบ่งเครือข่ายขึ้นกับประเด็นที่เครือข่ายนั้นสนใจ อาทิ เครือข่ายการปฏิรูปครู เครือข่ายการศึกษาระดับปฐมวัย

4. แบ่งตามวิชาชีพของกลุ่มสมาชิก เช่น เครือข่ายนักการเมือง เครือข่ายผู้บริหารสถานศึกษา เครือข่ายนักธุรกิจ

5. แบ่งตามบทบาทของกลุ่ม เช่น เครือข่ายการศึกษาวิจัยเพื่อปฏิรูปการศึกษา เครือข่ายเพื่อการวิเคราะห์และเสนอแนะนโยบาย

6. แบ่งตามลักษณะภาคีที่ร่วมกันในเครือข่าย เช่น เครือข่ายแนวนอน (Horizontal Network) เป็นเครือข่ายของกลุ่มที่มีลักษณะทางสังคมใกล้เคียงกัน เครือข่ายแนวตั้ง (Vertical Network) เป็นการสร้างเครือข่ายระหว่างภาคีที่แตกต่างกัน

7. แบ่งตามระดับความผูกพัน เป็นการใช้ระดับความผูกพันระหว่างบุคคลเป็นศูนย์กลางเครือข่าย

อาร์โนลด์ และปาวลัส (Arnold & Paulus, 2010, p.189) แบ่งประเภทของเครือข่ายออกเป็น 2 ประเภท คือ

1. แบ่งตามลักษณะการเกิดของเครือข่าย ได้ 2 กลุ่ม คือ เครือข่ายที่เกิดจากการจัดการของภาครัฐ และเครือข่ายที่เกิดจากการสนับสนุนจากองค์กรพัฒนาเอกชน มีรายละเอียดดังนี้

1.1 เครือข่ายที่เกิดจากการจัดการของภาครัฐ เช่น เครือข่ายกองทุนหมู่บ้านเครือข่ายอาสาพัฒนาชุมชน

1.2 เครือข่ายที่เกิดจากการสนับสนุนจากองค์กรพัฒนาเอกชน เช่น เครือข่ายสิ่งแวดล้อม เครือข่ายสุขภาพ เครือข่ายประเภทนี้มักเป็นเครือข่ายที่เกิดขึ้นเองตามธรรมชาติ มีลักษณะไม่เป็นทางการ มีการจัดโครงสร้างแบบง่าย ๆ ไม่ซับซ้อน

2. แบ่งตามกิจกรรม ได้แก่ เครือข่ายที่ดำเนินกิจกรรมที่เกิดขึ้นในแต่ละช่วงเวลาเป็นเกณฑ์ มีการรวมตัวกันเป็นครั้งคราว เช่น เครือข่ายการเรียนรู้

สรุปได้ว่า การจัดแบ่งประเภท และรูปแบบของเครือข่ายในหลายมิติขึ้นอยู่กับบริบทที่เกี่ยวข้องและเงื่อนไขในการนำไปใช้ในการอธิบาย ทั้งนี้เครือข่ายแต่ละประเภทต่างก็มีองค์ประกอบหรือปัจจัยแวดล้อมและรูปแบบสัมพันธ์เชื่อมโยงที่แตกต่างกันจึงจำเป็นที่นักพัฒนาควรให้ความสำคัญในการทำความเข้าใจเกี่ยวกับประเภทของเครือข่ายเพื่อที่จะสามารถวิเคราะห์เชื่อมโยงเครือข่ายได้อย่างสัมพันธ์กับองค์ประกอบที่มีอยู่ในเครือข่ายเท่านั้น

3.4 องค์ประกอบของเครือข่ายความร่วมมือ

มีนักการศึกษา นักวิจัยกล่าวถึงองค์ประกอบของเครือข่ายความร่วมมือไว้ดังนี้

พิสิฐ เทพไกรวัล (2554, หน้า 132) ได้ศึกษาองค์ประกอบของเครือข่ายความร่วมมือเพื่อคุณภาพการจัดการศึกษา ประกอบด้วย 5 องค์ประกอบ ได้แก่

1. ลักษณะหรือกิจกรรมสำคัญที่เสริมประสิทธิภาพการดำเนินภารกิจของเครือข่าย
2. ขอบข่ายและภารกิจการบริหารจัดการสถานศึกษา
3. เทคนิค/วิธีการพัฒนาสมาชิกเครือข่าย
4. กระบวนการเสริมสร้างพลังอำนาจ (Empowerment) ของเครือข่าย
5. คุณลักษณะที่ดีของผู้นำเครือข่าย
6. การปฏิบัติงานของเครือข่ายและการสะท้อนผล

ยุทธนา คงแหลม (2559, หน้า 12) ได้ศึกษาเครือข่ายความร่วมมือทางวิชาการของสถานศึกษาระดับมัธยมศึกษา ประกอบด้วย 5 องค์ประกอบ ได้แก่

1. คุณลักษณะของผู้นำเครือข่าย
2. บทบาทและภาระหน้าที่ของเครือข่าย
3. การปฏิบัติงานของเครือข่าย
4. การเสริมสร้างพลังอำนาจของเครือข่าย
5. การพัฒนาสมาชิกของเครือข่าย

ภัทรวรรธน์ นิลแก้วบวรวิชญ์ (2559, หน้า 10) ได้ศึกษาองค์ประกอบของเครือข่ายความร่วมมือทางวิชาการไว้ 5 องค์ประกอบ คือ

1. กิจกรรมสำคัญที่เสริมประสิทธิภาพการดำเนินภารกิจของเครือข่าย
2. เทคนิค/วิธีการพัฒนาสมาชิกเครือข่าย
3. กระบวนการเสริมสร้างพลังอำนาจ (Empowerment)
4. คุณลักษณะที่ดีของสมาชิกและผู้นำเครือข่าย
5. การปฏิบัติงานของเครือข่ายและการสะท้อนผล

สุดา มงคลสิทธิ์ (2562, หน้า 5843) ได้ศึกษาองค์ประกอบของเครือข่ายความร่วมมือเพื่อพัฒนาการจัดการศึกษาไว้ 6 องค์ประกอบ คือ

1. หลักการของเครือข่าย
2. ภาระหน้าที่ในการพัฒนาการจัดการศึกษา
3. แนวทางการปฏิบัติงานเครือข่าย
4. กระบวนการเสริมสร้างซึ่งกันและกัน
5. คุณลักษณะที่ดีของผู้นำเครือข่าย
6. เทคนิควิธีการพัฒนาสมาชิกเครือข่ายครู

ชัชวาลย์ สิงหาทอง (2563, หน้า 5843) ได้ศึกษาองค์ประกอบของรูปแบบการบริหารจัดการเครือข่ายความร่วมมือระหว่างสถานศึกษาไว้ 6 องค์ประกอบ คือ

1. หลักการของรูปแบบเครือข่ายความร่วมมือ
2. วัตถุประสงค์ของเครือข่ายความร่วมมือ

3. ลักษณะกิจกรรมสำคัญที่เสริมประสิทธิภาพการดำเนินภารกิจของเครือข่าย
4. ขอบข่าย และภารกิจการบริหารจัดการสถานศึกษา
5. เทคนิควิธีการพัฒนาสมาชิกเครือข่าย
6. คุณลักษณะที่ดีของผู้นำเครือข่าย
7. บทบาทหน้าที่การปฏิบัติงานของเครือข่าย
8. โครงสร้างของเครือข่าย
9. การบริหารจัดการเครือข่าย

ผู้วิจัยนำองค์ประกอบของเครือข่ายความร่วมมือจากนักการศึกษา/นักวิจัยมาสังเคราะห์ แสดงดังตารางที่ 1

ตารางที่ 1 การสังเคราะห์องค์ประกอบของเครือข่ายความร่วมมือ

องค์ประกอบของเครือข่ายความร่วมมือ	นักการศึกษา/นักวิจัย					
	พิสิฐ เทพไกรวัล (2554)	ยุทธนา คงแหลม (2559)	ภัทรวรรธน์ นิลแก้วบรวิชญ์ (2559)	สุดา มงคลสิทธิ์ (2562)	ชัชวาลย์ สิงหาทอง (2563)	ความถี่
1. ลักษณะหรือกิจกรรมสำคัญที่เสริมประสิทธิภาพการดำเนินภารกิจของเครือข่าย	✓		✓		✓	3*
2. ขอบข่ายและภารกิจการบริหารจัดการสถานศึกษา/ภาระหน้าที่ในการพัฒนาการจัดการศึกษา	✓			✓	✓	3*
3. เทคนิค/วิธีการพัฒนาสมาชิกเครือข่าย	✓	✓	✓	✓	✓	5*
4. กระบวนการเสริมสร้างพลังอำนาจ	✓	✓	✓			3*
5. คุณลักษณะที่ดีของผู้นำเครือข่าย	✓	✓	✓	✓	✓	5*
6. การปฏิบัติงานของเครือข่ายและการสะท้อนผล	✓	✓	✓	✓		4*
7. บทบาทและภาระหน้าที่ของเครือข่าย		✓			✓	2
8. หลักการของเครือข่าย				✓	✓	2
9. กระบวนการเสริมสร้างซึ่งกันและกัน				✓		1
10. วัตถุประสงค์ของเครือข่ายความร่วมมือ					✓	1
11. โครงสร้างของเครือข่าย					✓	1
12. การบริหารจัดการเครือข่าย					✓	1

จากตารางที่ 1 การสังเคราะห์องค์ประกอบของเครือข่ายความร่วมมือจากนักการศึกษา/นักวิจัย จำนวน 5 คน ผู้วิจัยกำหนดเกณฑ์ในการเลือกรายการ ตั้งแต่ 3 คนขึ้นไป พบว่า มี 6 รายการที่มีความถี่ 3 - 5 คะแนน ดังนั้นผู้วิจัยจึงสรุปว่า องค์ประกอบของเครือข่ายความร่วมมือ ประกอบด้วย 1) กิจกรรมสำคัญที่เสริมประสิทธิภาพการดำเนินภารกิจของเครือข่าย 2) ขอบข่ายและภารกิจการบริหารจัดการสถานศึกษาของเครือข่าย 3) เทคนิค/วิธีการพัฒนาสมาชิกเครือข่าย 4) กระบวนการเสริมสร้างพลังอำนาจ (Empowerment) ของเครือข่าย 5) คุณลักษณะที่ดีของผู้นำเครือข่าย และ 6) การปฏิบัติงานของเครือข่ายและการสะท้อนผล โดยมีรายละเอียดดังนี้

1. กิจกรรมสำคัญที่เสริมประสิทธิภาพการดำเนินภารกิจของเครือข่าย

การดำเนินภารกิจของเครือข่ายที่มีประสิทธิภาพควรเริ่มจากการรับรู้ร่วมกันซึ่งถือเป็นหัวใจของเครือข่ายที่ทำให้เครือข่ายดำเนินไปอย่างต่อเนื่อง กิจกรรมสำคัญ คือ การสร้างวิสัยทัศน์ร่วมกัน ซึ่งวิสัยทัศน์ร่วม หมายถึง การที่สมาชิกมองเห็นจุดมุ่งหมายในอนาคตที่เป็นภาพเดียวกัน มีการรับรู้และเข้าใจไปในทิศทางเดียวกัน และมีเป้าหมายที่จะเดินทางไปด้วยกัน การมีวิสัยทัศน์ร่วมกันจะทำให้กระบวนการขับเคลื่อนเกิดพลัง มีความเป็นเอกภาพ และช่วยผ่อนคลายความขัดแย้งอันเนื่องมาจากความคิดเห็นที่แตกต่างกัน ในทางตรงกันข้าม ถ้าวิสัยทัศน์หรือเป้าหมายของสมาชิกบางกลุ่มขัดแย้งกับวิสัยทัศน์หรือเป้าหมายของเครือข่าย พฤติกรรมของสมาชิกกลุ่มนั้นก็จะเริ่มแตกต่างจากแนวปฏิบัติที่สมาชิกเครือข่ายกระทำร่วมกัน ดังนั้นแม้ว่าจะต้องเสียเวลามากกับความพยายามในการสร้างวิสัยทัศน์ร่วมกัน แต่ก็จำเป็นจะต้องทำให้เกิดขึ้น หรือถ้าสมาชิกมีวิสัยทัศน์ส่วนตัวอยู่แล้วก็ต้องปรับให้สอดคล้องกับวิสัยทัศน์ของเครือข่ายให้มากที่สุดแม้จะไม่ซ้อนทับกันแนบสนิทจนเป็นภาพเดียวกัน แต่อย่างน้อยก็ควรสอดรับไปในทิศทางเดียวกัน มีความสนใจหรือผลประโยชน์ร่วมกัน นอกจากนี้ยังต้องการมีส่วนร่วมของสมาชิกทุกคนในเครือข่าย (stakeholders participation) การมีส่วนร่วมของสมาชิกในเครือข่าย เป็นกระบวนการที่สำคัญมากในการพัฒนาความเข้มแข็งของเครือข่าย เป็นเงื่อนไขที่ทำให้เกิดการร่วมรับรู้ ร่วมคิด ร่วมตัดสินใจ และร่วมลงมือกระทำอย่างเข้มแข็ง (ชัชวาลย์ สิงหาทอง, 2561, หน้า 4) นอกจากนี้ พิสิฐ เทพไกรวัล (2554, หน้า 140) ได้ศึกษาการพัฒนารูปแบบเครือข่ายความร่วมมือเพื่อคุณภาพการจัดการศึกษา พบว่า ลักษณะหรือกิจกรรมสำคัญที่เสริมประสิทธิภาพการดำเนินภารกิจของเครือข่ายนั้น ประกอบด้วย การมีส่วนร่วมของสมาชิก การมีวิสัยทัศน์ร่วม การติดต่อสื่อสารและการประสานงาน การปฏิสัมพันธ์เชิงแลกเปลี่ยน การพัฒนาสมาชิกเครือข่ายอย่างต่อเนื่อง การเสริมสร้างกระบวนการเรียนรู้และการปรับตัว การติดตามและประเมินผลการปฏิบัติงาน และการพัฒนากิจกรรมและความเคลื่อนไหวทางการศึกษา และภัทรวรรธน์ นิลแก้วบวรวิชญ์ (2559, หน้า 175) ได้ศึกษารูปแบบการพัฒนาเครือข่าย ความร่วมมือ พบว่า กิจกรรมสำคัญที่เสริมประสิทธิภาพการดำเนินภารกิจของเครือข่าย ประกอบด้วย กำหนดวิสัยทัศน์ กำหนดเป้าหมาย กำหนดบทบาทหน้าที่ กำหนดวิธีการสื่อสารและกลไกการประสานงาน ให้ความรู้ความเข้าใจในแผนการปฏิบัติและประเมินผล กำหนดแผนปฏิบัติการ และวางระบบการประเมินผล

สรุปได้ว่า กิจกรรมสำคัญที่เสริมประสิทธิภาพการดำเนินภารกิจของเครือข่าย หมายถึง วิธีปฏิบัติงานเป็นเครือข่ายความร่วมมือ ในประเด็นการมีวิสัยทัศน์ร่วม การมีส่วนร่วมของสมาชิก การปฏิสัมพันธ์เชิงแลกเปลี่ยน การติดต่อสื่อสาร การเสริมสร้างกระบวนการเรียนรู้และการปรับตัว

การพัฒนากิจกรรมและความเคลื่อนไหวทางการศึกษา การพัฒนาสมาชิกเครือข่ายอย่างต่อเนื่อง และการติดตามและประเมินผลการปฏิบัติงาน

2. ขอบข่ายและภารกิจการบริหารจัดการสถานศึกษาของเครือข่าย

การบริหารสถานศึกษา เป็นกระบวนการทำงานให้สำเร็จ โดยต้องอาศัยกลุ่มบุคคลที่เกี่ยวข้องกับการศึกษา การบริหารกิจกรรมทุกชนิด และการดำเนินงานทุกอย่างของผู้บริหารโรงเรียน ครู และประชาชนทุกคนในสังคมนั้นได้นำประสบการณ์ที่ได้จากการเรียนรู้ไปพัฒนาชีวิต และสามารถอยู่ในสังคมร่วมกันได้อย่างมีความสุขตามศักยภาพของตน (วลินดา รสชา, 2563, หน้า 17) ตามกฎกระทรวงกำหนดหลักเกณฑ์ และวิธีการกระจายอำนาจการบริหารและการจัดการศึกษา พ.ศ. 2550 มีความสัมพันธ์กับมาตราที่ 39 แห่งพระราชบัญญัติการศึกษาแห่งชาติ พ.ศ. 2542 และที่แก้ไขเพิ่มเติม (ฉบับที่ 2) พ.ศ. 2545 ที่กำหนดให้กระทรวงดำเนินการกระจายอำนาจบริหารและจัดการศึกษาให้กับสถานศึกษาใน 4 งาน คือ การบริหารวิชาการ การบริหารงบประมาณ การบริหารบุคคล และการบริหารทั่วไป ไปยังคณะกรรมการเขตพื้นที่การศึกษามัธยมศึกษาและสถานศึกษาในเขตพื้นที่การศึกษาโดยตรง (กระทรวงศึกษาธิการ, 2561) ซึ่งมีรายละเอียดดังนี้

2.1 การบริหารงานวิชาการงานวิชาการถือว่าเป็นงานหลักสำคัญของสถานศึกษา เพราะเกี่ยวข้องโดยตรงต่อการพัฒนานักเรียนให้บรรลุวัตถุประสงค์มุ่งให้การกระจายอำนาจในการบริหารจัดการไปให้สถานศึกษาให้มากที่สุด ด้วยเจตนารมณ์ที่จะให้สถานศึกษาดำเนินการได้โดยอิสระคล่องตัวรวดเร็ว สอดคล้องกับความต้องการของผู้เรียน สถานศึกษา ชุมชน ท้องถิ่น และการมีส่วนร่วมจากผู้มีส่วนได้ส่วนเสียทุกฝ่าย ซึ่งเป็นปัจจัยสำคัญให้สถานศึกษามีความเข้มแข็งในการบริหารและการจัดการสามารถพัฒนาหลักสูตรและกระบวนการเรียนรู้ ตลอดจนการวัดผลประเมินผล รวมทั้งการจัดปัจจัยเกื้อหนุนการพัฒนาคุณภาพนักเรียน ชุมชน ท้องถิ่น ได้อย่างมีคุณภาพและมีประสิทธิภาพตามหลักการและแนวคิด ดังนี้ 1) ยึดหลักให้สถานศึกษาจัดทำหลักสูตรสถานศึกษาให้เป็นไปตามกรอบหลักสูตรแกนกลางการศึกษาขั้นพื้นฐานและสอดคล้องกับสภาพปัญหาและความต้องการของชุมชนและสังคมอย่างแท้จริง โดยมีครู ผู้บริหาร ผู้ปกครองและชุมชนมีส่วนร่วมการดำเนินการ 2) มุ่งส่งเสริมสถานศึกษาให้จัดกระบวนการเรียนรู้ โดยถือว่าผู้เรียนสำคัญที่สุด 3) มุ่งส่งเสริมให้ชุมชนและสังคม มีส่วนร่วมในการกำหนดหลักสูตร กระบวนการเรียนรู้ รวมทั้งเป็นเครือข่ายและแหล่งการเรียนรู้ 4) มุ่งจัดการศึกษาให้มีคุณภาพและมาตรฐาน โดยจัดให้มีดัชนีชี้วัดคุณภาพการจัดหลักสูตรและกระบวนการเรียนรู้ และสามารถตรวจสอบคุณภาพการจัดการศึกษาได้ทุกช่วงชั้น 5) มุ่งส่งเสริมให้มีการร่วมมือเป็นเครือข่ายเพื่อเพิ่มประสิทธิภาพและคุณภาพในการจัดและพัฒนาการศึกษา

2.2 การบริหารงานงบประมาณที่ยึดหลักการและแนวคิด ดังนี้ 1) ยึดหลักความเท่าเทียมกันและความเสมอภาคทางโอกาสการศึกษาของผู้เรียนในการจัดสรรงบประมาณเพื่อการจัดการศึกษาขั้นพื้นฐาน โดยรัฐจัดสรรเงินอุดหนุนเป็นค่าใช้จ่ายรายบุคคล สำหรับผู้เรียนในระดับการศึกษาขั้นพื้นฐานแก่สถานศึกษาของรัฐและเอกชนอย่างเท่าเทียมกัน และจัดสรรเพิ่มเติมให้แก่ผู้เรียนที่มีลักษณะพิเศษตามความจำเป็น 2) มุ่งเน้นการเสริมสร้างประสิทธิภาพและประสิทธิผลของระบบการจัดสรรงบประมาณโดยให้สถานศึกษามีความเป็นอิสระในการตัดสินใจ มีความคล่องตัวควบคู่กับความโปร่งใส และความรับผิดชอบที่ตรวจสอบได้จากผลสำเร็จของงานและทรัพยากรที่ใช้ 3) ยึดหลักการกระจายอำนาจในการบริหารจัดการงบประมาณ โดยจัดสรรงบประมาณ ให้เป็นวงเงินรวม

แก่สถานศึกษา 4) มุ่งพัฒนาขีดความสามารถในการบริหารจัดการงบประมาณ ตามมาตรฐานการจัดการทางการเงินทั้ง 7 ด้าน คือ การวางแผนงบประมาณ การคำนวณต้นทุนผลผลิต การจัดระบบการจัดหาพัสดุ การบริหารทางการเงินและการควบคุมงบประมาณ การรายงานทางการเงินและผลการดำเนินงาน การบริหารสินทรัพย์ และการตรวจสอบภายใน

2.3 การบริหารงานบุคคล งานบุคคล ยึดหลักการและแนวคิด ดังนี้ 1) ยึดหลักการบริหารเพื่อให้เกิดการพัฒนาบุคลากรอย่างต่อเนื่อง 2) ยึดหลักความเป็นอิสระในการบริหารงานบุคคลของสถานศึกษาตามนโยบาย กฎหมาย และหลักเกณฑ์ที่กำหนด 3) ยึดหลักธรรมาภิบาลซึ่งขอบข่ายและภารกิจงานบุคคล ประกอบด้วย การวางแผนอัตรากำลัง การจัดสรรอัตรากำลังข้าราชการครูและบุคลากรทางการศึกษา การสรรหาและบรรจุแต่งตั้ง การเปลี่ยนตำแหน่งให้สูงขึ้น การย้ายข้าราชการครูและบุคลากรทางการศึกษา การดำเนินการเกี่ยวกับการเลื่อนขั้นเงินเดือน การลาทุกประเภท การดำเนินการทางวินัยและการลงโทษ การอุทธรณ์และการร้องทุกข์ การออกจากราชการ การจัดระบบและการจัดทำทะเบียนประวัติ การเสนอขอพระราชทานเครื่องราชอิสริยาภรณ์ การส่งเสริมการประเมินวิทยฐานะ การส่งเสริมและยกย่องเชิดชูเกียรติการส่งเสริมมาตรฐานวิชาชีพและจรรยาบรรณวิชาชีพ การส่งเสริมวินัยคุณธรรมจริยธรรม การส่งเสริมการขอรับใบอนุญาตประกอบวิชาชีพครูและบุคลากรทางการศึกษา การนำเทคโนโลยีมาประยุกต์ใช้ การบริหารตามหลักธรรมาภิบาล การมีส่วนร่วมของผู้มีส่วนเกี่ยวข้อง การใช้ระบบการประเมินผล การปฏิบัติงานที่นำเอาการพัฒนาวิชาชีพมามีส่วนเกี่ยวข้อง และการพัฒนาข้าราชการครูและบุคลากรทางการศึกษา

2.4 การบริหารทั่วไป งานบริหารทั่วไป ยึดหลักการและแนวคิด ดังนี้ 1) ยึดหลักให้สถานศึกษามีความเป็นอิสระในการบริหารและจัดการศึกษาด้วยตนเองให้มากที่สุด และเป็นไปตามนโยบายและมาตรฐานการศึกษาของชาติ 2) มุ่งส่งเสริมประสิทธิภาพ และประสิทธิผลในการบริหารและการจัดการศึกษาของสถานศึกษา ตามหลักการการบริหารงานที่มุ่งเน้นผลสัมฤทธิ์ของงานเป็นหลักโดยเน้นความโปร่งใสความรับผิดชอบที่ตรวจสอบได้ ตามกฎเกณฑ์ กติกา ตลอดจนการมีส่วนร่วมของบุคคล ชุมชน และองค์กรที่เกี่ยวข้อง 3) มุ่งพัฒนาองค์กรทั้งระบบให้เป็นองค์กรสมัยใหม่โดยนำนวัตกรรมและเทคโนโลยีมาใช้อย่างเหมาะสม สามารถเชื่อมโยง ติดต่อ สื่อสารกันได้อย่างรวดเร็วด้วยระบบเครือข่ายและเทคโนโลยีที่ทันสมัย 4) ช่วยประสานส่งเสริมและสนับสนุนให้การบริหารงานอื่น ๆ บรรลุผลตามมาตรฐานคุณภาพและเป้าหมายที่กำหนดไว้ โดยมีบทบาทหลักในการประสาน ส่งเสริม สนับสนุนและการอำนวยความสะดวกต่าง ๆ ในการให้บริการการศึกษาทุกรูปแบบตามบทบาทของสถานศึกษา

สรุปได้ว่า ขอบข่ายและภารกิจการบริหารจัดการสถานศึกษาของเครือข่าย หมายถึง วิธีปฏิบัติงานเป็นเครือข่ายความร่วมมือในการบริหารจัดการสถานศึกษา 4 ด้าน ได้แก่ ด้านการบริหารงานวิชาการ มี 5 ตัวบ่งชี้ คือ 1) การพัฒนาหลักสูตรสถานศึกษา 2) การพัฒนากระบวนการจัดการเรียนรู้ 3) การพัฒนาและใช้แหล่งเรียนรู้ภายในและภายนอกสถานศึกษา 4) การแนะแนวการศึกษา และ 5) การพัฒนาระบบประกันคุณภาพภายในสถานศึกษา ด้านการบริหารงานงบประมาณ มี 4 ตัวบ่งชี้ คือ 1) การส่งเสริมการระดมทุนเพื่อการศึกษาและการพัฒนา 2) การมีส่วนร่วมในการจัดการทรัพยากร 3) การประสานร่วมมือกับผู้รับผิดชอบแหล่งทรัพยากร เพื่อสนับสนุนการจัดการศึกษา และ 4) การพัฒนาระบบสารสนเทศด้านทรัพยากรทางการศึกษา ด้านการบริหาร

งานบุคคล มี 5 ตัวบ่งชี้ คือ 1) การพัฒนาครูด้านการจัดการเรียนรู้โดยเน้นผู้เรียนเป็นสำคัญ 2) การนำเทคโนโลยีมาประยุกต์ใช้ในการพัฒนาบุคคล 3) การส่งเสริมและพัฒนาจริยธรรมครู การส่งเสริมให้บุคลากรครูมีวิทยฐานะสูงขึ้น และ 4) การบริหารโดยใช้หลักธรรมาภิบาล และด้านการบริหารทั่วไป มี 5 ตัวบ่งชี้ คือ 1) การสร้างวิสัยทัศน์ร่วมกัน 2) การระดมทรัพยากรเพื่อการศึกษา 3) การประสานงานเครือข่ายอย่างต่อเนื่อง 4) การจัดระบบควบคุมภายใน และ 5) การประเมินสถานศึกษา และรายงาน SAR ตามสภาพจริง

3. เทคนิค/วิธีการพัฒนาสมาชิกเครือข่าย

สมาชิกเครือข่ายมีความสำคัญในการมีส่วนร่วมในกิจการของเครือข่าย กระบวนการพัฒนาสมาชิกเครือข่าย อาจมีลักษณะของการให้คำปรึกษาและให้แนวทางการปฏิบัติแก่สมาชิกเครือข่ายอื่น ๆ เพื่อให้สอดคล้องกับเป้าหมายในการพัฒนาร่วมกัน ผลสัมฤทธิ์ของความเป็นเครือข่ายที่ก่อให้เกิดกระบวนการเรียนรู้ และการพัฒนาที่ต่อเนื่อง โดย พิสิฐ เทพไกรวัล (2554, หน้า 141) ได้ศึกษาการพัฒนารูปแบบเครือข่ายความร่วมมือเพื่อคุณภาพการจัดการศึกษา พบว่า เทคนิค/วิธีการพัฒนาสมาชิกเครือข่ายนั้น ประกอบด้วย การประชุมเชิงปฏิบัติการ การปฏิบัติจริง การระดมความคิด การอภิปราย การศึกษาดูงาน และการบรรยาย ส่วน ยุทธนา คงแหลม (2559, หน้า 85) ได้ศึกษาการพัฒนารูปแบบเครือข่ายความร่วมมือ พบว่า การพัฒนาสมาชิกเครือข่ายความร่วมมือ ประกอบด้วย 11 องค์ประกอบ ได้แก่ ฝึกอบรมพัฒนาสมาชิกเครือข่าย สอนงานระหว่างสมาชิกเครือข่าย ระดมสมองระหว่างสมาชิกเครือข่าย สัมมนาแลกเปลี่ยนเรียนรู้ระหว่างสมาชิกเครือข่าย ประชุมเชิงปฏิบัติการร่วมกันของสมาชิกเครือข่ายประชุมกลุ่มย่อยภายในองค์กรเครือข่าย จัดการประเด็นปัญหาเร่งด่วนของสมาชิกเครือข่าย จัดศูนย์ข้อมูลข่าวสารและการเรียนรู้แก่สมาชิกเครือข่าย จัดศึกษาดูงานแก่สมาชิกเครือข่าย ส่งเสริมการปฏิบัติจริงแก่สมาชิกเครือข่าย มอบหมายภารกิจใหม่แก่สมาชิกเครือข่าย ภัทรวรรธน์ นิลแก้วบวรวิชญ์ (2559, หน้า 176) ได้ศึกษารูปแบบการพัฒนาเครือข่ายความร่วมมือ พบว่า เทคนิค/วิธีการพัฒนาสมาชิกเครือข่าย ประกอบด้วย การอบรม การประชุมเชิงปฏิบัติการ การปฏิบัติจริง การระดมความคิด และการศึกษาดูงาน และศันสนีย์ อินสาร (2562, หน้า 108) ได้ศึกษาองค์ประกอบการพัฒนาสมาชิกเครือข่าย พบว่า การพัฒนาสมาชิกเครือข่ายความร่วมมือประกอบด้วย การฝึกอบรมพัฒนาศักยภาพของสมาชิกเครือข่ายอย่างสม่ำเสมอ การจัดประชุมร่วมกันของสมาชิกเครือข่ายสม่ำเสมอ การจัดประเด็นปัญหาเร่งด่วนของสมาชิกเครือข่าย การจัดโครงการศึกษาดูงานแก่สมาชิกเครือข่ายในพื้นที่ต้นแบบ การจัดสัมมนาแลกเปลี่ยนเรียนรู้ระหว่างสมาชิกเครือข่าย และการส่งเสริมการจัดกิจกรรมใหม่ ๆ เพื่อเสริมสร้างความรู้สมาชิกเครือข่าย

สรุปได้ว่า เทคนิค/วิธีการพัฒนาสมาชิกเครือข่าย หมายถึง วิธีปฏิบัติงานเป็นเครือข่ายความร่วมมือ ในประเด็น การศึกษาดูงาน การฝึกอบรม/การประชุมเชิงปฏิบัติการ การพัฒนาบุคลากรด้วย ICT การสร้างชุมชนการเรียนรู้ทางวิชาชีพ (PLC) และการนิเทศแบบ Coaching & Mentoring

4. กระบวนการเสริมสร้างพลังอำนาจ (Empowerment) ของเครือข่าย

การเสริมพลังอำนาจเป็นการปฏิบัติของผู้อำนวยการสถานศึกษาในการทำให้ผู้ใต้บังคับบัญชามีความสามารถในการปฏิบัติงานให้บรรลุตามวัตถุประสงค์ขององค์กร โดยการสร้างแรงกระตุ้น เสริมแรงจูงใจเพื่อให้เกิดความเชื่อมั่นรับรู้ความสามารถและศักยภาพของตนเอง สามารถควบคุมและบริหารจัดการได้อย่างมีประสิทธิภาพ (สุรเดช รอดจินดา, 2560, หน้า 17) โดยการเสริมสร้าง

พลังอำนาจควรเริ่มที่การเสริมสร้างภายในตนเองของบุคคลก่อน ทั้งนี้เพราะคนที่มีเสริมสร้างพลังอำนาจในตนเองเท่านั้นจึงจะสามารถเสริมสร้างเสริมสร้างพลังอำนาจให้แก่ผู้อื่นโดยเน้นที่ตัวบุคคล 4 ประการ ดังนี้ 1) เพิ่มความสามารถในตัวบุคคล (Increasing self-efficacy) โดยเน้นที่ความรู้สึกภายในตัวบุคคล ส่งเสริมให้มีความเชื่อมั่นในความสามารถของตนเองเอาชนะอุปสรรคต่าง ๆ 2) พัฒนาความรู้สึกเรื่องการทำงานเป็นทีม (Teamwork) โดยปลุกจิตสำนึกในตัวบุคคลในเรื่องของความร่วมมือร่วมใจกันทำงานเป้าหมายร่วมกันที่จะใช้พลังอำนาจของทีมในการแก้ปัญหา 3) ลดการตำหนิของตนเอง (Reducing self-blame) โดยเปลี่ยนวิธีการมองปัญหาจากการกล่าวโทษตนเองมาเป็นการนำปัญหาของตนเองมาพูดคุยในกลุ่มให้กลุ่มมีความรับผิดชอบร่วมกัน ในการมองและแก้ปัญหา วิธีที่จะช่วยให้ผู้ประสบปัญหารู้สึกเป็นอิสระจากสถานการณ์ทางสังคมที่ตนประสบอยู่ และ 4) กำหนดความรับผิดชอบของบุคคลต่อการเปลี่ยนแปลงในอนาคต (Assuming personal responsibility for change) เพื่อให้บุคคลนั้นมีส่วนร่วมอย่างจริงจัง และรับรู้พลังอำนาจของตนเองในการมุ่งมั่นที่จะแก้ไขปัญหาหรือปรับเปลี่ยนสถานการณ์ต่าง ๆ ให้ดีขึ้น บุคลากรที่มีพลังอำนาจการทำงานจะรู้สึกว่าวิถีชีวิตขึ้นอยู่กับสิ่งที่ตนกระทำเพราะเป็นผู้รับผลที่เกิดขึ้นจากการกระทำของตนเอง บุคลากรที่มีพลังอำนาจการทำงานจะรับรู้ความหมายถือเป็นพันธสัญญาที่ให้ไว้กับตนเองและรู้ว่าตนเองต้องทำอะไร อย่างไร รางวัลที่ได้รับในความรู้สึกของบุคลากรที่มีพลังอำนาจการทำงาน คือ ความรู้สึกพอใจที่ได้พัฒนาปัญญา ทักษะความสามารถ ความเจริญก้าวหน้า ความสำเร็จร่วมกันในการทำงาน การได้รับการยอมรับและให้ความสำคัญ มีความอดทนต่อความผิดพลาด เกิดความอดทนและความเพียรพยายามในการทำงาน (Gutierrez, Parsons, & Cox, 1998, p. 6) ส่วน ยุทธนา คงแหลม (2559, หน้า 85) ได้ศึกษาการพัฒนารูปแบบเครือข่ายความร่วมมือ พบว่า การเสริมสร้างพลังอำนาจของเครือข่ายความร่วมมือประกอบด้วย 9 องค์ประกอบ ได้แก่ สร้างความตระหนักร่วมกันของสมาชิกเครือข่าย ยอมรับในผลการปฏิบัติงานร่วมกันของเครือข่าย เสริมสร้างความรู้ทักษะความสามารถของสมาชิกเครือข่าย สร้างความไว้วางใจระหว่างสมาชิกเครือข่าย ส่งเสริมการมีส่วนร่วมของเครือข่าย ให้อิสระในการทำงานแก่สมาชิก จัดบรรยากาศแลกเปลี่ยนเรียนรู้ระหว่างสมาชิกเครือข่าย มอบหมายอำนาจหน้าที่แก่สมาชิกเครือข่าย จัดหาและสนับสนุนทรัพยากรแก่กลุ่มโรงเรียน และภัทรวรรธน์ นิลแก้วบวรวิชญ์ (2559, หน้า 176) ได้ศึกษารูปแบบการพัฒนาเครือข่ายความร่วมมือ พบว่า กระบวนการเสริมสร้างพลังอำนาจ (Empowerment) ประกอบด้วย การสร้างความตระหนัก การมอบหมายอำนาจหน้าที่ การให้อิสระในการทำงาน การเสริมสร้างความรู้ ทักษะความสามารถ การสนับสนุนทรัพยากรที่จำเป็น การจัดบรรยากาศแลกเปลี่ยนเรียนรู้ การส่งเสริมการสร้างขวัญและกำลังใจ การสนับสนุนทรัพยากรที่จำเป็น การสร้างความไว้วางใจ และการยอมรับในผลการปฏิบัติงาน

สรุปได้ว่า กระบวนการเสริมสร้างพลังอำนาจ (Empowerment) ของเครือข่าย หมายถึง วิธีปฏิบัติงานเป็นเครือข่ายความร่วมมือ ในประเด็นสร้างความตระหนัก มอบหมายอำนาจหน้าที่ให้อิสระในการทำงาน เสริมสร้างความรู้ ทักษะความสามารถ สนับสนุนทรัพยากรที่จำเป็น จัดบรรยากาศแลกเปลี่ยนเรียนรู้ ส่งเสริมการสร้างขวัญและกำลังใจ สร้างความไว้วางใจ และยอมรับในผลการปฏิบัติงาน

5. คุณลักษณะที่ดีของผู้นำเครือข่าย

ผู้นำเครือข่ายเป็นบุคคลสำคัญที่สุดในการกำหนดความสำเร็จ หรือความล้มเหลวของเครือข่าย ดังนั้นผู้นำเครือข่ายซึ่งทำหน้าที่เป็นผู้บริหารเครือข่ายซึ่งจะต้องมีคุณลักษณะที่เหมาะสมกับการเป็นผู้นำ ตลอดจนการมีภาวะผู้นำที่จะเป็นปัจจัยหลักสำคัญในการพัฒนาองค์การให้เจริญก้าวหน้าและยกระดับคุณภาพการจัดการศึกษาให้ประสบผลสำเร็จ โดย พิสิฐ เทพไกรวัล (2554, หน้า 141) ได้ศึกษาการพัฒนารูปแบบเครือข่ายความร่วมมือเพื่อคุณภาพการจัดการศึกษา พบว่า คุณลักษณะที่ดีของผู้นำเครือข่ายนั้นประกอบด้วย การมีภาวะผู้นำทางวิชาการสูง มีความรับผิดชอบสูง มีความคิดริเริ่มสร้างสรรค์ มีความเป็นประชาธิปไตย มีมนุษยสัมพันธ์ จริงใจต่อเพื่อนร่วมงาน และมีความสามารถในการสื่อความคิด นอกจากนี้ ภัทรวรรธน์ นิลแก้วบวรวิชญ์ (2559, หน้า 176) ได้ศึกษารูปแบบการพัฒนาเครือข่ายความร่วมมือ พบว่า ผู้นำเครือข่ายและภาวะผู้นำเป็นคุณลักษณะที่สำคัญที่สุดในการกำหนดความสำเร็จหรือความล้มเหลวของเครือข่าย ดังนั้นผู้บริหารเครือข่ายต้องมีคุณลักษณะที่เหมาะสมกับการเป็นผู้นำ เป็นปัจจัยหลักในการพัฒนาองค์การให้เจริญก้าวหน้า และการยกระดับคุณภาพการจัดการศึกษาให้ประสบผลสำเร็จ โดยคุณลักษณะที่ดีของผู้นำเครือข่าย ประกอบด้วย มีความเป็นประชาธิปไตย มีความคิดริเริ่มสร้างสรรค์ มีความรับผิดชอบสูง มีภาวะผู้นำทางวิชาการสูง มีมนุษยสัมพันธ์ จริงใจต่อเพื่อนร่วมงาน และมีความสามารถในการสื่อความคิด และ ยุทธนา คงแหลม (2559, หน้า 68) ได้ศึกษาการพัฒนารูปแบบเครือข่ายความร่วมมือ พบว่า คุณลักษณะของผู้นำเครือข่ายความร่วมมือ ประกอบด้วย 14 องค์ประกอบ ได้แก่ มีวิสัยทัศน์ เป็นผู้ที่มีจริยธรรมให้แก่เพื่อนร่วมงาน ปฏิบัติงานเพื่อให้เกิดการเปลี่ยนแปลงร่วมกัน ใจกว้างยอมรับฟังความคิดเห็นเพื่อนร่วมงานในเครือข่าย มีความเชื่อมั่นในตนเอง ตัดสินใจอย่างมีเหตุผล มีมนุษยสัมพันธ์และจริงใจต่อเพื่อนร่วมงาน มีความรับผิดชอบในการทำงานร่วมกัน มีบุคลิกภาพดีเป็นที่ยอมรับของทุกคน กระตือรือร้นในการทำงานเพื่อความสำเร็จร่วมกัน มีความคิดสร้างสรรค์ในการบริหารจัดการเครือข่าย มีความรู้ความเข้าใจและทักษะการทำงาน ควบคุมอารมณ์ได้ดี แม้มีความคิดเห็นต่าง มีความมุ่งมั่นในการทำงานให้สำเร็จร่วมกัน

สรุปได้ว่า คุณลักษณะที่ดีของผู้นำเครือข่าย หมายถึง วิธีปฏิบัติงานเป็นเครือข่ายความร่วมมือในประเด็นมีภาวะผู้นำทางวิชาการสูง มีความรับผิดชอบสูง มีความคิดริเริ่มสร้างสรรค์ มีความเป็นประชาธิปไตย มีมนุษยสัมพันธ์จริงใจต่อเพื่อนร่วมงาน และมีความสามารถในการสื่อความคิด

6. การปฏิบัติงานของเครือข่ายและการสะท้อนผล

การปฏิบัติงานของเครือข่ายเป็นการทำตามหน้าที่ภารกิจ เป็นวิธีปฏิบัติที่เกิดขึ้นเนื่องจากภารกิจตามบทบาทหน้าที่ การทำงานเชิงปฏิบัติการจึงเป็นวิธีที่สะท้อนถึงความสัมพันธ์ที่ดีระหว่างโรงเรียนกับหน่วยงานอื่นที่เกี่ยวข้องกับการผลิตนักเรียน ครู ซึ่งจะมีสมรรถภาพดีขึ้นหากสามารถจัดระบบข้อมูลข่าวสารระหว่างกันอย่างสม่ำเสมอ ทำให้เกิดความรู้สึกว่าระบบทำงานเป็นไปด้วยดี ส่วนการสะท้อนความคิด คือ การเรียนรู้ของผู้ปฏิบัติที่ต้องสร้างความเข้าใจอย่างลึกซึ้งถึงประสบการณ์การทำงานด้วยกระบวนการคิดทบทวน ใคร่ครวญ วิเคราะห์ตรวจสอบอย่างมีเหตุผล และสามารถสร้างความเข้าใจอย่างถ่องแท้ด้วยอารมณ์ ความรู้สึกของบุคคลที่เกี่ยวข้อง เพื่อความรู้ที่หยั่งลึกถึงปัญหา และวิธีแก้ไข เพื่อพัฒนาการปฏิบัติงานนั้นให้มีคุณภาพสูงสุด (สุชีรา มะหิเมือง และ

คณะ, 2554, หน้า 31) โดย พิสิฐ เทพไกรวัล (2554, หน้า 142) ได้ศึกษาการพัฒนารูปแบบเครือข่ายความร่วมมือเพื่อคุณภาพการจัดการศึกษา พบว่า การปฏิบัติงานของเครือข่ายและการสะท้อนผลนั้น ประกอบด้วย กำหนดวิสัยทัศน์ กำหนดเป้าหมาย กำหนดวิธีการสื่อสารและกลไกการประสานงาน กำหนดบทบาทหน้าที่ วางระบบการประเมินผล ให้ความรู้ความเข้าใจในแผนงานการปฏิบัติ และประเมินผล และกำหนดแผนปฏิบัติการ นอกจากนี้ ยุทธนา คงแหลม (2559, หน้า 77) ได้ศึกษาการพัฒนารูปแบบเครือข่ายความร่วมมือ พบว่า การปฏิบัติงานของเครือข่ายความร่วมมือ ประกอบด้วย 7 ข้อ ได้แก่ วิเคราะห์ปัญหาร่วมกัน ระบุจุดหมายหรือเป้าหมายร่วมกัน จัดทำแผนพัฒนาคุณภาพงานวิชาการของกลุ่มโรงเรียนร่วมกัน จัดทำงบประมาณของกลุ่มโรงเรียนร่วมกัน พัฒนาคุณภาพงานวิชาการตามแผนที่วางไว้ ประเมินผลการทำงานของกลุ่มโรงเรียนร่วมกัน รายงานผลการพัฒนาคุณภาพทางวิชาการของกลุ่มโรงเรียนร่วมกัน และ ภัทรวรรธน์ นิลแก้วบวรวิชญ์ (2559, หน้า 176) ได้ศึกษารูปแบบการพัฒนาเครือข่ายความร่วมมือ พบว่า การปฏิบัติงานของเครือข่ายและการสะท้อนผล ประกอบด้วย กำหนดวิสัยทัศน์ กำหนดเป้าหมาย กำหนดบทบาทหน้าที่ กำหนดวิธีการสื่อสารและกลไกการประสานงาน ให้ความรู้ความเข้าใจในแผนการปฏิบัติ และประเมินผล กำหนดแผนปฏิบัติการ และวางระบบการประเมินผล

สรุปได้ว่า การปฏิบัติงานของเครือข่ายและการสะท้อนผล หมายถึง วิธีปฏิบัติงานเป็นเครือข่ายความร่วมมือ ในประเด็นการวิเคราะห์สภาพแวดล้อมและปัญหา การกำหนดทิศทาง การจัดทำแผนกลยุทธ์ การจัดทำแผนปฏิบัติการ/จัดสรรงบประมาณ การปฏิบัติงานตามแผนกลยุทธ์ การประเมินผล และการรายงานผล

3.5 รูปแบบของเครือข่าย

เครือข่ายมีรูปแบบหลากหลาย จำแนกได้ตามเกณฑ์ต่อไปนี้ (สุชีรา มะหิเมือง และคณะ, 2554, หน้า 19-23)

1. คุณลักษณะของสมาชิก เป็นเครือข่ายที่จัดกลุ่มตามประเภทของสมาชิก เช่น ชาวนา นักวิจัย หรือวิศวกร เครือข่ายลักษณะนี้ยังแบ่งเป็น 2 ลักษณะ คือ 1) เครือข่ายแนวราบ เกิดจากการรวมคนที่ทำงานในระดับ หรือเป็นประเภทเดียวกัน เช่น เครือข่ายชาวนา (ประกอบด้วยคนที่เป็นชาวนาเท่านั้น) 2) เครือข่ายแนวตั้งเกิดจากการรวมคนที่ทำงานสาขาเดียวกัน แต่ต่างระดับกันเข้าด้วยกัน เช่น ชาวนา นักวิจัยด้านการเกษตร หน่วยงานกำหนดนโยบายการเกษตร และหน่วยงานระหว่างประเทศที่ทำงานเกี่ยวข้องกับการเกษตร เป็นต้น หรือมีสมาชิกระดับบุคคล ระดับองค์กร หรือสถาบันปะปนกัน

2. พื้นที่ทางภูมิศาสตร์ เป็นเครือข่ายที่ดำเนินงานในพื้นที่หนึ่ง เช่น เครือข่ายระดับประเทศ ระดับภูมิภาค ระดับชุมชน หรืออาจแบ่งตามเขตที่มีระบบนิเวศเดียวกัน เช่น เครือข่ายเกษตรกรภาคเหนือ เป็นต้น

3. วัตถุประสงค์ของเครือข่าย เครือข่ายจำนวนมากตั้งขึ้นตามจุดมุ่งเน้นที่ต้องการ เช่น เพื่อปรับปรุงการแลกเปลี่ยนข้อมูลข่าวสารระหว่างสมาชิก เพื่อความร่วมมือในการวิจัยศึกษาหรือฝึกอบรม เพื่อแลกเปลี่ยนเครื่องมือในการประกอบอาชีพ เพื่อรวมกลุ่มพลังกระตุ้นความตระหนักของสังคมและเข้าไปมีอิทธิพลต่อการกำหนดนโยบาย เพื่อพิทักษ์ผลประโยชน์ของสมาชิก นอกจากนี้

อาจมีจุดมุ่งเน้นมากกว่าหนึ่งประเด็น เช่น การแลกเปลี่ยนข้อมูลข่าวสาร ร่วมมือกันในการจัดฝึกอบรมและวิจัย และผลักดันนโยบาย

4. การจัดการเครือข่าย อาจมีลักษณะเด่นได้หลายแบบทั้งเป็นทางการ และไม่เป็นทางการ แบบรวบอำนาจ และกระจายอำนาจ เช่น เครือข่ายที่มีความเข้มแข็ง บางแห่งมักมีรูปแบบเป็นทางการ และรวบอำนาจ การบริหารจัดการโดยวิธีส่งข่าวถึงกันผ่านองค์กรแกนที่เป็นศูนย์กลาง แต่บางแห่งที่เป็นเครือข่ายแบบไม่เป็นทางการ และกระจายอำนาจ มักใช้การติดต่อกันโดยตรงระหว่างสมาชิกเครือข่ายอย่างไม่เป็นทางการในระดับรากหญ้า เป็นมากกับองค์กรที่ให้ความสำคัญกับการตัดสินใจขององค์กรระดับล่าง อย่างไรก็ตามมีแนวโน้มของพัฒนาเป็นเครือข่ายที่รวมศูนย์มากขึ้น รูปแบบการบริหารจัดการเครือข่ายตามวิธีปฏิบัติข้างต้น สามารถจัดกลุ่มได้เป็น 6 รูปแบบ ดังนี้

4.1 เครือข่ายแบบดาว หรือแบบวงล้อ (Star or wheel network) ประกอบด้วยสมาชิกที่เป็นศูนย์กลาง 1-2 หน่วย ทำหน้าที่เชื่อมโยงกับสมาชิกทุกหน่วยในเครือข่าย โดยที่สมาชิกทุกหน่วยในเครือข่ายจะไม่เชื่อมโยงกันโดยตรง แสดงดังภาพประกอบที่ 2

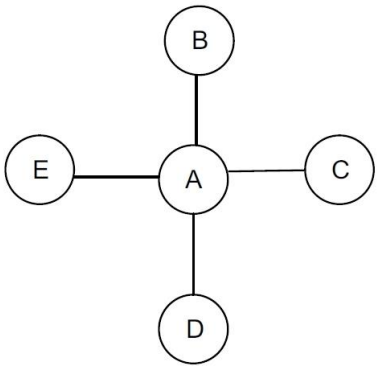

ภาพประกอบที่ 2 เครือข่ายที่มีโครงสร้างแบบดาว หรือแบบวงล้อ

ที่มา : สุชีรา มะหิเมือง และคณะ, 2554, หน้า 20

จากภาพประกอบที่ 2 สื่อให้เห็นว่า (A) เป็นผู้ประสานกับสมาชิกทุกหน่วย ได้แก่ (B) (C) และ (D) โดยที่สมาชิกเหล่านั้นไม่มีความสัมพันธ์กันโดยตรง (A) จะเป็นแหล่งศูนย์รวมความรู้ต่าง ๆ จึงจะเข้าถึงสมาชิกได้เร็ว หากขาด (A) ความเชื่อมโยงระหว่างสมาชิกจะหยุดชะงักทันที

4.2 เครือข่ายแบบเส้นตรง หรือแบบโซ่ (Line or chain network) ประกอบด้วยสมาชิกเครือข่ายที่มีความเสมอภาคกัน แต่การวางตำแหน่งอาจมีส่วนทำให้เกิดความได้เปรียบเสียเปรียบกัน แสดงดังภาพประกอบที่ 3

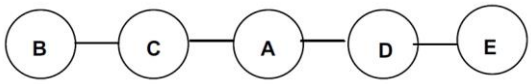

ภาพประกอบที่ 3 เครือข่ายที่มีโครงสร้างแบบเส้นตรง

ที่มา : สุชีรา มะหิเมือง และคณะ, 2554, หน้า 21

จากภาพประกอบที่ 3 สื่อให้เห็นว่า (A) อยู่ในตำแหน่งได้เปรียบ คือ ได้รับข้อมูล/สารสนเทศจาก (B) และ (C) ขณะที่ (D) และ (E) ค่อนข้างเสียเปรียบในการรับข้อมูล/สารสนเทศที่ถูกส่งผ่านไปเป็นลำดับจนกว่าจะถึงตนเอง

4.3 เครือข่ายแบบวงกลม (Circle network) ประกอบด้วยสมาชิกเครือข่ายที่มีความสัมพันธ์เชื่อมโยงระหว่างสมาชิกด้วยกันอีกสองหน่วย แต่สมาชิกทุกหน่วยมีความเสมอหรือเท่าเทียมกันทุกตำแหน่งไม่มีใครเหนือกว่าใคร แสดงดังภาพประกอบที่ 4

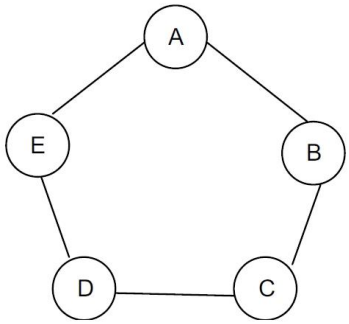

ภาพประกอบที่ 4 เครือข่ายที่มีโครงสร้างแบบวงกลม

ที่มา : สุชีรา มะหิเมือง และคณะ, 2554, หน้า 21

จากภาพประกอบที่ 4 สื่อให้เห็นว่า (A) สัมพันธ์กับ (B) และ (E) ขณะที่ (B) ก็สัมพันธ์กับ (A) และ (C) ดังนั้นแต่ละหน่วยจึงมีความเสมอภาคกัน

4.4 เครือข่ายรูปตัววาย (Y-shape network) ลักษณะโครงสร้างแบบผสมผสานระหว่างแบบดาวและแบบเส้นตรง โดยที่มีหนึ่งในสมาชิกทำหน้าที่คัดกรองข้อมูล/สารสนเทศจากสมาชิกส่วนหนึ่งเพื่อส่งต่อไปยังสมาชิกที่เหลืออีกทอดหนึ่ง แสดงดังภาพประกอบที่ 5

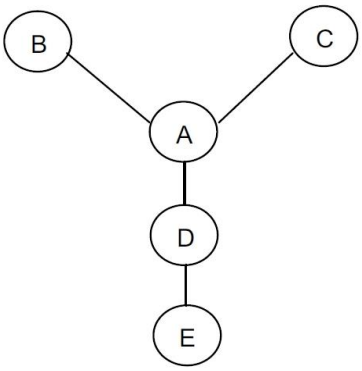

ภาพประกอบที่ 5 เครือข่ายที่มีโครงสร้างแบบรูปตัววาย

ที่มา : สุชีรา มะหิเมือง และคณะ, 2554, หน้า 22

จากภาพประกอบที่ 5 สื่อให้เห็นว่า (A) ทำหน้าที่กรองข้อมูล/สารสนเทศที่รับจาก (B) และ (C) ก่อนส่งต่อยัง (D) และ (E) ผู้รับหน้าที่สำคัญ คือ (A) เป็นศูนย์กลางรับข้อมูล/สารสนเทศจาก (B) และ (C) ก่อนส่งต่อไปให้ (D) และ (E) ซึ่งทั้ง (D) และ (E) จะมีคุณภาพ หรือไม่ระดับใดขึ้นอยู่กับทั้ง (A) (B) และ (C)

4.5 เครือข่ายแบบโครงสร้างต้นไม้ (Tree network) เป็นเครือข่ายที่มีศูนย์กลางเครือข่ายมากกว่าหนึ่ง โดยที่แต่ละศูนย์กลางจะเกาะกลุ่มกันเป็นกลุ่มย่อย ๆ แสดงดังภาพประกอบที่ 6

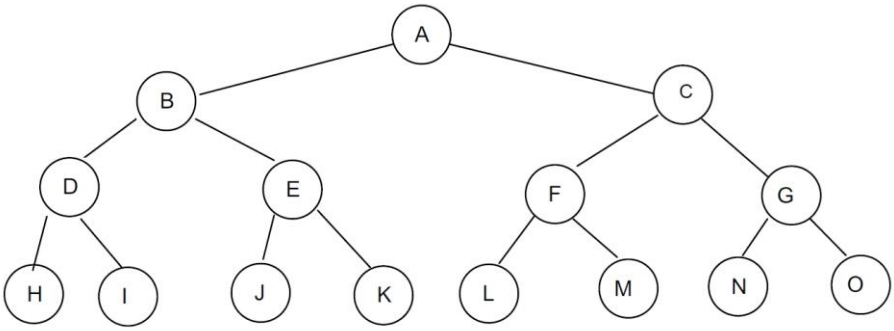

ภาพประกอบที่ 6 เครือข่ายที่มีโครงสร้างแบบต้นไม้

ที่มา : สุชีรา มะหิเมือง และคณะ, 2554, หน้า 22

จากภาพประกอบที่ 6 สื่อให้เห็นว่า เครือข่ายที่มีผสมผสานโครงสร้างเครือข่ายแบบต่าง ๆ เข้าด้วยกันเป็นเครือข่ายขนาดใหญ่ การจัดส่งข้อมูลสามารถส่งไปถึงได้ทุกสถานี การสื่อสารข้อมูลจะผ่านตัวกลางไปยังสถานีอื่น ๆ ได้ทั้งหมด เพราะทุกสถานีจะอยู่บนทางเชื่อม

4.6 เครือข่ายแบบโครงสร้างทุกช่องทาง (all-channel network) มีความหนาแน่นของความสัมพันธ์สูงมากเนื่องจากสมาชิกของเครือข่ายสามารถสัมพันธ์กันแบบสองช่องทาง (แบบไปกลับ) ระหว่างสมาชิกแต่ละหน่วยกับศูนย์กลาง แสดงดังภาพประกอบที่ 7

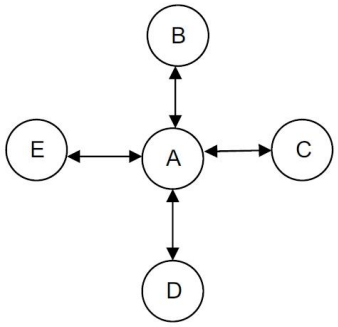

ภาพประกอบที่ 7 เครือข่ายแบบโครงสร้างทุกช่องทาง

ที่มา : สุชีรา มะหิเมือง และคณะ, 2554, หน้า 22

จากภาพประกอบที่ 7 สื่อให้เห็นว่า ทีม (A) เป็นศูนย์กลางที่มีการสัมพันธ์แบบสองช่องทางกับสมาชิกแต่ละหน่วย

นอกจากนี้ ภัทรวรรธน์ นิลแก้วบวรวิชญ์ (2559, หน้า 35) กล่าวถึง รูปแบบเครือข่ายความร่วมมือในการบริหารจัดการสถานศึกษาไว้ 6 รูปแบบ ได้แก่

1. รูปแบบสถานศึกษาขั้นพื้นฐานของรัฐรวมตัวกันเป็นเครือข่าย
2. การรวมตัวกันเป็นเครือข่ายของสถานศึกษาขั้นพื้นฐานของรัฐแห่งใดแห่งหนึ่ง หรือหลาย ๆ แห่งกับภาคส่วนอื่น ได้แก่ บุคคล ครอบครัว องค์กรชุมชน องค์กรเอกชน องค์กรวิชาชีพ สถาบัน ศาสนา สถานประกอบการ และสถาบันสังคมอื่นที่จัดการศึกษาในรูปแบบที่หลากหลาย
3. รูปแบบเครือข่ายสถานศึกษาขั้นพื้นฐานของรัฐกับองค์การปกครองส่วนท้องถิ่น ได้แก่ องค์การบริหารส่วนจังหวัดเทศบาล องค์การบริหารส่วนตำบล หรือองค์กรปกครองส่วนท้องถิ่นรูปแบบอื่น ๆ
4. รูปแบบเครือข่ายสถานศึกษาขั้นพื้นฐานของรัฐกับสถานศึกษาขั้นพื้นฐานของเอกชน
5. รูปแบบเครือข่ายสถานศึกษาขั้นพื้นฐานของรัฐกับเอกชนและภาคส่วนอื่น ๆ ที่ระบุไว้ในรูปแบบที่ 2 และ 3
6. รูปแบบเครือข่ายที่อาจเกิดจากการริเริ่มระหว่างสถานศึกษาขั้นพื้นฐานทั้งของรัฐและของเอกชน หรือระหว่างสถานศึกษาขั้นพื้นฐานกับองค์กรปกครองส่วนท้องถิ่นและภาคส่วนอื่น ๆ ในเขตพื้นที่การศึกษาโดยไม่มีการชี้นำ กำกับหรือครอบงำ บงการจากหน่วยงานหรือองค์กรทางการศึกษาใด ๆ และยังให้ข้อเสนอแนะไว้ว่ารูปแบบของเครือข่ายโรงเรียนควรตั้งอยู่หลักการความสมัครใจ ความเสมอภาค การพึ่งพิงพึ่งพาอาศัยกัน ความสัมพันธ์ทั้งแนวราบและแนวนอน และ

ต้องลดความเป็นราชการลง (Less bureaucratic model) บนพื้นฐานของการไม่รวมศูนย์กลางที่จะเป็นอุปสรรคในการก่อตัวและการดำรงอยู่ ตลอดจนการดำเนินงานของเครือข่าย

สรุปได้ว่า โครงสร้างของเครือข่ายมีได้หลายรูปแบบ คือ รูปแบบการแลกเปลี่ยนข่าวสารระหว่างกัน การแลกเปลี่ยนและร่วมมือในเครือข่ายสามารถจัดขึ้นในลักษณะการประชุม การประชุมเชิงปฏิบัติการหรือการทดลองการสัมมนาการเผยแพร่เอกสารและการทำกิจกรรมร่วมกัน การแบ่งปันทักษะประสบการณ์ให้แก่กัน เป็นการเสริมความสมบูรณ์ให้กับสมาชิกเครือข่ายทั้งมวล ช่วยลดการทำงานและการใช้ทรัพยากรที่ซ้ำซ้อนทำให้การพัฒนาสามารถดำเนินไปได้ก้าวหน้า รวดเร็วและส่งผลต่อสังคมในวงกว้างยิ่งขึ้น ซึ่งรูปแบบของเครือข่าย ประกอบด้วย เครือข่ายแบบผสมผสานระหว่างการเชื่อมโยงของกลุ่มต่อกลุ่มและการเชื่อมโยงของเครือข่ายต่อเครือข่าย

3.6 กระบวนการสร้างเครือข่ายความร่วมมือ

มีนักการศึกษา นักวิจัยกล่าวถึงกระบวนการสร้างเครือข่ายความร่วมมือไว้ดังนี้

พิสิฐ เทพไกรวัล (2554, หน้า 143-145) ได้ศึกษากระบวนการ/ขั้นตอนสำคัญของการสร้างเครือข่าย พบว่า กระบวนการสร้างเครือข่ายความร่วมมือ มีขั้นตอนดังนี้

1. ตระหนักถึงความจำเป็นในการสร้างเครือข่าย โดยผู้บริหารโรงเรียนต้องสร้างความตระหนักแก่สมาชิกในองค์กรเพื่อการพัฒนา องค์กรต้องมีความเชื่อมั่นในศักยภาพของตนเอง สมาชิกต้องมีความซื่อสัตย์และจริงใจต่อกันและกัน สมาชิกที่เข้าร่วมต้องศรัทธาเครือข่ายด้วยความเต็มใจ สมาชิกต้องยอมรับในวัฒนธรรมองค์กรร่วมกัน สมาชิกต้องตระหนักถึงความสำคัญของเครือข่ายอยู่เสมอ เครือข่ายต้องมีความพร้อมและควรมีการเตรียมกลุ่มหรือเตรียมเครือข่าย และกลุ่มบุคคล หน่วยงาน/องค์กรที่จะรวมตัวเป็นเครือข่ายต้องมีเป้าหมายและความต้องการเหมือนกัน

2. ประสานหน่วยงาน/องค์กรเครือข่าย โดยมีการประชาสัมพันธ์แลกเปลี่ยนข้อมูลข่าวสาร ทักษะ ความรู้ มีการเชื่อมโยงสมาชิกที่ไม่มีโอกาสติดต่อกันเพื่อให้เข้ากันได้อย่างมีประสิทธิภาพ สื่อสารให้สมาชิกเครือข่ายสนใจทำกิจกรรมร่วมกัน ชี้ให้สมาชิกเครือข่ายเห็นสภาพปัญหาและประเด็นการพัฒนาร่วมกัน ประสานหน่วยงาน/องค์กรเครือข่ายที่เป็นแหล่งวิชาการและแหล่งทุนเพื่อการให้ความช่วยเหลือ และเสนอโครงการความร่วมมือเพื่อการแบ่งปันทักษะและประสบการณ์แก่เครือข่าย

3. สร้างพันธสัญญาร่วมกัน โดยกำหนดและสร้างข้อตกลงเป็นพันธสัญญาร่วมกัน สมาชิกเครือข่ายต้องมีความเอื้อเฟื้อเผื่อแผ่และมีความจริงใจต่อเพื่อนร่วมงานในเครือข่าย สมาชิกเครือข่ายควรกำหนดวัตถุประสงค์และข้อตกลงในการทำงานร่วมกัน ควรมีบุคลากรฝ่ายกำกับติดตามและประเมินผลแบบมีส่วนร่วม ควรกำหนดบทบาทของสมาชิกให้ชัดเจน สมาชิกควรสร้าง ส่งเสริมและดำรงไว้ซึ่งความสัมพันธ์อันดีต่อกัน ต้องมีการสื่อสารแบบสองทางและสื่อสารอย่างทั่วถึง ควรกำหนดให้มีกระบวนการเรียนรู้ร่วมกันและพัฒนางานอย่างเป็นพลวัต และสมาชิกควรมีการแลกเปลี่ยนเรียนรู้และดำเนินงานตามแผนอย่างเป็นระบบ

4. บริหารจัดการเครือข่าย โดยเครือข่ายควรมีกระบวนการดำเนินงานและพัฒนางานอย่างเป็นระบบ เครือข่ายควรมีการกำหนดโครงสร้างและบทบาทหน้าที่ ควรมีการกำหนดกฎกติกาของเครือข่าย ควรมีการสื่อสารระหว่างผู้นำกับสมาชิกเครือข่ายอย่างหลากหลายรูปแบบ และควรมีการควบคุมตรวจสอบ

5. พัฒนาความสัมพันธ์ โดยเครือข่ายควรมีการสร้างนวัตกรรมใหม่และการจัดการความรู้ที่ต่อเนื่อง สมาชิกในเครือข่ายต้องมีความสัมพันธ์ต่อกันในลักษณะของกัลยาณมิตรที่แท้จริง ควรมีการส่งเสริมให้สมาชิกมีอิสระในความคิด ให้เกียรติกันยอมรับความคิดเห็นของกันและกัน เครือข่ายควรมีการเสริมสร้างวัฒนธรรมเครือข่ายเพื่อขจัดความขัดแย้ง ต้องมีการสร้างผู้นำองค์กรและสมาชิกเครือข่าย องค์กรเครือข่ายควรมีการเสริมสร้างกิจกรรมสาธารณะและเวทีแห่งการแลกเปลี่ยนเรียนรู้ องค์กรเครือข่ายควรสรุปและทบทวนสิ่งที่ได้เรียนรู้ร่วมกัน มีบรรยากาศแบบพลังเกื้อกูล สามัคคี ช่วยเหลือซึ่งกันและกัน และมีกระบวนการทำงานที่เชื่อมประสานจุดเล็กและขยายไปสู่หน่วยใหญ่

6. รักษาความสัมพันธ์อย่างต่อเนื่องโดยควรมีการเสริมสร้างผู้นำรุ่นใหม่ในเครือข่ายอย่างต่อเนื่อง ควรมีการให้ความช่วยเหลือและแก้ไขปัญหาภายในเครือข่าย เครือข่ายควรมีการบริหารจัดการข้อมูลที่ทันสมัยและเหมาะสมกับการใช้งาน ควรมีการรักษาสัมพันธภาพที่ดีระหว่างสมาชิกเครือข่ายทุกระดับ เครือข่ายต้องมีความสัมพันธ์ที่แน่นแฟ้นต่อกัน เครือข่ายควรมีการกำหนดและสร้างระบบแรงจูงใจในการทำงาน เครือข่ายต้องส่งเสริมการใช้เทคโนโลยีในการพัฒนาฐานข้อมูลสารสนเทศ และเครือข่ายต้องมีการสร้างสรรค์กิจกรรมใหม่ ๆ

อุดมสิน คันธภูมิ (2558, หน้า 153-154) ศึกษากระบวนการสร้างเครือข่าย พบว่า กระบวนการสร้างเครือข่าย ประกอบด้วย 5 ขั้นตอน ดังนี้

1. ตระหนักถึงความสำคัญในการสร้างเครือข่าย เป็นการสร้างความตระหนักให้ผู้ปกครอง นักเรียน ผู้นำชุมชน ศิษย์เก่า เจ้าหน้าที่อนามัย พระสงฆ์ ปราชญ์ชาวบ้าน หน่วยงานราชการและเอกชน ได้รับรู้ถึงปัญหา หรือวิกฤติที่เกิดขึ้น ซึ่งมีผลต่อการพัฒนาคุณภาพผู้เรียน โดยวิธีการดังต่อไปนี้

1.1 ประชาสัมพันธ์ ให้ผู้มีส่วนเกี่ยวข้องได้รับรู้เกี่ยวกับวัตถุประสงค์ นโยบาย กิจกรรมและแผนดำเนินการของเครือข่าย และกระตุ้นให้ผู้มีส่วนเกี่ยวข้องอยากเข้าร่วมเป็นสมาชิกเครือข่าย โดยการจัดทำแผ่นพับประชาสัมพันธ์สถานศึกษา ประชาสัมพันธ์ทางหอกระจายข่ายชุมชน

1.2 เปิดเวทีระดมความคิดอย่างต่อเนื่องกับผู้ปกครองนักเรียน ผู้นำชุมชน ศิษย์เก่า ปราชญ์ชาวบ้าน พระสงฆ์ หน่วยงานราชการและเอกชน เกี่ยวกับการพัฒนาคุณภาพผู้เรียน

1.3 จัดทำจดหมายข่าวเพื่อกระจายข้อมูลข่าวสารประชาสัมพันธ์การดำเนินกิจกรรมของสถานศึกษาเกี่ยวกับการพัฒนาคุณภาพผู้เรียน

2. ประสานหน่วยงาน/องค์กรเครือข่าย เป็นขั้นตอนการติดต่อสัมพันธ์ เพื่อชักชวนเข้าร่วมเป็นสมาชิกเครือข่าย โดยดำเนินการดังนี้

2.1 ประสานขอความร่วมมือจากผู้ปกครองนักเรียน ผู้นำชุมชน ศิษย์เก่า พระสงฆ์ ปราชญ์ชาวบ้าน โดยใช้ความสัมพันธ์ส่วนตัวในการติดต่อประสานงานให้เข้าร่วมเป็นสมาชิกเครือข่าย

2.2 แสวงหาหน่วยงานร่วมพัฒนาโดยติดต่อองค์กรที่ให้การสนับสนุนโดยตรง หรือองค์กรการกุศล

2.3 สถานศึกษาออกหนังสือเชิญผู้ที่มีความรู้ความสามารถด้านต่าง ๆ เข้าร่วมเป็นสมาชิกเครือข่าย

3. สร้างพันธสัญญาร่วมกัน เป็นการสร้างความผูกพันร่วมกัน โดยการการวิเคราะห์บทบาทภารกิจของผู้มีส่วนเกี่ยวข้องว่าสามารถดำเนินการในเรื่องใดได้บ้าง และลงนามในหนังสือพันธสัญญา

(MOU) ในการที่จะทำงานร่วมกัน ทำกิจกรรมร่วมกัน เพื่อตอบสนองความต้องการในการพัฒนาคุณภาพผู้เรียน

4. บริหารจัดการเครือข่าย เป็นเงื่อนไขสำคัญที่จะช่วยให้เครือข่ายดำเนินการต่อไปได้อย่างราบรื่น มีแนวทางดำเนินการดังนี้

4.1 การจัดโครงสร้างการบริหารเครือข่ายและกำหนดบทบาทสมาชิก

4.2 มีแผนปฏิบัติการการดำเนินงานของเครือข่าย

4.3 แต่งตั้งคณะกรรมการบริหารจัดการเครือข่าย

4.4 จัดระบบการติดต่อสื่อสาร เพื่อเป็นช่องทางในการประสานงานกับสมาชิกเครือข่ายและสมาชิกด้วยกันเอง

4.5 มีระบบการติดตามและประเมินผลการดำเนินการของเครือข่ายที่เหมาะสม

5. พัฒนาและรักษาความสัมพันธ์ เป็นขั้นตอนที่การสร้างเครือข่ายปรากฏผลงานเป็นรูปธรรม เป็นขั้นตอนดังนี้

5.1 การเริ่มทำกิจกรรมโดยใช้ทรัพยากรร่วมกัน

5.2 กำหนดข้อตกลงในการบริหารกลุ่ม

5.3 กำหนดกิจกรรม กำหนดบทบาทสมาชิก

ภัทรวรรธน์ นิลแก้วบวรวิชญ์ (2559, หน้า 101 - 102) ได้ศึกษากระบวนการ/ขั้นตอนการสร้างเครือข่าย พบว่า กระบวนการ/ขั้นตอนการสร้างเครือข่าย มีขั้นตอนดังนี้

1. ตระหนักถึงความจำเป็นในการสร้างเครือข่าย โดยผู้บริหารต้องสร้างความตระหนักแก่สมาชิกในองค์กรเพื่อการพัฒนา องค์กรต้องมีความเชื่อมั่นในศักยภาพของตนเองในศักยภาพของตนเอง สมาชิกต้องมีความซื่อสัตย์และจริงใจต่อกันและกัน ต้องศรัทธาเครือข่ายด้วยความเต็มใจต้องยอมรับในวัฒนธรรมองค์กรร่วมกัน ตระหนักถึงความสำคัญของเครือข่ายอยู่เสมอ มีความพร้อมและควรมีการเตรียมกลุ่มหรือเตรียมเครือข่าย และกลุ่มบุคคล หน่วยงาน องค์กรที่จะรวมตัวเป็นเครือข่ายต้องมีเป้าหมายและความต้องการเหมือนกัน

2. ประสานหน่วยงาน/องค์กรเครือข่าย โดยมีการประชาสัมพันธ์แลกเปลี่ยนข้อมูลข่าวสาร ทักษะ ความรู้ มีการเชื่อมโยงสมาชิกที่ไม่มีโอกาสติดต่อกัน เพื่อให้เข้ากันได้อย่างมีประสิทธิภาพ สื่อสารให้สมาชิกเครือข่ายสนใจทำกิจกรรมร่วมกัน ชี้ให้สมาชิกเครือข่ายเห็นสภาพปัญหาและประเด็นการพัฒนาร่วมกัน ประสานหน่วยงาน/องค์กรเครือข่ายที่เป็นแหล่งวิชาการ เสนอโครงการความร่วมมือเพื่อการแบ่งปันทักษะและประสบการณ์แก่เครือข่าย กำหนดและสร้างข้อตกลงเป็นพันธสัญญาร่วมกัน และสมาชิกเครือข่ายต้องมีความเอื้อเฟื้อเผื่อแผ่ และมีความจริงใจต่อเพื่อนร่วมงานในเครือข่าย

3. สร้างพันธสัญญาร่วมกัน โดยสมาชิกเครือข่ายควรกำหนดวัตถุประสงค์และข้อตกลงในการทำงานร่วมกัน มีบุคลากรฝ่ายกำกับ ติดตาม และประเมินผลแบบมีส่วนร่วม ควรกำหนดบทบาทของสมาชิกให้ชัดเจน สมาชิกควรสร้างส่งเสริมและดำรงไว้ซึ่งความสัมพันธ์อันดีต่อกัน มีการสื่อสารแบบสองทางและสื่อสารอย่างทั่วถึง จะต้องเป็นเครือข่ายที่เข้มแข็งและมีศักยภาพ และสมาชิกควรมีการแลกเปลี่ยนเรียนรู้และดำเนินงานตามแผนอย่างเป็นระบบ

4. บริหารจัดการเครือข่าย โดยเครือข่ายมีกระบวนการดำเนินงานและพัฒนางานอย่างเป็นระบบ เครือข่ายมีการกำหนดโครงสร้างและบทบาทหน้าที่ มีการกำหนดกฎกติกาของเครือข่าย มีการสื่อสารระหว่างผู้นำกับสมาชิกเครือข่ายอย่างหลากหลายรูปแบบ และมีการควบคุมตรวจสอบ

5. พัฒนาความสัมพันธ์ โดยสมาชิกในเครือข่ายต้องมีความสัมพันธ์ต่อกันในลักษณะของกัลยาณมิตรที่แท้จริง มีการส่งเสริมให้สมาชิกมีอิสระในความคิดให้เกียรติกันยอมรับความคิดเห็น เครือข่ายควรมีการเสริมสร้างวัฒนธรรมเครือข่ายเพื่อขจัดความขัดแย้ง มีการสร้างผู้นำทั้งองค์กรและสมาชิกเครือข่าย องค์กรเครือข่ายมีการเสริมสร้างกิจกรรมสาธารณะและเวทีแห่งการแลกเปลี่ยนสรุปและทบทวนสิ่งที่ได้เรียนรู้ร่วมกัน มีบรรยากาศแบบพลังเกื้อกูลสามัคคีช่วยเหลือซึ่งกันและกันเป็นลักษณะที่ดีของการทำงานเป็นทีม มีกระบวนการทำงานที่เชื่อมประสานจุดเล็กและขยายไปสู่จุดใหญ่ เครือข่ายควรมีความโปร่งใสสามารถตรวจสอบได้ มีการติดตามและประเมินผลการดำเนินงานของเครือข่ายเป็นระยะ ๆ สม่ำเสมอ มีการเสริมสร้างผู้นำรุ่นใหม่ในเครือข่ายอย่างต่อเนื่อง มีการให้ความช่วยเหลือและการแก้ปัญหาภายในเครือข่าย มีการรักษาสัมพันธภาพที่ดีระหว่างสมาชิกเครือข่ายทุกระดับ เครือข่ายควรมีความสัมพันธ์ที่แน่นแฟ้นต่อกัน และเครือข่ายมีการกำหนดและสร้างระบบแรงจูงใจในการทำงาน

6. รักษาความสัมพันธ์อย่างต่อเนื่อง โดยเครือข่ายควรส่งเสริมการใช้เทคโนโลยีในการพัฒนาฐานข้อมูลสารสนเทศ เครือข่ายควรมีการสร้างสรรค์กิจกรรมใหม่ ๆ ควรสร้างบรรยากาศการทำงานแบบสมานฉันท์ และควรนำระบบเทคโนโลยีที่มีประสิทธิภาพมาใช้ในระบบการประสานงานของเครือข่าย

กริช ธีรางศุ (2563, หน้า 30) สรุปกระบวนการสร้างเครือข่ายความร่วมมือ ไว้ดังนี้

1. ตระหนักถึงความจำเป็นในการสร้างเครือข่าย การสร้างความตระหนักให้กับบุคลากรและผู้เกี่ยวข้อง ถึงความจำเป็นในการสร้างเครือข่ายเพื่อแก้ไขปัญหาที่เกิดขึ้น

2. การสร้างจุดร่วมของผลประโยชน์ กำหนดแจ้งผลประโยชน์หรือวัตถุประสงค์ ได้รับประโยชน์หรือสละประโยชน์ด้านใดบ้าง สามารถแก้ไขปัญหาได้อย่างไร วัตถุประสงค์ของเครือข่ายสอดคล้องการความต้องการหรือไม่

3. การแสวงหาแกนนำหรือกลุ่มแกนนำ เป็นผู้นำหรือกลุ่มแกนนำในการจัดตั้งเครือข่าย เป็นผู้นำในการดำเนินงานหรือจัดการกิจกรรมของกลุ่มเครือข่าย

4. แสวงหาสมาชิกของเครือข่าย หาสมาชิกในกลุ่มเครือข่ายที่มีความคิดเห็นวัตถุประสงค์ตรงกัน มีคุณสมบัติเหมาะสม

5. สร้างข้อตกลงและร่วมวางแผน เพื่อให้เกิดแนวทางการดำเนินงานที่ชัดเจนรวมถึงบทบาทของสมาชิก สิทธิหน้าที่ของหัวหน้ากลุ่ม

6. การติดตามผลและประมวลผล ที่เกิดจากการดำเนินงานของเครือข่าย เพื่อนำไปสู่การแก้ไขปรับปรุงการดำเนินงานให้ดียิ่งขึ้น

สุดา มงคลสิทธิ์ (2562, หน้า 5852) ได้ศึกษากระบวนการการสร้างเครือข่าย พบว่า ขั้นตอนการสร้างเครือข่ายความร่วมมือ มีขั้นตอนดังนี้

1. ตระหนักถึงความจำเป็นในการสร้างเครือข่าย

2. ประสานหน่วยงาน/องค์กรเครือข่าย

3. สร้างพันธสัญญาร่วมกัน
4. บริหารจัดการเครือข่าย
5. พัฒนาความสัมพันธ์
6. รักษาความสัมพันธ์อย่างต่อเนื่อง

จากการศึกษากระบวนการสร้างเครือข่ายความร่วมมือ ผู้วิจัยจึงนำแนวคิดมาสังเคราะห์ แสดงดังตารางที่ 2

ตารางที่ 2 การสังเคราะห์กระบวนการสร้างเครือข่ายความร่วมมือ

กระบวนการสร้างเครือข่ายความร่วมมือ	นักการศึกษา/นักวิจัย					
	พิสิฐ เทพไกรวัล (2554)	อุดมสิน คันธภูมิ (2558)	ภัทรวรรธน์ นิลแก้วบรรวิชญ์ (2559)	กริช ธีรางศุ (2563)	สุดา มงคลสิทธิ์ (2562)	ความถี่
1. ตระหนักถึงความจำเป็นในการสร้างเครือข่าย	✓	✓	✓	✓	✓	5*
2. ประสานหน่วยงาน/องค์กรเครือข่าย	✓	✓	✓		✓	4*
3. สร้างพันธสัญญาร่วมกัน	✓	✓	✓		✓	4*
4. บริหารจัดการเครือข่าย	✓	✓	✓		✓	4*
5. พัฒนาความสัมพันธ์	✓	✓	✓		✓	4*
6. รักษาความสัมพันธ์อย่างต่อเนื่อง	✓	✓	✓		✓	4*
7. การสร้างจุดร่วมของผลประโยชน์				✓		1
8. การแสวงหาแกนนำหรือกลุ่มแกนนำ				✓		1
9. แสวงหาสมาชิกของเครือข่าย				✓		1
10. สร้างข้อตกลงและร่วมวางแผน				✓		1
11. การติดตามผลและประมวลผล				✓		1

จากตารางที่ 2 การสังเคราะห์กระบวนการสร้างเครือข่ายความร่วมมือ สรุปได้ว่า กระบวนการสร้างเครือข่าย ประกอบด้วย ขั้นสร้างความตระหนัก ขั้นประสานหน่วยงาน ขั้นสร้างพันธสัญญาร่วมกัน ขั้นบริหารจัดการเครือข่าย และขั้นพัฒนารักษาความสัมพันธ์ ซึ่งมีรายละเอียดดังนี้

ขั้นที่ 1 ตระหนักถึงความจำเป็นในการสร้างเครือข่าย หมายถึง การดำเนินงานโดยผู้บริหารโรงเรียนต้องสร้างความตระหนักแก่สมาชิก มีความเชื่อมั่นในศักยภาพของตนเอง สมาชิกต้องมีความซื่อสัตย์และจริงใจต่อกันและกัน ศรัทธาเครือข่ายด้วยความเต็มใจ ยอมรับในวัฒนธรรมองค์กร

ร่วมกัน ตระหนักถึงความสำคัญของเครือข่ายอยู่เสมอ มีความพร้อมและควรมีการเตรียมกลุ่มหรือเตรียมเครือข่าย และมีเป้าหมายและความต้องการเหมือนกัน

ขั้นที่ 2 ประสานหน่วยงาน หมายถึง การดำเนินงาน โดยมีการประชาสัมพันธ์แลกเปลี่ยนข้อมูลข่าวสารทักษะความรู้ เชื่อมโยงสมาชิกที่ไม่มีโอกาสติดต่อกันเพื่อให้เข้ากันได้อย่างมีประสิทธิภาพ สื่อสารให้สมาชิกเครือข่ายสนใจทำกิจกรรมร่วมกัน ชี้ให้สมาชิกเครือข่ายเห็นสภาพปัญหาและประเด็นการพัฒนาร่วมกัน ประสานหน่วยงาน/องค์กรเครือข่ายที่เป็นแหล่งวิชาการและแหล่งทุนเพื่อการให้ความช่วยเหลือ และเสนอโครงการความร่วมมือเพื่อการแบ่งปันทักษะและประสบการณ์แก่เครือข่าย

ขั้นที่ 3 สร้างพันธสัญญาร่วมกัน หมายถึง การดำเนินงาน โดยกำหนดและสร้างข้อตกลงเป็นพันธสัญญาร่วมกัน สมาชิกเครือข่ายต้องมีความเอื้อเฟื้อเผื่อแผ่และมีความจริงใจต่อเพื่อนร่วมงานในเครือข่าย กำหนดวัตถุประสงค์และข้อตกลงในการทำงานร่วมกัน มีบุคลากรฝ่ายกำกับติดตามและประเมินผลแบบมีส่วนร่วม กำหนดบทบาทของสมาชิกให้ชัดเจน ควรสร้าง ส่งเสริมและดำรงไว้ซึ่งความสัมพันธ์อันดีต่อกัน มีการสื่อสารแบบสองทางและสื่อสารอย่างทั่วถึง กำหนดให้มีกระบวนการเรียนรู้ร่วมกันพัฒนางานอย่างเป็นพลวัต และมีการแลกเปลี่ยนเรียนรู้และดำเนินงานตามแผนอย่างเป็นระบบ

ขั้นที่ 4 บริหารจัดการเครือข่าย หมายถึง การดำเนินงาน โดยการวางแผนและการกำหนดนโยบาย การนำแผนสู่การปฏิบัติทุกระดับ การบริหารจัดการมีระบบ ระเบียบ และแบบแผนเครือข่ายมีการสื่อสารระหว่างผู้นำกับสมาชิกเครือข่ายอย่างหลากหลายรูปแบบ จัดระบบ และการพัฒนาฐานข้อมูลในการบริหารและการจัดการ ส่งเสริม สนับสนุนให้บุคลากรได้ปฏิบัติงานตามบทบาทหน้าที่ของตน สร้างขวัญ แรงจูงใจ และค่านิยมให้บุคลากร และมีการควบคุมตรวจสอบติดตาม และประเมินผลการบริหารจัดการเครือข่าย

ขั้นที่ 5 พัฒนาและรักษาความสัมพันธ์ หมายถึง การดำเนินงาน โดยเครือข่ายมีการสร้างนวัตกรรมใหม่และการจัดการความรู้ สมาชิกในเครือข่ายมีความสัมพันธ์ต่อกันในลักษณะของกัลยาณมิตร ส่งเสริมให้สมาชิกมีอิสระในความคิด ให้เกียรติกัน ยอมรับความคิดเห็นของกันและกัน เสริมสร้างวัฒนธรรมเครือข่ายเพื่อขจัดความขัดแย้ง เสริมสร้างกิจกรรมสาธารณะและเวทีแห่งการแลกเปลี่ยนเรียนรู้ มีบรรยากาศแบบพลังเกื้อกูล สามัคคี ช่วยเหลือซึ่งกันและกัน และมีกระบวนการทำงานที่เชื่อมประสานจุดเล็กและขยายไปสู่หน่วยใหญ่ เสริมสร้างผู้นำรุ่นใหม่ ให้ความช่วยเหลือและแก้ไขปัญหาภายในเครือข่าย บริหารจัดการข้อมูลที่ทันสมัยและเหมาะสมกับการใช้งาน รักษาสัมพันธภาพที่ดีระหว่างสมาชิกเครือข่าย กำหนดและสร้างระบบแรงจูงใจในการทำงาน และส่งเสริมการใช้เทคโนโลยีในการพัฒนาฐานข้อมูลสารสนเทศและมีการสร้างสรรค์กิจกรรมใหม่ ๆ

3.7 ปัจจัยความสำเร็จของเครือข่าย

มีนักการศึกษา นักวิจัยกล่าวถึงปัจจัยความสำเร็จของเครือข่ายไว้ดังนี้

อภิษฎาข์ ศรีเครือดง และคณะ (2558, หน้า 29 - 32) กล่าวว่า ความสำเร็จของเครือข่ายจะต้องประกอบด้วยปัจจัย ดังนี้

1. ความเข้าใจ เครือข่ายที่ตั้งขึ้น และล้มไปอย่างรวดเร็วในเวลาต่อมา มีสาเหตุสำคัญประการแรกมาจากการที่เครือข่ายไม่สามารถสร้างความเข้าใจให้ตรงกันได้ระหว่างมวลสมาชิก

โดยอาจเป็นความไม่เข้าใจต่อวัตถุประสงค์ของเครือข่าย ตั้งแต่เริ่มต้นหรือเป็นความไม่เข้าใจในบทบาทของสมาชิกที่ตนเองเป็นอยู่นั้นว่ามีบทบาทอย่างไร เป็นบทบาทหลักหรือบทบาทสนับสนุน ดังนั้นเมื่อเครือข่ายที่ตั้งขึ้นได้ดำเนินการไปช่วงระยะเวลาหนึ่ง สมาชิกที่ไม่เข้าใจวัตถุประสงค์ก็อาจถอนตัวออกไป ด้วยเห็นว่าเครือข่ายไม่สามารถตอบสนองต่อความต้องการของตนเองหรือสำหรับสมาชิกที่ไม่เข้าใจบทบาทของแต่ละส่วนก็อาจเกิดเป็นความสับสนว่า กิจกรรมแต่ละกิจกรรม ใครควรเป็นแกนหลัก และใครควรเป็นผู้สนับสนุน เช่น หน่วยงานภาครัฐก็ไปทำบทบาทการเป็นแกนหลัก (แทนที่จะเป็นบทบาทของกลุ่มคน ชุมชนเจ้าของพื้นที่) ในขณะที่ผู้ที่เป็นแกนหลักเองก็อาจจะยังเคยชินกับรูปแบบเดิมของการเป็น “ผู้ร่วมกิจกรรม” ที่รอคอยการนำจากภายนอก

2. ความเป็นประชาธิปไตย การที่สมาชิกทุกคนในเครือข่ายมีอิสระทางความคิดสิ่งที่ตามมาก็คือ ความหลากหลายที่มีทั้งคล้ายคลึงกันและแตกต่างกัน ของความคิดที่แสดงออกมา ดังนั้นจุดเริ่มต้นที่จะทำให้ความแตกต่างเหล่านี้อยู่ด้วยกันได้อย่างราบรื่นคือ การให้เกียรติ ยอมรับความคิดเห็นของกันและกัน ซึ่งเท่ากับเป็นการเปิดโอกาสให้สมาชิกทั้งหลายได้เห็นทางเลือกอื่น ๆ ที่นอกเหนือไปจากที่ตนคิดเห็นตามประสบการณ์ที่จำกัดของแต่ละบุคคลและเมื่อได้เกิดปฏิสัมพันธ์ทางความคิดระหว่างกันแล้วจุดเด่น จุดด้อยของแต่ละทางเลือกจะได้รับการวิเคราะห์อย่างเป็นเหตุเป็นผล เพื่อให้ได้ข้อสรุปที่เป็นผลจากการหลอมรวมของทุกความคิดมาเป็นทางเลือกที่เหมาะสมที่สุดบนพื้นฐานการยอมรับของสมาชิกโดยรวม

3. ความจริงใจ เนื่องจากการทำงานในเครือข่าย เน้นการประสานงานในแนวราบ ไม่เน้นการบังคับสั่งการ ดังนั้นผู้ที่เป็นสมาชิกจึงต้องเข้ามาด้วยความสมัครใจและมีความจริงใจในการทำงานร่วมกันโดยเห็นประโยชน์ร่วมตามที่เครือข่ายกำหนดวัตถุประสงค์ไว้ ซึ่งบางครั้งประโยชน์ร่วมที่จะเกิดขึ้นได้นั้น อาจหมายถึงผลรวมของการเสียสละที่มาจากสมาชิกแต่ละส่วนนั่นเอง

4. การจัดการ ไม่ว่าในเครือข่ายใหญ่หรือเล็ก สมาชิกมากหรือน้อย การจัดการยังคงเป็นหนึ่งในปัจจัยสำคัญประการหนึ่งในความสำเร็จขององค์กรเสมอ และสำหรับการจัดการเครือข่ายที่มีพื้นฐานสมาชิกหลากหลายมารวมกัน โดยอิสระโดยไม่ถือการสั่งการเป็นกลไกหลักนั้นการจัดการจะมีความสำคัญยิ่งขึ้นไปอีก ความยืดหยุ่นในการจัดการให้เข้ากับสถานการณ์ที่เปลี่ยนไปเป็นสิ่งที่สำคัญประการหนึ่งในการจัดการเครือข่าย โดยเฉพาะอย่างยิ่งในสภาวการณ์ที่เครือข่ายต้องติดต่อประสานงานกับกลุ่มองค์กรภายนอกอื่น ๆ ที่อยู่นอกเหนือจากการจัดการของเครือข่าย

5. การสื่อสาร ซึ่งเป็นตัวกลางที่ทำให้เครือข่ายสามารถเชื่อมโยงติดต่อถึงกันได้โดยเป็นที่ทราบกัน เป็นอย่างดีว่าการสื่อสารที่มีประสิทธิผลไม่ควรจะเป็นแบบทางเดียว เพราะนั่นคือ ระบบสั่งการ การสื่อสารที่มีประสิทธิผลในเครือข่ายจะต้องมีลักษณะหลากหลายช่องทาง เชื่อมโยงระหว่างสมาชิกกันเองได้โดยอิสระ เพื่อเปิดโอกาสให้มีการแลกเปลี่ยนข้อมูลข่าวสารกันให้มากที่สุด

6. สัมพันธภาพ ปัจจัยด้านสัมพันธภาพจึงเพิ่มความสำคัญยิ่งขึ้นต่อการนำไปสู่ความสำเร็จของการเป็นเครือข่ายที่เข้มแข็ง ถ้าหากสมาชิกมีความเข้าใจและจริงใจในการเข้ามาร่วมเครือข่ายแล้วสิ่งที่จะได้ตามมาคือ ความเชื่อมั่นวางใจในเครือข่ายซึ่งจะเป็นพื้นฐานของสัมพันธภาพที่ดีในหมู่สมาชิก

7. ความชัดเจนของเป้าหมาย การมีเป้าหมายที่ชัดเจนของเครือข่ายสะท้อนให้เห็นความเป็นเอกภาพทางความคิดเห็นในเครือข่ายเป็นเบื้องต้น ก่อนที่จะนำไปสู่เอกภาพในการดำเนินกิจกรรมของเครือข่าย ดังนั้นความชัดเจนของเป้าหมายซึ่งมาจากความคิดเห็นของมวลหมู่สมาชิก

จึงสะท้อนถึงความเข้มแข็งของเครือข่ายไปด้วย นอกจากนี้การมีเป้าหมายที่เครือข่ายต้องการบรรลุชัดเจนก็จะเป็นเสมือนเข็มทิศนำทางให้สมาชิกในเครือข่ายได้เข้าใจตรงกันและเดินไปในทิศทางเดียวกัน โดยไม่หลงใช้เวลา และทรัพยากรกับภารกิจที่ไม่สอดคล้องกับเป้าหมายของเครือข่าย

8. กระบวนการเสนอความคิดเห็นและตัดสินใจ เครือข่ายต้องมีความเป็นประชาธิปไตยซึ่งจะแสดงออกให้ปรากฏได้อย่างชัดเจนในวาระที่จะต้องเสนอความคิดเห็นและตัดสินใจหากเครือข่ายได้ให้โอกาสในการเสนอความคิดเห็นและให้สิทธิในการตัดสินใจแก่สมาชิกอย่างเป็นอิสระเต็มที่แล้วย่อมบ่งบอกถึงความเข้มแข็งของการเป็นเครือข่ายในกระบวนการที่ต่างไปจากองค์กรที่มีการฝากอำนาจสิทธิขาดในการคิดและตัดสินใจไว้กับบุคคลเพียงคนเดียวหรือกับกลุ่มบุคคลใดกลุ่มหนึ่งที่มิได้แสดงถึงโอกาสและสิทธิของสมาชิกทั้งหมด ผลจากการที่สมาชิกมีส่วนร่วมในการเสนอความคิดเห็นและตัดสินใจนี้จะยังเป็นปัจจัยให้เกิดความรู้สึกรับผิดชอบร่วมกันของหมู่สมาชิกที่จะเป็นประโยชน์อย่างยิ่งต่อการระดมสรรพกำลัง เมื่อเครือข่ายมีความต้องการ

9. ลักษณะกิจกรรมและความต่อเนื่อง การจัดกิจกรรมที่ระบุว่าเป็นกิจกรรมเครือข่ายโดยที่มีหน่วยงานเจ้าภาพเป็นผู้จัดให้ภาคีสมาชิกได้มาพบปะกันอยู่ในหลาย ๆ เวที ซึ่งอาจเป็นจุดเริ่มต้นของการสร้างเครือข่าย แต่หลังจากนั้น เครือข่ายที่จะมีความเข้มแข็งอยู่ได้ด้วยตนเองจะต้องพยายามพัฒนาไปสู่การคิดและดำเนินกิจกรรมด้วยเครือข่ายเองเป็นหลัก โดยไม่ต้องรอว่าจะมีผู้มาจัดการให้จึงจะเกิดกิจกรรมของเครือข่ายได้ ซึ่งเป็นลักษณะของการพึ่งพิงภายนอกที่ไม่ใช่การอยู่ได้ด้วยตนเอง นอกจากนี้ ความสม่ำเสมอต่อเนื่องของกิจกรรมเป็นสิ่งที่ช่วยบอกถึงความเข้มแข็งของเครือข่ายเข้มแข็งด้วยเช่นกัน

10. แหล่งของทรัพยากร/ศักยภาพ ตราบใดที่เครือข่ายยังต้องรอคอยผู้รู้และพึ่งพิงทรัพยากรจากภายนอก ตราบนั้นเครือข่ายก็จะไม่ได้ชื่อว่าอยู่ได้ด้วยตนเอง ดังนั้นการที่เครือข่ายสามารถแสวงหาและดึงทรัพยากร/ศักยภาพที่มีอยู่ภายใต้เครือข่ายมาใช้ได้มากเพียงไร ความเข้มแข็งของเครือข่ายก็เพิ่มมากขึ้นเท่านั้น เพราะการกระทำเช่นนี้นอกจากแสดงถึงการพึ่งพาตนเองได้แล้วจะยังเป็นการเพิ่มคุณค่าให้กับสิ่งที่สมาชิกเป็นและที่เครือข่ายมีอยู่อย่างแท้จริง อย่างไรก็ตามควรเข้าใจตรงกันว่าการแสวงหาทรัพยากร/ศักยภาพจากภายในนี้ ไม่ได้หมายความว่าเครือข่ายจะปฏิเสธการสนับสนุนจากภายนอกโดยสิ้นเชิง เพียงแต่ให้สมาชิกทุกคนตระหนักว่า เครือข่ายต้องมุ่งพึ่งพาตนเอง ก่อนนึกถึงการช่วยเหลือจากภายนอก

11. การเรียนรู้ และนวัตกรรม แม้ว่าจำนวนของสมาชิกในเครือข่ายจะทำให้เห็นภาพของขนาดเครือข่ายในเชิงปริมาณ แต่ความเข้มแข็งของเครือข่ายต้องดูที่คุณภาพประกอบและเป็นคุณภาพที่มีความหมายมากกว่าเป็นเพียงการบวกรวมเชิงปริมาณนั่น หมายถึงว่าความหลากหลายที่มารวมกันของสมาชิก ก่อให้เกิดการเรียนรู้ใหม่ที่สามารถนำไปสู่การพัฒนา จนเกิดการสร้างสรรค์นวัตกรรมตามมา คุณภาพใหม่ที่เกิดขึ้นนี้ จึงอาจเป็นสิ่งที่เหล่าสมาชิกเกิดเป็นการเรียนรู้ขึ้นในตนเอง อันเป็นผลจากการมีปฏิสัมพันธ์ในกลุ่มหรืออาจเป็นผลปรากฏรูปธรรมในกิจกรรมที่มีพัฒนาการไปเรื่อย ๆ จนกระทั่งถึงการเป็นนวัตกรรมต้นแบบให้กับผู้อื่นต่อไปดำเนินงานมาอย่างต่อเนื่อง ได้แก่ ความร่วมมือขององค์กรสมาชิก/สมาชิก การมีคณะกรรมการที่เต็มใจเข้ามาทำงาน องค์กรสมาชิกมีความผูกพันกันทำงานด้วยใจ มีความเอื้ออาทรเป็นการทำงานแบบเพื่อนไม่ใช่การบังคับบัญชา

ธีรวุฒิ ก่ายแก้ว (2556, หน้า 24 - 27) กล่าวว่า ปัจจัยความสำเร็จของเครือข่าย และปัจจัยที่สนับสนุนให้เครือข่ายประสบความสำเร็จ มีอยู่หลายประการ ได้แก่

1. สมาชิกและระบบความสัมพันธ์ที่ดี สมาชิก และระบบความสัมพันธ์ของเครือข่ายเป็นปัจจัยสำคัญเบื้องต้นที่ทำให้เกิดเครือข่าย และทำให้เครือข่ายประสบความสำเร็จในการดำเนินงาน สมาชิกของเครือข่ายหมายรวมถึงสมาชิกทั้งหมดซึ่งประกอบด้วยสมาชิกทั่วไป ผู้นำและผู้บริหารจัดการเครือข่าย และพนักงานต่าง ๆ ของเครือข่าย สมาชิกของเครือข่าย และระบบความสัมพันธ์ที่ดีที่สนับสนุนให้เครือข่ายประสบความสำเร็จ ควรมีลักษณะดังนี้

1.1 สมาชิกมีวิสัยทัศน์ร่วมกัน มีเป้าหมายร่วมกันที่จะรวมพลังกันเพื่อความสำเร็จร่วมกัน

1.2 สมาชิกมีผู้นำมีกลุ่มแกนนำที่มีภาวะผู้นำที่เหมาะสม เช่น มีวิสัยทัศน์ที่ดี มีคุณธรรม มีความรู้ความสามารถ กล้าตัดสินใจ และตัดสินใจได้ถูกต้องเหมาะสมกับสถานการณ์สามารถจูงใจและประสานงานได้ดี เป็นต้น

1.3 สมาชิกมีความรัก ความเมตตา ความเอื้ออาทร สมานฉันท์ สามัคคีกัน ไม่แข่งขันกันหรือขัดแย้งกัน เสียสละไม่เห็นแก่ประโยชน์ส่วนตนมากกว่าส่วนรวม

1.4 สมาชิกรวมกลุ่มกันอย่างเหนียวแน่น มีพันธสัญญาที่หนักแน่น และรักษาพันธกรณี มีความจริงใจ จริงจัง ศรัทธาต่อกันและกัน และมีความมั่นคงต่อเครือข่าย

1.5 สมาชิกมีค่านิยมร่วมกัน มีความเข้าใจกัน ให้เกียรติกันและกัน มีความสัมพันธ์กันแบบพี่น้อง สัมพันธ์กันด้วยใจด้วยจิตวิญญาณไม่ใช่เพื่อผลประโยชน์เพียงอย่างเดียว

1.6 การให้ความสำคัญแก่สมาชิกในด้านต่าง ๆ เพื่อสร้างความรู้สึกเป็นเจ้าของเครือข่าย และความผูกพันต่อเครือข่าย

1.7 มีการส่งเสริมให้สมาชิกได้แสดงบทบาทและโอกาสในการตัดสินใจในกิจกรรมของเครือข่ายด้วยตนเองและร่วมกับผู้อื่น

1.8 สมาชิกให้การสนับสนุน ส่งเสริมช่วยเหลือซึ่งกันและกัน มีขวัญและกำลังใจที่ดีไม่ท้อแท้หรือหมดกำลังใจโดยง่าย

1.9 การพัฒนาความรู้ความสามารถและทักษะต่าง ๆ ของสมาชิกให้มีความสามารถในการดำเนินกิจกรรมต่าง ๆ ของเครือข่ายได้ด้วยตนเอง

1.10 ผู้นำกลุ่มแกนนำและสมาชิกมีความซื่อสัตย์สุจริต โดยเฉพาะอย่างยิ่งผู้ที่รับผิดชอบงานเกี่ยวกับการเงิน และการพัสดุต้องเป็นผู้ที่สมาชิกให้ความเชื่อถือและไว้วางใจ

2. กระบวนการมีส่วนร่วมและการเรียนรู้ร่วมกัน ปัจจัยสำคัญประการหนึ่งที่ทำให้เครือข่ายเจริญเติบโต และประสบความสำเร็จในการดำเนินงาน คือ กระบวนการมีส่วนร่วมและการเรียนรู้ร่วมกันของสมาชิกเครือข่าย ซึ่งควรมีลักษณะดังต่อไปนี้

2.1 เครือข่ายมีลักษณะเป็นองค์กรแห่งความร่วมมือ มุ่งเน้นการมีส่วนร่วมของสมาชิกไม่ใช่การบังคับบัญชาหรือสั่งการ

2.2 เปิดโอกาสให้สมาชิกและผู้เกี่ยวข้องในเครือข่ายทุกคนทุกฝ่ายมีส่วนร่วมในกิจกรรมอย่างกว้างขวาง ไม่ผูกขาดโดยบุคคล หรือกลุ่มคนเพียงคนใดคนหนึ่ง หรือกลุ่มใดกลุ่มหนึ่ง

2.3 มีความสัมพันธ์แบบแนวราบ สมาชิกมีความสัมพันธ์แบบเท่าเทียมกันหรือเสมอภาคกันเคารพในศักดิ์ศรีของกันและกัน ไม่มีใครเหนือกว่าใคร

2.4 สมาชิกมีการแลกเปลี่ยนเรียนรู้ร่วมกันและอย่างสม่ำเสมอ จนกลายเป็นวัฒนธรรมของเครือข่าย

2.5 มีองค์ความรู้ที่เกิดขึ้นจากเวทีของการแลกเปลี่ยนเรียนรู้ และความสามารถในการแสวงหาความรู้ร่วมกันของสมาชิก ไม่ใช่โดยการชี้นำของบุคคลใดบุคคลหนึ่ง

2.6 มีการเรียนรู้ที่เกิดจากผลของการปฏิบัติจริงหรือการทำกิจกรรมร่วมกัน ไม่ใช่ผลของการศึกษาจากชุมชนอื่น หรือบุคคลภายนอกเพียงฝ่ายเดียว

2.7 มีลักษณะเป็นการมีส่วนร่วมและการเรียนรู้แบบธรรมชาติ ไม่ใช่เพราะการจัดตั้ง การถูกบังคับ หรือความเกรงใจ แต่เกิดจากจิตสำนึกร่วมกันของสมาชิกอย่างแท้จริงไม่ใช่การเสแสร้งหรือแกล้งทำ

2.8 เครือข่ายมีกิจกรรมอย่างต่อเนื่องสม่ำเสมอไม่ขาดตอนทำให้สมาชิกได้มีส่วนร่วมในกิจกรรมเครือข่ายอย่างต่อเนื่องไม่ขาดตอน

2.9 บรรยากาศในการดำเนินงานของเครือข่ายส่งเสริมให้สมาชิกมีความกล้าและมั่นใจที่จะร่วมในกิจกรรม ซึ่งเป็นบรรยากาศแบบกัลยาณมิตร เพิ่มพูนความรู้ และทักษะให้สมาชิกอย่างแท้จริง

2.10 มีเทคนิควิธีการที่นำมาใช้ในการเรียนรู้ร่วมกันหลาย ๆ วิธี เหมาะสมกับสมาชิกและกิจกรรมที่จัดในแต่ละครั้ง ไม่ซ้ำซากอยู่เพียงเทคนิควิธีการเดียว

3. การบริหารจัดการเครือข่ายที่ดี การบริหารจัดการเครือข่ายที่ดีเป็นปัจจัยสำคัญอีกประการหนึ่งที่สนับสนุนความสำเร็จของเครือข่ายซึ่งควรมีลักษณะดังต่อไปนี้

3.1 มีวิสัยทัศน์ ยุทธศาสตร์ ระบบการบริหารจัดการที่เหมาะสมกับสภาพ หรือลักษณะของเครือข่าย

3.2 มีกฎ ระเบียบ แนวทางการปฏิบัติของเครือข่ายที่เหมาะสม และมีประสิทธิภาพ

3.3 มีโครงสร้างในการบริหารเครือข่ายที่เหมาะสมกับคุณลักษณะของเครือข่าย

3.4 มีทรัพยากรที่เหมาะสมและเพียงพอในการดำเนินงาน ทั้งบุคลากร เงิน วัสดุอุปกรณ์ และอื่น ๆ

3.5 มีระบบในการปกป้องคุ้มครองสมาชิกให้มีความมั่นคงและปลอดภัย รวมทั้งการจูงใจ การเสริมพลัง การสร้างขวัญและกำลังใจให้แก่สมาชิก

3.6 มีการบริหารงานแบบประชาธิปไตย ที่เปิดโอกาสให้สมาชิกมีส่วนร่วมในการบริหารและการดำเนินงาน ยอมรับในเสียงข้างมาก เชื่อมั่นในอิสรภาพ และเสรีภาพของสมาชิกมีความยืดหยุ่นในการดำเนินงาน เป็นต้น

3.7 มีการระดมทรัพยากรต่าง ๆ มาใช้อย่างเต็มที่ และมีประสิทธิภาพ ไม่ปล่อยหรือละเลยให้สูญเสียไปโดยไม่นำมาใช้ประโยชน์ สามารถควบคุมปัจจัยต่าง ๆ ที่เกี่ยวข้องทั้งภายในและภายนอกเครือข่ายได้

3.8 มีการปรับปรุงพัฒนาเครือข่ายตลอดเวลาตามสถานการณ์ ที่ไม่ยึดมั่นอยู่กับระบบบริหารแบบใดแบบหนึ่งเพียงระบบเดียว หรือมีความสามารถในการปรับตัวให้เหมาะสมกับสถานการณ์ต่าง ๆ ได้อย่างดี

3.9 มีระบบการติดต่อสื่อสารที่เหมาะสมและมีประสิทธิภาพ ทั้งภายในเครือข่ายและหน่วยงานภายนอกเครือข่าย

3.10 มีระบบการติดตามและประเมินผลที่เหมาะสม มีประสิทธิภาพ เป็นระยะและสม่ำเสมอ และนำผลที่ได้มาใช้เป็นแนวทางในการปรับปรุงแก้ไข และพัฒนาเครือข่ายร่วมกัน

4. การขยายเครือข่าย เครือข่ายจะเจริญเติบโตได้นั้นต้องมีการขยายเครือข่ายออกไปด้วยการหาพันธมิตร หรือสมาชิกเพิ่มเพราะไม่เช่นนั้นแล้วเครือข่ายก็จะไม่เติบโตในเชิงปริมาณ แต่อาจจะถดถอย หรือลดจำนวนของสมาชิกลง และมีผลต่อการดำรงอยู่ของเครือข่าย ซึ่งการขยายเครือข่ายอาจดำเนินการได้ดังนี้

4.1 พยายามดำรงรักษาสมาชิกเครือข่ายที่มีอยู่ไว้ไม่ให้ละทิ้งเครือข่าย หรือไม่เลิกเป็นสมาชิกภาพของเครือข่าย

4.2 สร้างความสัมพันธ์อันดีกับบุคคล กลุ่ม องค์กรอื่น ๆ ทั้งที่มีอยู่ในชุมชน และภายนอกชุมชน

4.3 ดำเนินงานในลักษณะของการเป็นเครือข่ายของความร่วมมือ ด้วยการเป็นพันธมิตร หรือภาคีกับบุคคล กลุ่ม องค์กรอื่น ๆ ไม่ใช่เป็นคู่แข่งขันที่ต้องการแพ้ชนะ

4.4 การประชาสัมพันธ์เพื่อเผยแพร่บทบาทของเครือข่าย และความสำเร็จที่เกิดขึ้นไปสู่บุคคล กลุ่ม และองค์กรอื่น ๆ ที่ยังไม่ได้เป็นสมาชิกของเครือข่ายเพื่อสร้างการยอมรับในเครือข่าย

4.5 ผู้นำ กลุ่มแกนนำ และสมาชิกของเครือข่ายต้องช่วยกันขยายไปสู่สมาชิกใหม่ ๆ ทั้งโดยการใช้ความสัมพันธ์ส่วนตัว ความสัมพันธ์ทางสังคม และวัฒนธรรม

4.6 กฎ ระเบียบต่าง ๆ ของเครือข่าย เปิดโอกาสให้สมาชิกใหม่เข้าร่วมกับเครือข่ายได้และมีขั้นตอนไม่ยุ่งยาก

4.7 ใช้การประชุม การสัมมนา การฝึกอบรมร่วมกัน เป็นเครื่องมือในการหาสมาชิกใหม่ของเครือข่าย เพราะกิจกรรมข้างต้นจะนำไปสู่การร่วมมือกันในลักษณะเครือข่ายได้ง่าย

4.8 เปลี่ยนวิกฤติให้เป็นโอกาส กล่าวคือ เมื่อบุคคล กลุ่ม องค์กร หรือชุมชนประสบปัญหา หรือเกิดวิกฤติการณ์ขึ้น เครือข่ายต้องเข้าไปสนับสนุน ช่วยเหลือ ซึ่งจะนำไปสู่การเป็นสมาชิกใหม่ของเครือข่ายได้

4.9 ให้บุคคล กลุ่ม หรือองค์กรที่เป็นเป้าหมายได้รู้ และเข้าใจว่าถ้าหากมาร่วมเป็นสมาชิกใหม่ของเครือข่ายแล้วจะมีสถานภาพ และบทบาทในเครือข่ายอย่างไร มีโอกาส ที่จะพบความสำเร็จในการดำเนินงานอย่างไร

4.10 แต่งตั้งคณะกรรมการดำเนินการหาสมาชิกใหม่โดยตรง เพื่อให้การขยายเครือข่ายเป็นไปอย่างเป็นรูปธรรม มีเป้าหมาย มีแผนงาน และดำเนินงานอย่างจริงจัง

สรุปได้ว่า ปัจจัยความสำเร็จของเครือข่าย ได้แก่ ความเข้าใจของสมาชิก ความเป็นประชาธิปไตย ความจริงใจ การสื่อสาร สมาชิกและระบบความสัมพันธ์ ความชัดเจนของเป้าหมาย กระบวนการเสนอความคิดเห็นและตัดสินใจ ลักษณะกิจกรรมและความต่อเนื่อง แหล่งของ

ทรัพยากร/ศักยภาพ การเรียนรู้ และนวัตกรรม กระบวนการมีส่วนร่วมและการเรียนรู้ร่วมกัน การบริหารจัดการเครือข่ายที่ดี และการขยายเครือข่าย

4. รูปแบบและการพัฒนารูปแบบ

ผู้วิจัยได้ศึกษาแนวคิดเกี่ยวกับรูปแบบและการพัฒนารูปแบบ ประกอบด้วย ความหมายของรูปแบบ ประเภทของรูปแบบ องค์ประกอบของรูปแบบ การพัฒนารูปแบบ เทคนิคในการตรวจสอบรูปแบบ และมาตรฐานการประเมินรูปแบบ โดยมีรายละเอียดดังนี้

4.1 ความหมายของรูปแบบ

รูปแบบ มาจากคำว่า “Model” ในภาษาอังกฤษ ซึ่งมีผู้นำมาใช้เป็นคำไทย แตกต่างกันออกไป เช่น ตัวแบบ แบบจำลอง รูปแบบ โมเดล เป็นต้น โดยในการวิจัยครั้งนี้ผู้วิจัยใช้คำว่า รูปแบบ เนื่องจากเป็นคำที่นิยมใช้กันอย่างแพร่หลายในงานวิจัยแขนงต่าง ๆ ซึ่งมีนักการศึกษา นักวิจัยให้ความหมายไว้ดังนี้

เรขา ศรีวิชัย (2554, หน้า 13) ให้ความหมายไว้ว่า รูปแบบ หมายถึง การจำลององค์ประกอบที่สำคัญของปรากฏการณ์หรือลักษณะของสิ่งของโดยประกอบด้วยกระบวนการ หรือขั้นตอนสำคัญที่มีความสัมพันธ์กันในเชิงทฤษฎี หลักการ แนวคิด หรือความเชื่อต่าง ๆ ของปรากฏการณ์นั้น ๆ ซึ่งได้รับการพิสูจน์ ทดสอบ หรือยอมรับว่าสามารถใช้เป็นแบบแผนในการดำเนินงานให้บรรลุวัตถุประสงค์ของรูปแบบนั้น ๆ

วิชญาภา เมธีวรฉัตร (2557, หน้า 13) ให้ความหมายไว้ว่า รูปแบบ หมายถึง แบบจำลองอย่างง่ายหรืออย่างย่อส่วน (Simplified form) ของปรากฏการณ์ต่าง ๆ ที่ผู้เสนอรูปแบบดังกล่าวได้ศึกษาและพัฒนาขึ้นมาเพื่อแสดงหรืออธิบายปรากฏการณ์ที่เข้าใจได้ง่ายขึ้น หรือในบางกรณีอาจจะใช้ประโยชน์ในการทำนายปรากฏการณ์ที่จะเกิดขึ้น ตลอดจนใช้เป็นแนวทางในการดำเนินการอย่างใดอย่างหนึ่งต่อไป

อรนภา ทัศนัยนา (2559, หน้า 31) ให้ความหมายไว้ว่า รูปแบบ หมายถึง สิ่งที่จำลองทางความคิดที่อธิบายปรากฏการณ์ เพื่อเป็นแนวทางในการสร้าง ทำซ้ำหรือเป็นตัวอย่างในการปฏิบัติ

ไกรราชกช พลรัตน์ (2559, หน้า 35) ให้ความหมายไว้ว่า รูปแบบ หมายถึง โครงสร้างทางความคิด เป็นสิ่งหรือวิธีการดำเนินงานที่เป็นต้นแบบของอย่างใดอย่างหนึ่ง เช่น รูปแบบในการพัฒนาท้องถิ่น รูปแบบการเสนอสินค้า รูปแบบการเสนอการสอนหรือการอบรม ซึ่งเป็นการแสดงหรืออธิบายความสัมพันธ์ขององค์ประกอบต่าง ๆ ของรูปแบบนั้น อย่างมีวัตถุประสงค์อย่างชัดเจน

พัฒนา พรหมณี (2560, หน้า 130) สรุปไว้ว่า รูปแบบ หมายถึง แบบจำลองหรือตัวแบบอย่างง่ายหรือย่อส่วนของปรากฏการณ์ต่าง ๆ ที่ผ่านการศึกษาและพัฒนาขึ้นมาเพื่อแสดงหรืออธิบายปรากฏการณ์ให้เข้าใจได้ง่ายขึ้น เป็นสิ่งที่สร้างหรือพัฒนาขึ้นจากหลักปรัชญา ทฤษฎี หลักการ แนวคิด และความเชื่อที่เกี่ยวข้อง เพื่อเป็นการแสดงโครงสร้างทางความคิดหรือองค์ประกอบ และความสัมพันธ์ขององค์ประกอบที่สำคัญ เป็นขั้นเป็นตอนสำหรับถ่ายทอดความสัมพันธ์ขององค์ประกอบโดยใช้สื่อ หรือเครื่องมือเข้าช่วยเพื่อทำให้เกิดความรู้ เข้าใจได้ง่ายและกระชับถูกต้อง สามารถวัดตรวจสอบ และเปรียบเทียบความรู้ความเข้าใจได้

สโตเนอร์ และ วันเคล (Stoner & Wankel, 1986, p.12) ให้ความหมายไว้ว่า รูปแบบ หมายถึง การจำลองความจริงของปรากฏการณ์ เพื่อทำให้เข้าใจความสัมพันธ์ที่สลับซับซ้อนของปรากฏการณ์นั้น ๆ ได้ง่ายขึ้น

คีฟส์ (Keeves, 1988, p.559) ให้ความหมายไว้ว่า รูปแบบ หมายถึง การแสดงโครงสร้างเพื่อศึกษาความสัมพันธ์ของตัวแปร

สรุปได้ว่า รูปแบบ หมายถึง กรอบแนวคิดที่แสดงให้เห็นถึงโครงสร้างทางความคิด องค์ประกอบต่าง ๆ ซึ่งมีความสัมพันธ์กันในเชิงทฤษฎี หลักการ แนวคิด ซึ่งได้รับการพิสูจน์ ทดสอบ หรือยอมรับว่าสามารถใช้เป็นแบบแผนในการดำเนินงานให้บรรลุวัตถุประสงค์ของรูปแบบนั้น ๆ ในการวิจัยครั้งนี้ผู้วิจัยจึงให้ความหมายไว้ว่า รูปแบบเครือข่ายความร่วมมือเพื่อพัฒนาคุณภาพการจัดการศึกษา หมายถึง กรอบแนวคิดที่แสดงให้เห็นถึงโครงสร้างความสัมพันธ์ขององค์ประกอบการดำเนินงานของเครือข่ายความร่วมมือ กระบวนการสร้างเครือข่ายความร่วมมือ และการบริหารจัดการคุณภาพการศึกษา เพื่อเป็นแนวทางในการดำเนินงานเครือข่ายความร่วมมือเพื่อพัฒนาคุณภาพการจัดการศึกษาของโรงเรียนอยุธยาวิทยาลัย สังกัดสำนักงานเขตพื้นที่การศึกษามัธยมศึกษา เขต 3

4.2 ประเภทของรูปแบบ

มีนักการศึกษา นักวิจัยกล่าวถึงประเภทของรูปแบบไว้ ดังนี้

วิภาดา ศรีจอมขวัญ (2554, หน้า 32 - 33) อธิบายถึงรูปแบบ ดังนี้

1. รูปแบบที่เป็นแบบจำลอง (Model) หมายถึง องค์ประกอบทั้งปวงมีความสัมพันธ์กันเพื่อนำไปสู่เป้าหมายขององค์กร ประกอบด้วย เป้าหมาย วัตถุประสงค์จุดมุ่งหมาย กิจกรรมการดำเนินการ ความสัมพันธ์กับสภาพแวดล้อม ทั้งภายในและภายนอก และยุทธวิธีของแต่ละองค์ประกอบ

2. รูปแบบที่เป็นระบบ หมายถึง โครงการกิจกรรม หรือการดำเนินการ เกี่ยวกับการปรับปรุงเพิ่มพูนความรู้ ทักษะ ทัศนคติ และความสามารถ ประกอบด้วย ปัจจัยที่ส่งผลกระทบต่อระบบปัจจัยนำเข้า ระบบย่อย หรือกระบวนการผลผลิต และข้อมูลป้อนกลับ

3. รูปแบบการพัฒนา โดยกำหนดเป็นโปรแกรมการพัฒนา หมายถึง แผนงานที่ต้องการพัฒนา ซึ่งประกอบด้วย ความสำคัญ แนวคิดและหลักการ วัตถุประสงค์ แนวทางในการพัฒนาและกลไกในการดำเนินการ

4. รูปแบบที่สังเคราะห์ให้เป็นแผนภูมิเป็นการเชื่อมโยงความสัมพันธ์ของการวิจัยกับการพัฒนา และมีแนวคิดที่สอดคล้องกับการพัฒนารูปแบบ

สมิธ และคณะ (Smith, et al., 1980, p.461) จำแนกรูปแบบออกเป็น 2 ประเภท ได้แก่

1. รูปแบบเชิงกายภาพ (Physical model) จำแนกเป็น

1.1 รูปแบบคล้ายจริง (Iconic model) มีลักษณะคล้ายของจริง เช่น เครื่องบินจำลอง หุ่นไล่กา ฯลฯ

1.2 รูปแบบเสมือนจริง (Analog model) มีลักษณะคล้ายปรากฏการณ์จริง เช่น การทดลองทางเคมีในห้องปฏิบัติการก่อนการทำการทดลอง เครื่องบินจำลองที่บินได้ หรือเครื่องฝึกหัดบิน รูปแบบชนิดนี้มีความใกล้เคียงความจริงมากกว่าแบบแรก

2. รูปแบบเชิงสัญลักษณ์ (Symbol model) จำแนกเป็น

2.1 รูปแบบข้อความ (Verbal model) หรือรูปแบบเชิงคุณภาพ (Qualitative model) เป็นการใช้ข้อความปกติธรรมดาในการอธิบายโดยย่อ เช่น คำพรรณนาลักษณะงาน คำอธิบายรายวิชา เป็นต้น

2.2 รูปแบบทางคณิตศาสตร์ (Mathematical model) หรือรูปแบบเชิงคุณภาพ (Quantitative model) เช่น สมการ และโปรแกรมเชิงเส้น เป็นต้น

คีฟส์ (Keeves, 1988, p.561) ได้แบ่งประเภทของโมเดลโดยยึดแนวทางของ แคปแลน และทัทสุโอกะ (Caplan & Tutsuoka) และพัฒนาการของการใช้โมเดลทางการศึกษาได้เป็น 4 ประเภท ดังนี้

1. โมเดลเชิงเทียบเคียง (Analogue model)

โมเดลเชิงเทียบเคียงมีลักษณะเป็นโมเดลเชิงกายภาพ ส่วนใหญ่ใช้ทางด้านวิทยาศาสตร์ เช่น โมเดล แสดงพัฒนาการของอะตอม เป็นต้น โมเดลประเภทนี้ทางการศึกษาไม่ค่อยนำมาใช้กัน สร้างขึ้นโดยใช้หลักการเทียบเคียงโครงสร้างของโมเดลให้สอดคล้องกับลักษณะของสิ่งที่คล้ายคลึงกัน และทำให้โมเดลสอดคล้องกับข้อมูลหรือความรู้ที่มีอยู่ในขณะนั้นด้วยโมเดลที่สร้างขึ้นต้องมีองค์ประกอบที่ชัดเจน เพื่อให้สามารถนำไปทดสอบด้วยข้อมูลเชิงประจักษ์ได้ และสามารถนำไปใช้หาข้อสรุปของปรากฏการณ์ได้อย่างกว้างขวาง โมเดลประเภทนี้ที่ใช้ในวงการศึกษา เช่น โมเดลของจำนวนประชากรนักเรียนในโรงเรียน (Model of a school population) สร้างขึ้นโดยการเทียบเคียงกับลักษณะของแทงค์น้ำที่ประกอบด้วย ท่อน้ำเข้าและท่อน้ำออก กล่าวคือ จำนวนนักเรียนที่เข้าโรงเรียน ประกอบด้วย อัตราการเกิดของเด็ก อัตราการย้ายเข้าพื้นที่ และอัตราการรับเด็กอายุต่ำกว่าเกณฑ์ ส่วนจำนวนนักเรียนที่ออกจากโรงเรียน ประกอบด้วยอัตราการย้ายออกจากพื้นที่ อัตราการออกจากโรงเรียนตามระบบ และอัตราการออกจากโรงเรียนเนื่องจากอายุพ้นเกณฑ์ จุดมุ่งหมายของโมเดลนี้ก็เพื่ออธิบายการเปลี่ยนแปลงของจำนวนประชากรนักเรียนในโรงเรียน ซึ่งการทดสอบโมเดลประเภทนี้ทำได้โดยการเปรียบเทียบกับข้อมูลเชิงประจักษ์ที่เก็บรวบรวมได้ในขณะนั้นตามหลักการการให้เหตุผลทางตรรกะ อย่างไรก็ดีโมเดลประเภทนี้มีจุดอ่อน คือ ไม่สามารถระบุความสัมพันธ์ของแต่ละองค์ประกอบภายในโมเดลได้อย่างชัดเจนจึงทำให้นำไปใช้ได้อย่างจำกัด

2. โมเดลเชิงข้อความ (Semantic model)

ลักษณะสำคัญของโมเดลประเภทนี้ คือ การแสดงความสัมพันธ์ขององค์ประกอบภายในโมเดลในรูปของข้อความ โมเดลเชิงข้อความใช้หลักการเทียบเคียงเชิงแนวความคิด จึงให้ได้เนื้อหาสาระมากกว่าโมเดลเชิงเทียบเคียง การที่โมเดลประเภทนี้ใช้ข้อความ จึงทำให้อธิบายรายละเอียดของโมเดลได้ดี แต่จุดอ่อนของโมเดลประเภทนี้ก็คือขาดความชัดเจนยากแก่การทดสอบโครงสร้างของโมเดล อย่างไรก็ตามโมเดลเชิงข้อความก็นำมาใช้กันแพร่หลายทางด้านการศึกษา เพราะสามารถนำไปใช้ศึกษาหรือวิจัยเกี่ยวกับปรากฏการณ์ทางการศึกษาได้ดี เช่น โมเดลการเรียนรู้ในโรงเรียน เป็นต้น

3. โมเดลเชิงคณิตศาสตร์ (Mathematical model)

โมเดลเชิงคณิตศาสตร์ได้เริ่มนำมาใช้ในทางการศึกษาในช่วงต้นของทศวรรษที่ 1960 แรก ๆ นำมาใช้ทางด้านการวัดผลการศึกษาก่อน ต่อมาจึงขยายไปใช้กับการวิจัยทางการศึกษาในสาขา

วิชาอื่น ๆ ปัจจุบันมีแนวโน้มว่าจะนำไปใช้ทางด้านพฤติกรรมศาสตร์ และสังคมศาสตร์เพิ่มขึ้นเพราะสามารถทดสอบสมมติฐานได้ ซึ่งจะช่วยให้นำไปสู่การสร้างทฤษฎีในสาขาวิชานั้น

4. โมเดลเชิงสาเหตุ (Causal model)

4.1 โมเดลระบบเส้นเดี่ยว (Recursive model) เป็นโมเดลที่แสดงความสัมพันธ์เชิงสาเหตุระหว่างตัวแปร ด้วยเส้นโยงที่มีทิศทางเป็นสาเหตุไปในทางเดียวกัน หรือไม่มีความสัมพันธ์ย้อนกลับ รวมทั้งกรณีความสัมพันธ์ของตัวแปรเดียวกันแต่ต่างวันเวลากัน

4.2 โมเดลเชิงสาเหตุเส้นคู่ (Non-recursive model) คือ โมเดลที่แสดงความสัมพันธ์เชิงสาเหตุระหว่างตัวแปร โดยทิศทางความสัมพันธ์ของตัวแปรภายในโมเดลตัวหนึ่ง อาจเป็นได้ทั้งสาเหตุและผลของตัวแปรภายในโมเดลอีกตัวหนึ่ง หรือมีทิศทางความสัมพันธ์ย้อนกลับนั่นเอง

สไตเนอร์ (Steiner, 1988, p.52) ได้จำแนกรูปแบบออกเป็น 2 ประเภท ดังนี้

1. รูปแบบเชิงกายภาพ (Physical model) จำแนกออกเป็น 1) รูปแบบของสิ่งใดสิ่งหนึ่ง (Model of) เช่น รูปแบบเครื่องบินที่สร้างเหมือนจริง แต่มีขนาดย่อ และ 2) รูปแบบสำหรับสิ่งใดสิ่งหนึ่ง (Model for) เป็นรูปแบบจำลองที่ออกแบบไว้เพื่อเป็นต้นแบบผลิตสินค้า ต้องสร้างรูปแบบเท่าของจริงขึ้นมาก่อนแล้วจึงผลิตสินค้าตามรูปแบบนั้น

2. รูปแบบเชิงแนวคิด (Conceptual model) จำแนกออกเป็น 1) รูปแบบเชิงแนวคิดของสิ่งหนึ่งสิ่งใด (Conceptual model of) เป็นรูปแบบหรือแบบจำลองที่สร้างขึ้นโดยจำลองมาจากทฤษฎีที่มีอยู่แล้ว เช่น รูปแบบที่สร้างมาจากทฤษฎีการคงอยู่ของนักเรียนในโรงเรียน เป็นต้น และ 2) รูปแบบเชิงแนวคิดเพื่อสิ่งหนึ่งสิ่งใด (Conceptual model for) เป็นรูปแบบที่สร้างขึ้นมาเพื่ออธิบายทฤษฎี หรือปรากฏการณ์ เช่น รูปแบบที่สร้างขึ้นจากทฤษฎีการคัดสรรตามธรรมชาติเพื่อนำไปอธิบายทฤษฎีการคงอยู่ของนักเรียนในโรงเรียน เป็นต้น

สรุปได้ว่า รูปแบบมีหลายประเภทที่แตกต่างกันออกไป เช่น รูปแบบเชิงกายภาพ รูปแบบเชิงสัญลักษณ์ รูปแบบเชิงเทียบเคียง รูปแบบเชิงข้อความ รูปแบบเชิงคณิตศาสตร์ รูปแบบเชิงสาเหตุ รูปแบบเชิงแนวคิด เป็นต้น โดยจะนำรูปแบบใดไปใช้ต้องพิจารณาให้เหมาะสมกับการวิจัยที่ผู้วิจัยทำการศึกษา

4.3 องค์ประกอบของรูปแบบ

มีนักการศึกษา นักวิจัยกล่าวถึงองค์ประกอบของรูปแบบไว้ ดังนี้

เยาวดี รางชัยกุล วิบูลย์ศรี (2556) ได้สรุปไว้ว่า องค์ประกอบของรูปแบบ มีอยู่ 2 ส่วน คือ 1) วัตถุประสงค์ของรูปแบบ อาจจะมีวัตถุประสงค์เดียวหรือหลายวัตถุประสงค์ก็ได้โดยจะมีขอบเขตกว้างหรือจำกัดก็ได้ ซึ่งหมายความว่า รูปแบบที่พัฒนาขึ้นนั้นเป็นรูปแบบที่ครอบคลุมงานทั้งหมดที่องค์การกำลังดำเนินการอยู่หรือเป็นเพียงส่วนหนึ่งของงานทั้งหมดก็ได้ ในการตั้งวัตถุประสงค์ของรูปแบบนั้น อาจจะกำหนดออกมาในรูปของเจตนารมณ์ที่จะดำเนินการหรือผลผลิตที่ต้องการให้เกิดขึ้นก็ได้ และวัตถุประสงค์ที่กำหนดขึ้นนี้จะเป็นเป้าหมายในการออกแบบกลไกการทำงานเพื่อบรรลุวัตถุประสงค์ดังกล่าว และ 2) กลไกของรูปแบบเป็นองค์ประกอบของระบบงานที่มีความเป็นอิสระจากกันและกัน แต่ทำงานสัมพันธ์กันและพึ่งพาอาศัยกันในการทำงานตามวัตถุประสงค์ของรูปแบบ ซึ่งเปรียบเสมือนการทำงานของเครื่องยนต์ที่ออกแบบไว้เพื่อให้ส่วนประกอบต่าง ๆ ทำงานตามหน้าที่เพื่อให้บรรลุวัตถุประสงค์ของการสร้างเครื่องยนต์ อย่างไรก็ตามไม่ว่าจะเป็น

รูปแบบที่ครอบคลุมงานทั้งระบบขององค์การหรืองานบางส่วนขององค์การก็ตาม ผู้ออกแบบไม่สามารถที่จะออกแบบองค์ประกอบย่อยของระบบนั้น ๆ ได้ทั้งหมด เพราะจะมีรายละเอียดและความสลับซับซ้อนมากเกินไป ดังนั้นการออกแบบรูปแบบจึงกำหนดเฉพาะองค์ประกอบสำคัญของระบบนั้น ๆ เท่านั้น

ปาริชาติ ชมชื่น (2555, หน้า 12) ได้เสนอแนวคิดไว้ว่า รูปแบบควรมีองค์ประกอบหลัก คือ 1) วัตถุประสงค์ของรูปแบบ 2) ทฤษฎีพื้นฐานและหลักการของรูปแบบ 3) ระบบงานและกลไกของรูปแบบ 4) วิธีดำเนินงานของรูปแบบ และ 5) แนวการประเมินรูปแบบ โดยมีคำอธิบายศัพท์เฉพาะประกอบรูปแบบ พร้อมมีเงื่อนไขการนำรูปแบบไปใช้ การจัดทำคู่มือการใช้รูปแบบโดยนำสาระขององค์ประกอบบรรจุไว้อย่างสมบูรณ์ เอื้อประโยชน์ต่อผู้สนใจศึกษาและนำรูปแบบไปใช้

พัฒนา พรหมณี (2560, หน้า 130) กล่าวว่า รูปแบบ ต้องประกอบด้วยองค์ประกอบ ดังนี้ 1) วัตถุประสงค์ของรูปแบบ เป็นการกำหนดว่าจะสร้างและพัฒนารูปแบบเพื่อวัตถุประสงค์ในงานสาธารณสุขด้านใด โดยทั่วไปมักจะพัฒนารูปแบบขึ้นมาเพื่อแก้ปัญหาอย่างใดอย่างหนึ่ง หรือเพื่อให้การดำเนินงานเกิดผลงานที่ดีขึ้นตามภารกิจขององค์กร 2) ทฤษฎีพื้นฐานและหลักการของรูปแบบ ผู้สร้างและพัฒนารูปแบบต้องกำหนดรูปแบบสร้างขึ้นจากฐานคิดของทฤษฎีและหลักการใดบ้าง 3) ระบบงานและกลไกของรูปแบบ สำหรับใช้ในการดำเนินงานให้เป็นไปตามหลักการและบรรลุตามวัตถุประสงค์ของรูปแบบ เช่น การจัดโครงสร้างองค์การ การตั้งคณะกรรมการและคณะทำงานที่จำเป็น พร้อมกับการกำหนดบทบาทหน้าที่ ความสัมพันธ์และการทำงานร่วมกันของกลไกเหล่านั้นเพื่อการบรรลุวัตถุประสงค์ของรูปแบบที่กำหนดไว้ 4) วิธีการดำเนินงานของรูปแบบ เป็นการกำหนดภารกิจ กระบวนการ วิธีการ กิจกรรมและอื่น ๆ ที่ต้องดำเนินการเพื่อการบรรลุวัตถุประสงค์ของรูปแบบ 5) แนวทางการประเมินผลการดำเนินงานของรูปแบบ เป็นการกำหนดแนวทางและเครื่องมือในการประเมินผลรูปแบบตามวัตถุประสงค์ของรูปแบบว่าเป็นไปตามระบบงานที่กำหนดไว้หรือไม่เพียงใด เพื่อประโยชน์ในการตรวจสอบว่ารูปแบบทำหน้าที่ตามที่สร้างไว้มากน้อยเพียงใดและเป็นไปตามวัตถุประสงค์หรือไม่เพียงใด ตลอดจนกำหนดแนวทางในการพัฒนาปรับปรุงรูปแบบให้สมบูรณ์และตอบสนองการดำเนินงานมากขึ้นอย่างต่อเนื่อง 6) คำอธิบายประกอบรูปแบบ เป็นการอธิบายคำศัพท์เฉพาะที่นำมาใช้ในการสร้างและพัฒนารูปแบบเพื่อสื่อความให้มีความเข้าใจตรงกันในการนำรูปแบบไปใช้ 7) การระบุเงื่อนไขการนำรูปแบบไปใช้ เนื่องจากรูปแบบมีข้อจำกัดของรูปแบบเอง ดังนั้น การสร้างและพัฒนารูปแบบควรได้ระบุเงื่อนไขที่จะทำให้การนำรูปแบบไปใช้ประสบผลสำเร็จและข้อควรระวังเพื่อป้องกันปัญหาที่อาจจะเกิดขึ้น และ 8) การจัดทำคู่มือการใช้รูปแบบการสร้างหรือพัฒนารูปแบบควรจัดทำคู่มือการใช้รูปแบบโดยนำสาระของรูปแบบ เครื่องมือ และเอกสารประกอบการใช้รูปแบบทั้งหมดมาบรรจุไว้ในคู่มือเพื่อการพัฒนารูปแบบการดำเนินงานที่สมบูรณ์ครบถ้วน และเมื่อตรวจสอบคุณภาพของรูปแบบแล้วต้องรายงานการตรวจสอบรูปแบบไว้ในภาคผนวกของคู่มือ เพื่อประโยชน์ต่อผู้สนใจศึกษาและนำรูปแบบไปใช้ในการดำเนินงานอย่างเหมาะสม

สสิพัชร์ สาทรพาณิชย์ (2562, หน้า 125) สรุปไว้ว่า การพัฒนารูปแบบ (Model development) เป็นกระบวนการสร้างพัฒนารูปแบบที่ประกอบด้วย 1) การศึกษาองค์ความรู้ที่เกี่ยวข้องกับรูปแบบ 2) การพัฒนารูปแบบโดยเทคนิคต่าง ๆ 3) การประเมินความเหมาะสม

ความเป็นไปได้หรือการทดลองใช้รูปแบบ ในการพัฒนารูปแบบไม่มีข้อกำหนดตายตัว แต่โดยทั่วไปการพัฒนารูปแบบจะเริ่มต้นจากการศึกษาองค์ความรู้กับเรื่องที่พัฒนารูปแบบให้ชัดเจน จากนั้นกำหนดหลักการและองค์ประกอบรูปแบบที่จะพัฒนา สร้างรูปแบบขึ้น จากนั้นนำรูปแบบไปตรวจสอบความเหมาะสม ความเป็นไปได้ หรือทดลองใช้ต่อไป จากการศึกษาวิเคราะห์ในเรื่องนี้พอสรุปได้ว่าการสร้างรูปแบบนั้นไม่มีข้อกำหนดที่ตายตัวแน่นอนว่าต้องทำอะไรบ้าง แต่โดยทั่วไปเริ่มต้นจากการศึกษาองค์ความรู้ (Intensive knowledge) เกี่ยวกับเรื่องที่สร้างรูปแบบให้ชัดเจน จากนั้นค้นหาสมมติฐานและหลักการของรูปแบบที่พัฒนาสร้างรูปแบบตามหลักที่กำหนดขึ้น นำรูปแบบที่สร้างขึ้นไปตรวจสอบความเหมาะสมและหาคุณภาพของรูปแบบต่อไป ส่วนการพัฒนารูปแบบมี 2 ส่วนใหญ่ คือ การสร้างรูปแบบและประเมินความเหมาะสมและหาคุณภาพรูปแบบ

บราวน์ และโมเบิร์ก (Brown & Moberg, 1980, pp.16 - 17) ได้กำหนดองค์ประกอบของรูปแบบตามแนวคิดเชิงระบบ (System approach) กับหลักการบริหารตามสถานการณ์ (Contingency approach) 5 องค์ประกอบ ได้แก่ 1) สภาพแวดล้อม (Environment) 2) เทคโนโลยี (Technology) 3) โครงสร้าง (Structure) 4) กระบวนการบริหารจัดการ (Management process) และ 5) การตัดสินใจสั่งการ (Decision making)

สรุปได้ว่า องค์ประกอบของแบบรูปแบบไม่ปรากฏหลักเกณฑ์ที่เป็นเกณฑ์ตายตัว ขึ้นอยู่กับลักษณะเฉพาะของเรื่องที่กำลังศึกษา โดยทั่วไปประกอบด้วยวัตถุประสงค์ของรูปแบบ ทฤษฎีพื้นฐานและหลักการของรูปแบบ ระบบงานและกลไกของรูปแบบ วิธีการดำเนินงานของรูปแบบ แนวทางการประเมินผลการดำเนินงานของรูปแบบ คำอธิบายประกอบรูปแบบ การระบุเงื่อนไขการนำรูปแบบไปใช้ และการจัดทำคู่มือการใช้รูปแบบ ทั้งนี้แล้วแต่ความเหมาะสมของการวิจัย

4.4 การพัฒนารูปแบบ

มีนักการศึกษา นักวิจัยกล่าวถึงการพัฒนารูปแบบไว้ดังนี้

ศันสนีย์ อินสาร (2562, หน้า 23 - 24) ได้กล่าวถึง การพัฒนารูปแบบแบ่งออกเป็น 2 ขั้นตอน ได้แก่ 1) การสร้างหรือพัฒนารูปแบบ และ 2) การตรวจสอบความเที่ยงตรงของรูปแบบ ซึ่งแต่ละขั้นตอนมีรายละเอียด ดังนี้

ขั้นตอนที่ 1 การสร้าง หรือพัฒนารูปแบบ ในขั้นตอนนี้ผู้วิจัยจะสร้างหรือพัฒนารูปแบบขึ้นมาก่อนเป็นรูปแบบตามสมมติฐาน (Hypothesis model) โดยศึกษาแนวคิด ทฤษฎี และผลการวิจัยที่เกี่ยวข้อง นอกจากนี้ผู้วิจัยอาจจะศึกษารายกรณีหน่วยงานที่ดำเนินการในเรื่องนั้น ๆ ได้เป็นอย่างดี ซึ่งผลการศึกษาจะนำมาใช้กำหนดองค์ประกอบหรือตัวแปรต่าง ๆ ภายในรูปแบบ รวมทั้งลักษณะความสัมพันธ์ระหว่างองค์ประกอบหรือตัวแปรเหล่านั้น หรือลำดับก่อนหลังของแต่ละองค์ประกอบในรูปแบบ ดังนั้นการพัฒนารูปแบบในขั้นตอนนี้จะต้องอาศัยหลักการของเหตุผลเป็นรากฐานสำคัญ ซึ่งโดยทั่วไปการศึกษาในขั้นตอนนี้จะมีขั้นตอนย่อย ๆ ดังนี้

1. การศึกษาเอกสารและงานวิจัยที่เกี่ยวข้อง เพื่อนำสารสนเทศที่ได้มาวิเคราะห์ และสังเคราะห์เป็นร่างกรอบความคิดการวิจัย

2. การศึกษาจากบริบทจริงในขั้นตอนนี้อาจจะดำเนินการได้หลายวิธี ดังนี้

2.1 การศึกษาสภาพและปัญหาการดำเนินการในปัจจุบันของหน่วยงาน โดยศึกษาความคิดเห็นจากบุคคลที่เกี่ยวข้อง (Stakeholder) ซึ่งวิธีศึกษาอาจจะใช้วิธีการสัมภาษณ์ การสอบถาม การสำรวจ การสนทนากลุ่ม เป็นต้น

2.2 การศึกษารายกรณี (Case study) หรือพหุกรณี หน่วยงานที่ประสบผลสำเร็จหรือมีแนวปฏิบัติที่ดีในเรื่องที่ศึกษา เพื่อนำมาเป็นข้อมูลสารสนเทศที่สำคัญในการพัฒนารูปแบบ

2.3 การศึกษาข้อมูลจากผู้เชี่ยวชาญหรือผู้ทรงคุณวุฒิ วิธีศึกษาอาจจะใช้วิธีการสัมภาษณ์ การสนทนากลุ่ม (Focus group discussion) เป็นต้น

3. การจัดทำรูปแบบ ในขั้นตอนนี้ผู้วิจัยจะใช้สารสนเทศที่ได้ในข้อ 1 และ 2 มาวิเคราะห์และสังเคราะห์เพื่อกำหนดเป็นกรอบความคิดการวิจัย เพื่อนำมาจัดทำรูปแบบ

ขั้นตอนที่ 2 การทดสอบความเที่ยงตรงของรูปแบบ ภายหลังที่ได้พัฒนารูปแบบในขั้นตอนแรกแล้วจำเป็นที่จะต้องทดสอบความเที่ยงตรงของรูปแบบดังกล่าว เพราะรูปแบบที่พัฒนาขึ้นถึงแม้จะพัฒนาโดยมีรากฐานจากทฤษฎี แนวความคิดรูปแบบของบุคคลอื่น และผลการวิจัยที่ผ่านมา แต่ก็เป็นเพียงรูปแบบตามสมมติฐาน ซึ่งจำเป็นที่จะต้องตรวจสอบความเที่ยงตรงของรูปแบบว่ามีความเหมาะสมหรือไม่ เป็นรูปแบบที่มีประสิทธิภาพตามที่มุ่งหวังหรือไม่ การเก็บรวบรวมข้อมูลในสถานการณ์จริงหรือทดลองใช้รูปแบบในสถานการณ์จริงจะช่วยให้ทราบอิทธิพลหรือความสำคัญขององค์ประกอบย่อยหรือตัวแปรต่าง ๆ ในรูปแบบ ผู้วิจัยอาจจะปรับปรุงรูปแบบใหม่โดยการตัดองค์ประกอบหรือตัวแปรที่พบว่าไม่มีอิทธิพลหรือมีความสำคัญน้อยออกจากรูปแบบ ซึ่งจะทำให้ได้รูปแบบที่มีความเหมาะสมยิ่งขึ้น

นอกจากนี้ยังมีนักวิจัยได้ทำการพัฒนารูปแบบโดยมีขั้นตอน ดังนี้

ยุทธนา คงแหลม (2559, หน้า 120) ได้พัฒนารูปแบบเครือข่ายความร่วมมือทางวิชาการของสถานศึกษาระดับมัธยมศึกษา โดยมีขั้นตอนการพัฒนารูปแบบ 3 ขั้นตอน คือ

ขั้นตอนที่ 1 การศึกษาองค์ประกอบของเครือข่ายความร่วมมือทางวิชาการของสถานศึกษาระดับมัธยมศึกษา โดยในขั้นนี้มีการศึกษาเอกสารและงานวิจัยที่เกี่ยวข้องกับองค์ประกอบของเครือข่ายความร่วมมือทางวิชาการของสถานศึกษาในรูปแบบต่าง ๆ จากเอกสารและงานวิจัย และการใช้เทคนิคเดลฟาย (Delphi Technique) จนได้เป็นองค์ประกอบของเครือข่ายความร่วมมือทางวิชาการของสถานศึกษาระดับมัธยมศึกษาในการบริหารเครือข่ายความร่วมมือทางวิชาการในสถานศึกษาระดับมัธยมศึกษา

ขั้นตอนที่ 2 การสร้างรูปแบบเครือข่ายความร่วมมือทางวิชาการของสถานศึกษาระดับมัธยมศึกษา โดยยกร่างรูปแบบเครือข่ายความร่วมมือทางวิชาการของสถานศึกษาระดับมัธยมศึกษาตรวจสอบรูปแบบ จนได้เป็นรูปแบบเครือข่ายความร่วมมือทางวิชาการของสถานศึกษาระดับมัธยมศึกษาที่ผ่านการตรวจสอบความเหมาะสมโดยผู้ทรงคุณวุฒิ

ขั้นตอนที่ 3 การประเมินรูปแบบเครือข่ายความร่วมมือทางวิชาการของสถานศึกษาระดับมัธยมศึกษา โดยประเมินความเป็นไปได้และความเป็นประโยชน์จนได้เป็นรูปแบบเครือข่ายความร่วมมือทางวิชาการของสถานศึกษาระดับมัธยมศึกษา

ภัทรวรรธน์ นิลแก้วบวรวิชญ์ (2559, หน้า 86) ได้พัฒนารูปแบบเครือข่ายความร่วมมือทางวิชาการ เป็น 4 ระยะ คือ

ระยะที่ 1 การศึกษาข้อมูลพื้นฐาน กระบวนการสร้างเครือข่าย องค์ประกอบของเครือข่าย และร่างรูปแบบเครือข่ายความร่วมมือทางวิชาการ

ระยะที่ 2 การสร้างและตรวจสอบกระบวนการสร้างเครือข่ายและองค์ประกอบของเครือข่ายความร่วมมือทางวิชาการ

ระยะที่ 3 การทดลองใช้รูปแบบการพัฒนาเครือข่ายความร่วมมือทางวิชาการ

ระยะที่ 4 การประเมินการใช้รูปแบบเครือข่ายความร่วมมือทางวิชาการ

วราภรณ์ สนสกล (2559, หน้า 95) ได้พัฒนารูปแบบเครือข่ายความร่วมมือเพื่อการประกันคุณภาพการศึกษาสำหรับโรงเรียนรวม สังกัดสำนักงานเขตพื้นที่การศึกษาประถมศึกษา โดยกำหนดขั้นตอนการทำวิจัย 3 ขั้นตอน ดังนี้

ขั้นตอนที่ 1 ศึกษาสภาพและองค์ประกอบของรูปแบบเครือข่ายฯ โดยการวิเคราะห์เอกสาร/งานวิจัยที่เกี่ยวข้อง สัมภาษณ์ผู้เชี่ยวชาญด้านการจัดการศึกษาแบบเรียนรวม และสอบถามความคิดเห็นผู้บริหารและครูผู้ดูแลงานเรียนรวม

ขั้นตอนที่ 2 การสร้างและหาคุณภาพของรูปแบบเครือข่ายฯ โดยยกร่างรูปแบบเครือข่ายฯ ตรวจสอบรูปแบบเครือข่ายฯ หาคุณภาพของรูปแบบเครือข่ายฯ และปรับปรุงรูปแบบเครือข่ายฯ

ขั้นตอนที่ 3 ทดลองและประเมินรูปแบบเครือข่ายฯ

สุรเดช รอดจินดา (2560, หน้า 138) ได้พัฒนารูปแบบการบริหารเครือข่ายความร่วมมือด้านวิชาการระหว่างสถานศึกษาสังกัดสำนักงานเขตพื้นที่การศึกษาประถมศึกษาภาคเหนือตอนบน แบ่งการวิจัยเป็น 2 ระยะ คือ

ระยะที่ 1 การพัฒนารูปแบบการบริหารเครือข่ายความร่วมมือด้านวิชาการระหว่างสถานศึกษา มี 3 ขั้นตอน ดังนี้

1. การร่างรูปแบบการบริหารเครือข่ายความร่วมมือด้านวิชาการระหว่างสถานศึกษา โดยศึกษารวบรวมเอกสาร แนวคิด ทฤษฎีและงานวิจัยที่เกี่ยวข้อง วิเคราะห์และสังเคราะห์องค์ประกอบของรูปแบบ แล้วร่างรูปแบบการบริหารเครือข่ายความร่วมมือด้านวิชาการระหว่างสถานศึกษา

2. การตรวจสอบร่างรูปแบบการบริหารเครือข่ายความร่วมมือด้านวิชาการระหว่างสถานศึกษา

3. ตรวจสอบองค์ประกอบเชิงสำรวจของรูปแบบการบริหารเครือข่ายความร่วมมือด้านวิชาการระหว่างสถานศึกษา

ระยะที่ 2 การประเมินคุณภาพของรูปแบบการบริหารเครือข่ายความร่วมมือด้านวิชาการระหว่างสถานศึกษา โดยใช้การสนทนากลุ่ม (Focus Group Discussion)

วลินดา รสชา (2563, หน้า 92 - 93) ได้วิจัยเรื่องรูปแบบการพัฒนาคุณภาพการบริหารสถานศึกษาควบรวม โดยมีขั้นตอนการวิจัย 3 ขั้นตอน ดังนี้

ขั้นตอนที่ 1 การศึกษาความคิดเห็น ความต้องการ และแนวทางการพัฒนาคุณภาพการบริหารสถานศึกษาควบรวม โดยสำรวจความคิดเห็น และความต้องการพัฒนาคุณภาพการบริหารสถานศึกษาควบรวม ศึกษาแนวทางพัฒนาคุณภาพการบริหารสถานศึกษาควบรวม และศึกษาแนวทางพัฒนาคุณภาพการบริหารสถานศึกษาควบรวมด้วยการศึกษาโรงเรียนที่มีวิธีปฏิบัติที่ดี (Best practice)

ขั้นตอนที่ 2 การสร้างรูปแบบการพัฒนาคุณภาพการบริหารสถานศึกษาควบรวม โดยยกร่างรูปแบบการพัฒนาคุณภาพการบริหารสถานศึกษาควบรวม และตรวจสอบร่างรูปแบบการพัฒนาคุณภาพการบริหารสถานศึกษาควบรวม

ขั้นตอนที่ 3 การประเมินรูปแบบการพัฒนาคุณภาพการบริหารสถานศึกษาควบรวม โดยการประเมินความเป็นไปได้ และความเป็นประโยชน์

สรุปได้ว่า การพัฒนารูปแบบไม่มีข้อกำหนดที่ตายตัวแน่นอนว่าต้องทำอย่างไร แต่โดยทั่วไปการสร้างรูปแบบมักเริ่มจากการศึกษาองค์ความรู้เกี่ยวกับเรื่องที่เราจะสร้างรูปแบบให้ชัดเจน จากนั้นจึงค้นหาสมมติฐานและหลักการของรูปแบบที่จะพัฒนา แล้วสร้างรูปแบบตามหลักการที่กำหนดขึ้น และนำรูปแบบที่สร้างขึ้นไปตรวจสอบหาคุณภาพของรูปแบบต่อไป จากขั้นตอนการดำเนินการดังกล่าว สามารถนำมาใช้เป็นแนวทางในการพัฒนารูปแบบการประเมินแผนงานและโครงการได้เป็นอย่างดี สำหรับในการวิจัยครั้งนี้ ผู้วิจัยได้กำหนดการพัฒนารูปแบบออกเป็น 3 ระยะ คือ

ระยะที่ 1 การศึกษากระบวนการสร้างเครือข่าย และองค์ประกอบของเครือข่ายความร่วมมือเพื่อพัฒนาคุณภาพการจัดการศึกษาของโรงเรียนอยุธยาวิทยาลัย สังกัดสำนักงานเขตพื้นที่การศึกษามัธยมศึกษา เขต 3

ระยะที่ 2 การสร้างและประเมินรูปแบบเครือข่ายความร่วมมือเพื่อพัฒนาคุณภาพการจัดการศึกษาของโรงเรียนอยุธยาวิทยาลัย สังกัดสำนักงานเขตพื้นที่การศึกษามัธยมศึกษา เขต 3

ระยะที่ 3 การทดลองใช้และประเมินผลการทดลองใช้รูปแบบเครือข่ายความร่วมมือเพื่อพัฒนาคุณภาพการจัดการศึกษาของโรงเรียนอยุธยาวิทยาลัย สังกัดสำนักงานเขตพื้นที่การศึกษามัธยมศึกษา เขต 3

4.5 มาตรฐานการประเมินรูปแบบ

จุดมุ่งหมายสำคัญของการทดสอบแบบจำลองนั้นเพื่อตรวจสอบความเหมาะสมและความเป็นไปได้ของแบบจำลองในการปฏิบัติจริงแบบจำลองทางวิทยาศาสตร์และคณิตศาสตร์จะทำการทดสอบโดยการพิสูจน์ตามสูตรหรือสมการหรือตรวจสอบด้วยข้อมูลเชิงประจักษ์โดยการประมาณค่าพารามิเตอร์ของแบบจำลอง สำหรับการวิจัยทางสังคมศาสตร์และพฤติกรรมศาสตร์มักจะดำเนินการทดสอบแบบจำลองด้วยวิธีการทางสถิติผลของการทดสอบจะนำไปสู่การยอมรับหรือปฏิเสธแบบจำลองนั้นและนำไปสู่การสร้างทฤษฎีใหม่ต่อไปแต่การทดสอบแบบจำลองบางเรื่องไม่สามารถกระทำด้วยวิธีการดังกล่าวได้ เนื่องจากมีข้อจำกัดบางประการ (Keeves, 1988, pp. 589 - 560) จุดมุ่งหมายที่สำคัญของการสร้างรูปแบบ คือ การทดสอบหรือตรวจสอบรูปแบบที่สร้างขึ้นมาว่ามีความถูกต้อง เหมาะสมและสอดคล้องกับการนำรูปแบบไปใช้ประโยชน์ต่อไปหรือไม่ โดยมีนักวิชาการกล่าวถึงวิธีการในการตรวจสอบรูปแบบหลายวิธี ดังนี้

1. การทดสอบรูปแบบด้วยการประเมินตามมาตรฐานที่กำหนดซึ่งนักวิชาการหลายท่าน เช่น กิจกรรมการตรวจสอบรูปแบบประกอบด้วยมาตรฐาน 4 ด้าน (สุวิมล ว่องวานิช, 2558, หน้า 54 - 62) ดังนี้

1.1 มาตรฐานความเป็นไปได้ (Feasibility standards) หมายถึง ความสอดคล้องกับสภาพความเป็นจริง เหมาะสมกับสถานการณ์ปฏิบัติได้ ยอมรับได้ ประหยัดและคุ้มค่า คือ 1) วิธีการประเมินสามารถนำไปปฏิบัติได้จริง 2) การเป็นที่ยอมรับได้ทางการเมือง 3) ผลที่ได้มีความคุ้มค่า

1.2 มาตรฐานด้านการใช้ประโยชน์ (Utility standards) เป็นการประเมินการสนองตอบต่อความต้องการของผู้ใช้รูปแบบ ความเป็นประโยชน์ของผลการประเมินคือ 1) การระบุผู้ที่เกี่ยวข้องที่ต้องการใช้สารสนเทศ 2) ความเป็นที่น่าเชื่อถือของผู้ประเมิน 3) การรวบรวมข้อมูลครอบคลุมและตอบสนองความต้องการใช้สารสนเทศของผู้ที่เกี่ยวข้อง 4) การแปลความหมายและการตัดสินคุณค่ามีความชัดเจน 5) รายงานการประเมินมีความชัดเจนทุกขั้นตอน 6) การเผยแพร่ผลการประเมินไปยังผู้ที่เกี่ยวข้องอย่างทั่วถึง 7) รายงานการประเมินเสร็จทันเวลาสำหรับนำไปใช้ประโยชน์ 8) การประเมินส่งผลกระทบในการกระตุ้นให้มีการดำเนินการประเมินต่อไปอย่างต่อเนื่อง

1.3 มาตรฐานด้านความเหมาะสม (Propriety standards) เป็นการประเมินความเหมาะสมทั้งในด้านกฎหมายและศีลธรรมจรรยา คือ 1) การกำหนดข้อตกลงของการประเมินอย่างเป็นทางการ 2) การแก้ปัญหาความขัดแย้งในการประเมินด้วยความเป็นธรรมและโปร่งใส 3) รายงานผลการประเมินอย่างตรงไปตรงมา เปิดเผย และคำนึงถึงข้อจำกัดของการประเมิน 4) การให้ความสำคัญต่อสิทธิในการรับรู้ข่าวสารของสาธารณะ 5) การคำนึงถึงสิทธิส่วนตัวของกลุ่มตัวอย่าง 6) การเคารพสิทธิในการมีปฏิสัมพันธ์ของผู้ที่เกี่ยวข้อง 7) รายงานผลการประเมินที่สมบูรณ์ ยุติธรรมและเสนอทั้งจุดเด่นและจุดด้อยของสิ่งที่ประเมิน 8) ผู้ประเมินทำการประเมินด้วยความรับผิดชอบและมีจรรยาบรรณ

1.4 มาตรฐานด้านความถูกต้องครอบคลุม (Accuracy standards) เป็นการประเมินความน่าเชื่อถือ และได้สาระครอบคลุมครบถ้วนตามความต้องการอย่างแท้จริง มีการใช้เทคนิคที่เหมาะสม คือ 1) การระบุวัตถุประสงค์ของการประเมินอย่างชัดเจน 2) การวิเคราะห์บริบทของการประเมินอย่างพอเพียง 3) การบรรยายจุดประสงค์และกระบวนการประเมินอย่างชัดเจน 4) การบรรยายแหล่งข้อมูลและการได้มาอย่างชัดเจน 5) การพัฒนาเครื่องมือและการเก็บรวบรวมข้อมูลที่มีความตรง 6) การพัฒนาเครื่องมือและการกับรวบรวมข้อมูลที่มีความเชื่อมั่นได้ 7) การจัดระบบควบคุมสำหรับการเก็บรวบรวมข้อมูลวิเคราะห์และรายงาน 8) การวิเคราะห์ข้อมูลเชิงปริมาณ 9) การวิเคราะห์ข้อมูลเชิงคุณภาพ 10) การลงข้อสรุปที่มีเหตุผลสนับสนุน 11) การเขียนรายงานมีความเป็นปรนัย

2. การทดสอบรูปแบบด้วยการประเมินโดยผู้ทรงคุณวุฒิ การทดสอบรูปแบบในบางเรื่องไม่สามารถกระทำได้โดยข้อมูลเชิงประจักษ์ด้วยการประเมินค่าพารามิเตอร์ของรูปแบบหรือดำเนินการทดสอบรูปแบบด้วยวิธีการทางสถิติ แต่งานวิจัยบางเรื่องนั้นต้องการความละเอียดอ่อนมากกว่าการได้ตัวเลขแล้วสรุป ซึ่งไอส์เนอร์ (Eisner, 1976, pp. 192 - 193) ได้เสนอแนวคิดของการทดสอบหรือประเมินรูปแบบโดยใช้ผู้ทรงคุณวุฒิโดยมีแนวคิด ดังนี้

2.1 การประเมินโดยผู้ทรงคุณวุฒิ จะเน้นการวิเคราะห์และวิจารณ์อย่างลึกซึ้งเฉพาะในประเด็นที่ถูกพิจารณา ซึ่งไม่จำเป็นต้องเกี่ยวโยงกับวัตถุประสงค์ หรือผู้ที่มีส่วนเกี่ยวข้องกับการตัดสินใจเสมอไปแต่อาจจะผสมผสานกับปัจจัยต่าง ๆ ในการพิจารณาเข้าด้วยกันตามวิจารณญาณของผู้ทรงคุณวุฒิ เพื่อให้ได้ข้อสรุปเกี่ยวกับข้อมูลคุณภาพ ประสิทธิภาพและความเหมาะสมของสิ่งที่จะทำการประเมิน

2.2 รูปแบบการประเมินที่เป็นความชำนาญเฉพาะทาง (Specialization) ในเรื่องที่จะประเมินโดยพัฒนามาจากแบบการวิจารณ์งานศิลปะ (Art criticism) ที่มีความละเอียดอ่อนลึกซึ้ง

และต้องอาศัยผู้เชี่ยวชาญระดับสูงมาเป็นผู้วินิจฉัย เนื่องจากเป็นการวัดคุณค่าที่ไม่อาจประเมินด้วยเครื่องวัดใด ๆ และต้องใช้ความรู้ความสามารถของผู้ประเมินอย่างแท้จริง แนวคิดนี้ได้นำมาประยุกต์ใช้ในทางการศึกษาระดับสูงมากขึ้น ทั้งนี้เพราะเป็นองค์ความรู้เฉพาะสาขา ผู้ที่ศึกษาเรื่องนั้นจริง ๆ จึงจะทราบและเข้าใจอย่างลึกซึ้ง ดังนั้นในวงการศึกษาจึงนิยมนำรูปแบบนี้มาใช้ในเรื่องที่ต้องการความลึกซึ้งและความเชี่ยวชาญเฉพาะ

2.3 รูปแบบที่ใช้ตัวบุคคล คือ ผู้ทรงคุณวุฒิเป็นเครื่องมือในการประเมินโดยให้ความเชื่อถือว่าผู้ทรงคุณวุฒินั้นเที่ยงธรรม และมีดุลพินิจที่ดี ทั้งนี้มาตรฐานและเกณฑ์พิจารณาต่าง ๆ นั้นจะเกิดขึ้นจากประสบการณ์และความชำนาญของผู้ทรงคุณวุฒินั่นเอง

2.4 รูปแบบที่ยอมให้มีความยืดหยุ่นในกระบวนการทำงานของผู้ทรงคุณวุฒิตามอัธยาศัยและความถนัดของแต่ละคนนับตั้งแต่การกำหนดประเด็นสำคัญที่จะนำมาพิจารณา การบ่งชี้ข้อมูลที่ต้องการ การเก็บรวบรวมข้อมูล การประมวลผล การวินิจฉัยข้อมูล ตลอดจนวิธีการนำเสนอ

2.5 การทดสอบรูปแบบโดยการสำรวจความคิดเห็นของบุคลากรที่เกี่ยวข้องมักจะใช้กับการพัฒนารูปแบบโดยใช้เทคนิคเดลฟาย เมื่อผู้วิจัยได้พัฒนารูปแบบโดยใช้เทคนิคเดลฟายเสร็จสิ้นเรียบร้อยแล้วผู้วิจัยจะนำรูปแบบที่พัฒนาขึ้นในรอบสุดท้ายมาจัดทำเป็นแบบสอบถามที่มีลักษณะเป็นแบบประมาณค่า (Rating scale) เพื่อนำไปสำรวจความคิดเห็นของบุคคลที่เกี่ยวข้องเกี่ยวกับความเหมาะสมและความเป็นไปได้ของรูปแบบ

2.6 การทดสอบรูปแบบโดยการทดลองใช้รูปแบบ การทดสอบรูปแบบโดยการทดลองใช้รูปแบบนี้ผู้วิจัยจะนำรูปแบบที่พัฒนาขึ้นไปทดลองใช้จริงกับกลุ่มเป้าหมาย มีการดำเนินการตามกิจกรรมอย่างครบถ้วน ผู้วิจัยจะนำข้อค้นพบที่ได้จากการประเมินไปปรับปรุงรูปแบบต่อไป

แมคมิลเลียน และชูมาคเคอร์ (McMillian & Schumacher, 2001, pp.530 - 531) ได้กล่าวถึงมาตรฐานการประเมินของคณะกรรมการด้านมาตรฐานสำหรับการประเมินผลทางการศึกษา (Joint committee on standards for educational evaluation) ของสหรัฐอเมริกา ซึ่งประกอบด้วยผู้แทนของสมาคมวิชาชีพผู้บริหารสถานศึกษาระดับปะถมศึกษา/มัธยมศึกษา ศึกษานิเทศก์ ครูและคณะกรรมการสถานศึกษา ได้พัฒนาและกำหนดมาตรฐานสำหรับการประเมินผลระบบแผนงาน โครงการและวัสดุอุปกรณ์ต่าง ๆ โดยคณะกรรมการชุดนี้ได้พัฒนาเกณฑ์ที่มีคุณภาพสำหรับการประเมินผล ประกอบด้วยมาตรฐาน 4 ด้าน ได้แก่

1. มาตรฐานการใช้ประโยชน์ (Utility standard) เป็นมาตรฐานที่ต้องประกันถึงความเป็นประโยชน์ของผลการประเมิน โดยตอบสนองความต้องการใช้สารสนเทศของผู้เกี่ยวข้องอย่างครอบคลุม ทันเวลา และมีผลต่อการทำไปใช้ ประกอบด้วยเกณฑ์ดังนี้

1.1 มีการระบุผู้เกี่ยวข้องที่ต้องการใช้สารสนเทศ ซึ่งผู้มีส่วนได้ส่วนเสียและผู้เกี่ยวข้องจะต้องได้รับการระบุไว้หรือได้รับการกำหนดไว้ เพื่อให้สามารถบ่งชี้ความต้องการของผู้ใช้ผลประเมินได้

1.2 ความเป็นที่เชื่อถือของผู้ประเมิน หมายถึง ผู้ที่ดำเนินการประเมินผลจะต้องเป็นผู้ที่ได้รับการยอมรับว่าเป็นผู้ได้รับความไว้วางใจและมีศักยภาพที่สามารถดำเนินการประเมินผลได้เพื่อให้ผลการวิจัยเป็นที่ยอมรับ

1.3 ขอบเขตและการเลือกสารสนเทศ หมายความว่า การรวบรวมข้อมูลควรครอบคลุมและตอบสนองความต้องการและความสนใจของผู้ที่นำผลการประเมินไปใช้

1.4 การแปลความและการตัดสินคุณค่ามีความชัดเจน (Valuation interpretation) ผลที่ได้จากกระบวนการประเมินและความเป็นเหตุผลที่ใช้ในการแปลผลที่ได้จากการค้นพบในการประเมินมีความกระจ่างชัดเจน เชื่อถือได้ เพื่อให้การตัดสินคุณค่าเป็นไปอย่างชัดเจน

2. มาตรฐานความเป็นไปได้ (Propriety Standard) เป็นมาตรฐานที่ต้องการประกันเพื่อให้แน่ว่าการประเมินผลจะต้องเป็นจริง ประหยัดและมีความสอดคล้องกับสภาพความเป็นจริง เหมาะสมกับสถานการณ์ ปฏิบัติได้ ยอมรับได้ ประหยัดและคุ้มค่า ประกอบด้วยเกณฑ์ดังนี้

2.1 มีวิธีการที่เป็นไปได้ในทางปฏิบัติ หมายความว่า กระบวนการในการประเมินจะต้องมีความเป็นไปได้ในการดำเนินการและได้รับสารสนเทศที่เพียงพอ

2.2 การเป็นที่ยอมรับทางการเมือง หมายความว่า การประเมินควรได้รับการวางแผนและมีการดำเนินการที่เกิดจากความร่วมมือของกลุ่มต่าง ๆ ที่เกี่ยวข้องในองค์การ

2.3 มีประสิทธิผลและความคุ้มค่า การประเมินผลควรจะมีประสิทธิผลและให้สารสนเทศที่มีคุณค่าอย่างเพียงพอและคุ้มค่าใช้จ่ายที่เกิดขึ้น

3. มาตรฐานความเหมาะสม (Propriety standard) เป็นมาตรฐานที่ต้องประกันว่าการประเมินได้ทำอย่างเหมาะสมตามกฎ ระเบียบ จรรยาบรรณ มีการคำนึงถึงสวัสดิการของผู้เกี่ยวข้อง และผู้ที่ได้รับผลกระทบจากผลการประเมิน มาตรฐานความเหมาะสม ประกอบด้วยเกณฑ์ดังนี้

3.1 การกำหนดข้อตกลงของการประเมินอย่างเป็นทางการ เป็นธรรมและมีความสมบูรณ์ กล่าวคือ ในรายงานการประเมินข้อมูลที่ได้จากการตรวจสอบและบันทึกไว้นั้นควรจะบอกจุดแข็งและข้อจำกัดที่ได้จากการประเมิน เพื่อให้จุดแข็งได้รับการพัฒนา และข้อจำกัดก็ควรจะได้รับการปรับปรุง

3.2 การเอาใจใส่ในปัญหาความขัดแย้ง กล่าวคือ ในการประเมินผลควรให้ความสนใจและยอมรับรับความขัดแย้งส่วนบุคคล ด้วยความเป็นธรรมและโปร่งใส

3.3 รายงานผลการประเมินอย่างตรงไปตรงมา เปิดเผยและคำนึงถึงข้อจำกัดของการประเมิน

3.4 การให้ความสำคัญต่อสิทธิในการรับรู้ข่าวสารของสาธารณะ

3.5 การคำนึงถึงสิทธิส่วนตัวของกลุ่มตัวอย่าง

3.6 การเคารพสิทธิในการปฏิสัมพันธ์ของผู้เกี่ยวข้อง

3.7 รายงานผลการประเมินที่สมบูรณ์ ยุติธรรม และเสนอทั้งจุดเด่นและจุดด้อยของสิ่งที่ประเมิน

3.8 ผู้ประเมินทำการประเมินด้วยความรับผิดชอบและมีจรรยาบรรณ

4. มาตรฐานความถูกต้อง (Accuracy standard) เป็นมาตรฐานที่ต้องประกันว่า การประเมินได้มีการใช้เทคนิคที่เหมาะสม เพื่อให้ได้ข้อสรุป ข้อค้นพบ และสารสนเทศเพียงพอสำหรับตัดสินคุณค่าของสิ่งที่ประเมิน ประกอบด้วย

4.1 การระบุวัตถุของการประเมินอย่างชัดเจน

4.2 การวิเคราะห์บริบทของการประเมินอย่างเพียงพอ

4.3 การบรรยายเป้าหมายและวิธีการดำเนินการ เป้าหมายและวิธีการดำเนินการควรมีการบรรยายไว้อย่างชัดเจนเพื่อความสะดวกและความชัดเจนในการกำกับติดตาม

4.4 สารสนเทศที่ได้รับมีความน่าเชื่อถือได้หรือมีความเที่ยงตรงเพียงพอ โดยสามารถวัดได้ตรงกับวัตถุประสงค์ที่ต้องการ

สรุปได้ว่า การตรวจสอบรูปแบบเป็นการสำรวจความคิดเห็นของบุคลากรที่เกี่ยวข้องโดยการนำรูปแบบที่พัฒนาขึ้นในรอบสุดท้ายมาจัดทำเป็นแบบสอบถามที่มีลักษณะเป็นแบบประมาณค่า (Rating scale) เพื่อนำไปสำรวจความคิดเห็นของบุคคลที่เกี่ยวข้อง ตามมาตรฐานด้านความเหมาะสม มาตรฐานความเป็นไปได้ มาตรฐานด้านความเป็นประโยชน์ และมาตรฐานความถูกต้อง

5. งานวิจัยที่เกี่ยวข้อง

5.1 งานวิจัยในประเทศ

พิสิฐ เทพไกรวัล (2554) ได้วิจัยเรื่อง การพัฒนารูปแบบเครือข่ายความร่วมมือเพื่อคุณภาพการจัดการศึกษา ในโรงเรียนประถมศึกษาขนาดเล็ก ผลการวิจัยพบว่า รูปแบบเครือข่ายความร่วมมือเพื่อคุณภาพการจัดการศึกษาในโรงเรียนประถมศึกษาขนาดเล็ก ประกอบด้วยกระบวนการสร้างเครือข่าย 6 ขั้นตอน ได้แก่ 1) ขั้นตระหนักถึงความจำเป็นในการสร้างเครือข่าย 2) ขั้นประสานหน่วยงาน/องค์กรเครือข่าย 3) ขั้นสร้างพันธสัญญาร่วมกัน 4) ขั้นบริหารจัดการเครือข่าย 5) ขั้นพัฒนาความสัมพันธ์ และ 6) ขั้นรักษาความสัมพันธ์อย่างต่อเนื่อง ส่วนองค์ประกอบของเครือข่ายความร่วมมือเพื่อคุณภาพการจัดการศึกษาในโรงเรียนประถมศึกษาขนาดเล็ก ได้แก่ 1) ลักษณะหรือกิจกรรมสำคัญที่เสริมประสิทธิภาพการดำเนินภารกิจของเครือข่าย 2) ขอบข่ายและภารกิจการบริหารจัดการสถานศึกษา 3) เทคนิค/วิธีการพัฒนาสมาชิกเครือข่าย 4) กระบวนการเสริมสร้างพลังอำนาจ (Empowerment) ของเครือข่าย 5) คุณลักษณะที่ดีของผู้นำเครือข่าย และ 6) การปฏิบัติงานของเครือข่ายและการสะท้อนผล และผลการทดลองใช้รูปแบบเครือข่ายความร่วมมือเพื่อคุณภาพการจัดการศึกษาในโรงเรียนประถมศึกษาขนาดเล็กพบว่า กลุ่มบุคคล หน่วยงาน/องค์กรที่สมัครใจรวมกลุ่มเครือข่ายความร่วมมือ ได้แก่ กลุ่มผู้ปกครองนักเรียน กลุ่มผู้นำชุมชน สถาบันทางศาสนา สถาบันอุดมศึกษา กลุ่มศิษย์เก่า ภูมิปัญญาท้องถิ่น โรงพยาบาลชุมชน สถาบันพัฒนาฝีมือแรงงาน และองค์กรปกครองส่วนท้องถิ่น โดยได้ดำเนินการตามกระบวนการปฏิบัติงานของเครือข่าย ตั้งแต่การวิเคราะห์บริบทเพื่อทราบจุดแข็งและจุดที่ควรพัฒนาของการดำเนินงานด้านวิชาการ ด้านงบประมาณ ด้านบุคคล และด้านบริหารทั่วไป แล้วสรุปรวมจุดแข็งและจุดที่ควรพัฒนาของการดำเนินงานแต่ละด้าน เพื่อกำหนดเป้าหมายในการทำงาน มีการกำหนดวิสัยทัศน์ พันธกิจ เป้าประสงค์ และจัดทำแผนพัฒนาร่วมกัน มีโครงการเกิดขึ้นหลายโครงการในโรงเรียนทั้ง 2 แห่ง การดำเนินงานตามโครงการเสร็จสิ้นในหนึ่งปีการศึกษา ผลการประเมินโครงการพบว่า ส่งผลต่อการเปลี่ยนแปลงการบริหารงานด้านวิชาการ งบประมาณ บุคคล และบริหารทั่วไป และส่งผลกระทบต่อนักเรียนตามขอบข่ายที่คาดหวังสูงกว่าปีที่ผ่านมา

ภูมิพันธ เรืองแหล่ (2558) ได้ทำการพัฒนาระบบบริหารงานวิชาการศูนย์เครือข่ายพัฒนาคุณภาพการศึกษา สังกัดสำนักงานคณะกรรมการการศึกษาขั้นพื้นฐาน ผลการวิจัยพบว่า 1) บทบาทหน้าที่ของศูนย์เครือข่ายมี 15 ประเด็น และกรอบเนื้อหาที่ใช้สำหรับการพัฒนาบทบาทหน้าที่ของศูนย์เครือข่ายรวม 4 ด้าน คือ ด้านผู้เรียน ด้านครูและบุคลากรทางการศึกษา ด้านการบริหารแบบมีส่วนร่วม และด้านการประกันคุณภาพภายใน จากผลการศึกษาสภาพปัจจุบัน ปัญหา และความต้องการ

ในการพัฒนางานวิชาการศูนย์เครือข่ายพัฒนาคุณภาพการศึกษาในแต่ละด้าน ในสภาพปัจจุบัน พบว่า ด้านผู้เรียน ภาพรวมมีการดำเนินการอยู่ในระดับปานกลาง เมื่อพิจารณารายด้าน พบว่า ด้านที่มีการดำเนินการมากที่สุด คือ ด้านครูและบุคลากรทางการศึกษา รองลงมา คือ ด้านการประกันคุณภาพภายใน ส่วนด้านที่มีการดำเนินการน้อยที่สุด คือ ด้านการบริหารแบบมีส่วนร่วม ส่วนสภาพปัญหาการบริหารงานวิชาการศูนย์เครือข่ายภาพรวมมีปัญหาในระดับมาก เมื่อพิจารณาเป็นรายด้าน พบว่า ด้านที่มีปัญหามากที่สุด คือ ด้านการบริหารแบบมีส่วนร่วม รองลงมาคือ ด้านครูและบุคลากรทางการศึกษา ส่วนด้านที่มีปัญหาน้อยที่สุด คือ ด้านการประกันคุณภาพภายใน สำหรับความต้องการพัฒนาระบบบริหารงานวิชาการศูนย์เครือข่าย โดยภาพรวม พบว่า มีความต้องการในระดับมาก เมื่อพิจารณารายด้าน พบว่า ด้านที่มีความต้องการมากที่สุด คือ ด้านผู้เรียน รองลงมา คือ ด้านครูและบุคลากรทางการศึกษา ส่วนด้านที่มีความต้องการน้อยที่สุด คือ ด้านการประกันคุณภาพภายใน 2) ผลการออกแบบระบบบริหารงานวิชาการศูนย์เครือข่ายพัฒนาคุณภาพการศึกษา สังกัดสำนักงานคณะกรรมการการศึกษาขั้นพื้นฐาน ประกอบด้วย 5 ขั้นตอนหลัก ดังนี้ ขั้นที่ 1 การสำรวจสภาพปัจจุบัน ปัญหาและความต้องการในการพัฒนา ขั้นที่ 2 สร้างแนวทางพัฒนา ขั้นที่ 3 กำหนดตัวชี้วัดความสำเร็จ ขั้นที่ 4 กำหนดวิธีพัฒนา และขั้นที่ 5 สะท้อนผลการทำงาน และ 3) ผลการนำระบบไปใช้และตรวจสอบทบทวน โดยนำไปทดลองใช้กับศูนย์เครือข่ายพัฒนาคุณภาพการศึกษาที่ 6 นำแห้ว - แสงภา สรุปได้ว่า ผลการประเมินตัวชี้วัด สภาพความสำเร็จของระบบบริหารงานวิชาการศูนย์เครือข่าย พบว่า โดยภาพรวมมีค่าเฉลี่ยอยู่ในระดับปานกลาง เมื่อพิจารณารายด้าน พบว่า ด้านที่มีความสำเร็จตามตัวชี้วัดมากที่สุดคือ ด้านนักเรียน รองลงมา คือ ด้านการประกันคุณภาพภายใน ส่วนด้านที่มีความสำเร็จตามตัวชี้วัดน้อยที่สุด คือ ด้านการบริหารแบบส่วนร่วม และผลการประเมินความพึงพอใจในการใช้ระบบบริหารงานวิชาการศูนย์เครือข่ายพัฒนาคุณภาพการศึกษา พบว่า ภาพรวมมีความพึงพอใจในระดับมาก

วิเชียร ทรงศรี (2558) ได้วิจัยเรื่อง การพัฒนารูปแบบการบริหารเครือข่ายโรงเรียนสังกัดสำนักงานเขตพื้นที่การศึกษาประถมศึกษา ผลการวิจัยพบว่า รูปแบบการบริหารเครือข่ายโรงเรียนสังกัดสำนักงานเขตพื้นที่การศึกษาประถมศึกษา ประกอบด้วย 8 องค์ประกอบ ได้แก่ 1) นโยบายและโครงสร้างองค์กรเครือข่ายโรงเรียน 2) กระบวนการดำเนินงานของเครือข่ายโรงเรียน 3) บรรยากาศการบริหารเครือข่ายโรงเรียน 4) ลักษณะภาวะผู้นำของคณะกรรมการบริหารเครือข่ายโรงเรียน 5) กระบวนการการมีส่วนร่วมของสมาชิกเครือข่ายโรงเรียน 6) การพัฒนาสมาชิกเครือข่ายโรงเรียน 7) การนำเทคโนโลยีมาใช้ในการบริหารเครือข่ายโรงเรียน และ 8) การติดต่อสื่อสารของเครือข่ายโรงเรียน และผลการประเมินรูปแบบ มีความเหมาะสม มีความเป็นไปได้ และมีความเป็นประโยชน์อยู่ในระดับมากที่สุด

สมคิด โพธิ์จุมพล (2558) ได้วิจัยเรื่อง การพัฒนารูปแบบการบริหารเครือข่ายโรงเรียนขนาดเล็ก สังกัดสำนักงานเขตพื้นที่การศึกษาประถมศึกษาจังหวัดหนองคาย ผลการวิจัยพบว่า สภาพปัจจุบันและสภาพที่พึงประสงค์ของรูปแบบมาจัดลำดับความต้องการจำเป็นโดยใช้ Modified Priority Need Index ($PNI_{modified}$) นำข้อมูลที่ได้จากการวิเคราะห์ ($PNI_{modified}$) มาร่างรูปแบบประกอบด้วยองค์ประกอบทั้งหมด 6 ด้าน ดังนี้ 1) การบริหารจัดการกลุ่มเครือข่าย 2) การบริหารงานวิชาการ 3) การบริหารงบประมาณ 4) การบริหารงานบุคคล 5) การบริหารงานทั่วไป 6) การบริหาร

แบบมีส่วนร่วม และตรวจสอบ ทบทวน และประเมินความเหมาะสมและความเป็นไปได้ของรูปแบบ โดยวิธีการสนทนากลุ่ม ผลการตรวจสอบ ทบทวน และประเมินรูปแบบ พบว่า มีความเหมาะสม มีความเป็นไปได้ในการปฏิบัติ ถูกต้อง ครอบคลุมสอดคล้องกับกรอบแนวคิด ทฤษฎีการวิจัย โดยรวมอยู่ในระดับดีมาก

ภัทรวรรธน์ นิลแก้วบวรวิชญ์ (2559) ได้วิจัยเรื่อง รูปแบบการพัฒนาเครือข่ายความร่วมมือทางวิชาการของสำนักงานเขตพื้นที่การศึกษาประถมศึกษา สังกัดสำนักงานคณะกรรมการการศึกษาขั้นพื้นฐาน ผลการวิจัยพบว่า รูปแบบการพัฒนาเครือข่ายความร่วมมือทางวิชาการ ประกอบด้วย 1) กระบวนการสร้างเครือข่ายมี 6 ขั้นตอน คือ ขั้นตระหนักถึงความจำเป็นในการสร้างเครือข่าย ขั้นประสานหน่วยงาน/องค์กรเครือข่าย ขั้นสร้างพันธสัญญาร่วมกัน ขั้นบริหารจัดการเครือข่าย ขั้นพัฒนาความสัมพันธ์ และขั้นรักษาความสัมพันธ์อย่างต่อเนื่อง 2) องค์ประกอบของเครือข่ายความร่วมมือทางวิชาการมี 5 องค์ประกอบ คือ กิจกรรมสำคัญที่เสริมประสิทธิภาพการดำเนินภารกิจของเครือข่าย เทคนิค/วิธีการพัฒนาสมาชิกเครือข่าย กระบวนการเสริมสร้างพลังอำนาจ (Empowerment) คุณลักษณะที่ดีของสมาชิกและผู้นำเครือข่าย และการปฏิบัติงานของเครือข่ายและการสะท้อนผล 3) ขอบข่ายการกิจงานด้านวิชาการมี 7 ภารกิจ คือ การพัฒนาหลักสูตร การพัฒนากระบวนการเรียนรู้ การพัฒนาการวัดและประเมินผลการศึกษา การพัฒนาสื่อ นวัตกรรมและเทคโนโลยีทางการศึกษา การพัฒนาระบบการนิเทศติดตาม การพัฒนาระบบประกันคุณภาพการศึกษา การพัฒนาระบบบริหารจัดการศึกษา และ 4) ผลการทดลองใช้รูปแบบการพัฒนาเครือข่ายความร่วมมือทางวิชาการ สูงกว่าเกณฑ์ที่กำหนดอย่างมีนัยสำคัญทางสถิติที่ระดับ .01

ยุทธนา คงแหลม (2559) ได้วิจัยเรื่อง การพัฒนารูปแบบเครือข่ายความร่วมมือทางวิชาการของสถานศึกษาระดับมัธยมศึกษา ผลการวิจัยพบว่า 1) เครือข่ายความร่วมมือทางวิชาการของสถานศึกษาระดับมัธยมศึกษา ประกอบด้วย 5 องค์ประกอบ ได้แก่ คุณลักษณะของผู้นำเครือข่าย บทบาทและภาระหน้าที่ของเครือข่ายการปฏิบัติงานของเครือข่าย การเสริมสร้างพลังอำนาจของเครือข่าย และการพัฒนาสมาชิกของเครือข่าย 2) รูปแบบเครือข่ายความร่วมมือทางวิชาการของสถานศึกษาระดับมัธยมศึกษา ประกอบด้วย สมาชิกเครือข่าย 6 หน่วยงาน ได้แก่ กลุ่มโรงเรียนมัธยมศึกษา สำนักงานเขตพื้นที่การศึกษา องค์กรปกครองส่วนท้องถิ่น สถาบันอุดมศึกษาและอาชีวศึกษา องค์กรชุมชน และองค์กรเอกชน และมีคณะกรรมการเครือข่าย จำนวน 15 คน ประกอบด้วย ประธานกรรมการ จากผู้ทรงคุณวุฒิ ตัวแทนสำนักงานเขตพื้นที่การศึกษา จำนวน 2 คน ตัวแทนองค์กรปกครองส่วนท้องถิ่น จำนวน 1 คน ตัวแทนองค์กรชุมชน จำนวน 1 คน ตัวแทนองค์กรเอกชน จำนวน 1 คน ตัวแทนมหาวิทยาลัยและสถาบันอาชีวศึกษา จำนวน 2 คน ตัวแทนผู้บริหารภายในกลุ่มโรงเรียน จำนวน 2 คน ผู้ทรงคุณวุฒิด้านการศึกษา ศาสนา ศิลปะ และวัฒนธรรม จำนวน 5 คน และประธานกลุ่มโรงเรียน ทำหน้าที่เป็นกรรมการและเลขานุการ โดยมีองค์ประกอบของเครือข่าย จำนวน 5 องค์ประกอบ ได้แก่ คุณลักษณะของผู้นำเครือข่าย บทบาท และภาระหน้าที่ของเครือข่าย การปฏิบัติงานของเครือข่าย การเสริมสร้างพลังอำนาจของเครือข่าย การพัฒนาสมาชิกเครือข่าย และ 2 เงื่อนไขความสำเร็จ และ 3) ผลการประเมินรูปแบบเครือข่ายความร่วมมือทางวิชาการของสถานศึกษาระดับมัธยมศึกษา มีความเป็นไปได้และความเป็นประโยชน์อยู่ในระดับมาก

สุรเดช รอดจินดา (2560) ได้วิจัยเรื่องการพัฒนารูปแบบการบริหารเครือข่ายความร่วมมือด้านวิชาการระหว่างสถานศึกษาสังกัดสำนักงานเขตพื้นที่การศึกษาประถมศึกษาในภาคเหนือตอนบน ผลการวิจัยพบว่า 1) รูปแบบการบริหารเครือข่ายความร่วมมือ สังกัดสำนักงานเขตพื้นที่การศึกษาประถมศึกษา ภาคเหนือตอนบน ประกอบด้วยกระบวนการบริหาร 4 ขั้นตอนดังนี้ การวางแผนการสร้างเครือข่าย ได้แก่ การระบุเป้าหมาย การสร้างพันธสัญญาร่วมกัน การจัดองค์กรเครือข่ายความร่วมมือ การดำเนินงานของเครือข่ายความร่วมมือ ได้แก่ การพัฒนาหลักสูตร การพัฒนากระบวนการเรียนรู้ การพัฒนาสื่อ นวัตกรรม เทคโนโลยีทางการศึกษา และการนิเทศการศึกษา และการประเมินผลเครือข่ายความร่วมมือ ได้แก่ การประเมินผลการดำเนินงานของเครือข่ายความร่วมมือ ส่วนองค์ประกอบของเครือข่ายความร่วมมือ ได้แก่ การมีวิสัยทัศน์ร่วมกัน การสนับสนุนการใช้ทรัพยากรร่วมกัน การมีภาวะผู้นำทางวิชาการ การมีส่วนร่วมของสมาชิก การพัฒนาสมาชิกเครือข่าย การสื่อสาร การวัดและประเมินผล และการวิจัยคุณภาพการศึกษา และ 2) ผลประเมินคุณภาพของรูปแบบที่พัฒนาขึ้น ผู้เชี่ยวชาญมีความเห็นว่ารูปแบบมีความเหมาะสม มีความเป็นไปได้ และเป็นประโยชน์ที่จะนำไปปฏิบัติ

ประภาส พริพล (2561) ได้วิจัยเรื่อง รูปแบบการบริหารงานสู่ความเป็นเลิศกรณีศึกษาโรงเรียนมัธยมวัดหนองจอก ผลการวิจัยพบว่า 1) ด้านสภาพการบริหารงานปัจจุบันของโรงเรียนมัธยมวัดหนองจอก พบว่า ผู้บริหารกับบุคลากรมีความเข้าใจไม่ตรงกันกับการนำแผนไปสู่การปฏิบัติ ทำให้การดำเนินงานและการประเมินผลการปฏิบัติงานไม่ครบถ้วน การดูแลช่วยเหลือผู้เรียนให้มีคุณลักษณะที่พึงประสงค์ไม่เป็นตามแนวทางที่วางไว้ ขาดเครือข่ายความร่วมมือในการจัดการศึกษาร่วมกัน นอกจากนี้ สถานศึกษามีงบประมาณไม่เพียงพอในการบริหารจัดการศึกษา 2) สร้างและตรวจสอบรูปแบบการบริหารงานสู่ความเป็นเลิศโรงเรียนมัธยมวัดหนองจอก จากการศึกษาได้รูปแบบการบริหารสถานศึกษาสู่ความเป็นเลิศประกอบด้วยองค์ประกอบหลัก 4 องค์ประกอบ คือ การวางแผนงาน (Planning) การมีส่วนร่วมของเครือข่าย (Participation) การพัฒนาบุคลากร (Personnel Development) และการฝึกปฏิบัติตามแนววิถีพุทธ (Practice of Buddhism) โดยรูปแบบการบริหารงานสู่ความเป็นเลิศโรงเรียนมัธยมวัดหนองจอก ได้รับการประเมินจากผู้เชี่ยวชาญว่าเป็นรูปแบบที่มีประโยชน์และสามารถนำไปใช้ได้อย่างมีประสิทธิภาพ 3) การทดลองใช้รูปแบบการบริหารงานสู่ความเป็นเลิศโรงเรียนมัธยมวัดหนองจอก ผู้ทรงคุณวุฒิเห็นว่ารูปแบบจากการทดลองใช้สามารถนำไปใช้ในสถานการณ์จริงได้เป็นการบูรณาการความรู้ทางทฤษฎีสู่การปฏิบัติจนเกิดเป็นองค์ความรู้ที่ชัดเจน ถูกต้องเหมาะสม มีผลต่อการยกระดับคุณภาพการจัดการศึกษาของสถานศึกษา และ 4) รูปแบบการบริหารงานสู่ความเป็นเลิศโรงเรียนมัธยมวัดหนองจอก ได้รับการประเมินจาก ผู้เชี่ยวชาญว่าเป็นรูปแบบที่มีประโยชน์และสามารถนำไปใช้ได้อย่างมีประสิทธิภาพ

สุดา มงคลสิทธิ์ (2562) ได้วิจัยเรื่องกลยุทธ์การสร้างเครือข่ายความร่วมมือเพื่อพัฒนาการจัดการศึกษาในโรงเรียนเอกชนจังหวัดชลบุรี ผลการวิจัยพบว่า 1) องค์ประกอบของเครือข่ายความร่วมมือเพื่อพัฒนาการจัดการศึกษา มี 6 องค์ประกอบ คือ หลักการของเครือข่าย ภาระหน้าที่ในการพัฒนาการจัดการศึกษา แนวทางการปฏิบัติงานเครือข่าย กระบวนการเสริมสร้างซึ่งกันและกัน คุณลักษณะที่ดีของผู้นำเครือข่าย และเทคนิควิธีการพัฒนาสมาชิกเครือข่ายครู 2) กลยุทธ์การสร้างเครือข่ายความร่วมมือเพื่อพัฒนาการจัดการศึกษาในโรงเรียนเอกชนจังหวัดชลบุรี ประกอบด้วย

6 ขั้นตอน ได้แก่ การตระหนักถึงความจำเป็นของเครือข่าย การประสานแสวงหาผู้ร่วมพัฒนาเครือข่าย การสร้างพันธสัญญาร่วมกัน การบริหารจัดการเครือข่าย การติดตามผลพัฒนาการปฏิบัติงานของเครือข่าย และการธำรงรักษาสร้างความต่อเนื่องของเครือข่าย และสำหรับผลการประเมินความเหมาะสมในการนำกลยุทธ์การสร้างเครือข่ายความร่วมมือนำไปใช้อยู่ในระดับมาก และ 3) รูปแบบและองค์ความรู้ใหม่ คือ การสร้างเครือข่ายการปฏิบัติงานอย่างเป็นระบบร่วมกัน และการเสริมสร้างความสัมพันธ์กับภาคีเครือข่ายโดยใช้โรงเรียนเป็นฐาน ซึ่งการสร้างเครือข่ายในการจัดการศึกษาเป็นเครื่องมือในการบริหารจัดการของสังคมยุคใหม่ที่สอดคล้องกับสถานการณ์ทุกมิติ เช่น ด้านการเมือง เศรษฐกิจ และสังคม การบริหารเครือข่ายในสถานศึกษาให้ประสบความสำเร็จนั้น ประกอบด้วย การพัฒนาแผนยุทธศาสตร์ การออกแบบเครือข่ายให้สอดคล้องกับเป้าหมาย การพัฒนาความรู้และทักษะของบุคลากร และการวัดผลและประเมินผล

สุธรรม ธรรมทัศนานนท์ (2562) ได้วิจัยเรื่อง กลยุทธ์การบริหารเครือข่ายความร่วมมือเพื่อการพัฒนาโรงเรียนขนาดเล็ก สังกัดสำนักงานคณะกรรมการการศึกษาขั้นพื้นฐาน ผลการวิจัยพบว่า 1) องค์ประกอบการบริหารเครือข่ายความร่วมมือ เพื่อการพัฒนาโรงเรียนขนาดเล็ก มี 5 องค์ประกอบ ได้แก่ การกำหนดสมาชิกเครือข่าย การมีส่วนร่วมในการดำเนินงานเครือข่าย การสื่อสารและปฏิสัมพันธ์กัน ภาวะผู้นำของผู้ประสานงานเครือข่าย การประเมินผลและการปรับปรุงงาน ผลการประเมินความเหมาะสมอยู่ในระดับมาก 2) สภาพปัจจุบันของการบริหารเครือข่ายความร่วมมือเพื่อการพัฒนาโรงเรียนขนาดเล็ก โดยภาพรวมมีค่าเฉลี่ยของระดับการปฏิบัติอยู่ในระดับมาก ส่วนสภาพที่พึงประสงค์ของการบริหารเครือข่ายความร่วมมือเพื่อการพัฒนาโรงเรียนขนาดเล็กโดยภาพรวมมีค่าเฉลี่ยของระดับการควรปฏิบัติอยู่ในระดับมากที่สุด และค่าดัชนีความต้องการจำเป็นของการพัฒนาการบริหารเครือข่ายความร่วมมือเพื่อการพัฒนาโรงเรียนขนาดเล็กโดยภาพรวมมีค่า ($PNI_{Modified}$ = 0.28) และ 3) กลยุทธ์การบริหารเครือข่ายความร่วมมือเพื่อการพัฒนาโรงเรียนขนาดเล็ก ประกอบด้วย 3 กลยุทธ์หลักประกอบด้วย กลยุทธ์กระตุ้นการก่อตั้งเครือข่ายความร่วมมือ กลยุทธ์พัฒนาการดำเนินงานของเครือข่ายความร่วมมือ และกลยุทธ์การประเมินผลและการปรับปรุงงานของเครือข่ายความร่วมมือ และผลการประเมินโดยรวมมีความเหมาะสม และความเป็นไปได้อยู่ในระดับมากที่สุด

ชัชวาลย์ สิงหาทอง (2563) ได้วิจัยเรื่อง รูปแบบการบริหารจัดการเครือข่ายความร่วมมือระหว่างสถานศึกษาด้านวิชาการของกลุ่มโรงเรียนเฉลิมพระเกียรติ สังกัดสำนักงานคณะกรรมการการศึกษาขั้นพื้นฐาน ผลการวิจัยพบว่า 1) รูปแบบเครือข่ายความร่วมมือระหว่างสถานศึกษาด้านวิชาการของกลุ่มโรงเรียนเฉลิมพระเกียรติ สังกัดสำนักงานคณะกรรมการการศึกษาขั้นพื้นฐาน พบว่า มี 9 องค์ประกอบหลัก 59 องค์ประกอบย่อย และ 2) ผลการตรวจสอบรูปแบบเครือข่ายความร่วมมือระหว่างสถานศึกษาด้านวิชาการของกลุ่มโรงเรียนเฉลิมพระเกียรติ สังกัดสำนักงานคณะกรรมการการศึกษาขั้นพื้นฐานในภาพรวม ด้านความเหมาะสมอยู่ในระดับมากที่สุด และด้านความเป็นไปได้ อยู่ในระดับมากที่สุด

วลินดา รสชา (2563) ได้วิจัยเรื่อง รูปแบบการพัฒนาคุณภาพการบริหารสถานศึกษาควบรวม สังกัดสำนักงานเขตพื้นที่การศึกษาประถมศึกษา ผลการวิจัยพบว่า 1) รูปแบบการพัฒนาคุณภาพการบริหารสถานศึกษาควบรวม สังกัดสำนักงานเขตพื้นที่การศึกษาประถมศึกษา

ประกอบด้วย 4 องค์ประกอบ 1 ปัจจัยความสำเร็จ ดังนี้ องค์ประกอบที่ 1 หลักการของการบริหารสถานศึกษาควบรวม องค์ประกอบที่ 2 ปัจจัยการบริหารสถานศึกษาควบรวม องค์ประกอบที่ 3 กระบวนการบริหารสถานศึกษาควบรวม องค์ประกอบที่ 4 ผลลัพธ์การบริหารสถานศึกษาควบรวม ปัจจัยความสำเร็จในการพัฒนาการบริหารสถานศึกษาควบรวม ได้แก่ นโยบายการบริหารจัดการโรงเรียนขนาดเล็กต้องมีความต่อเนื่องลงสู่การปฏิบัติจริง มีการกระจายอำนาจในการบริหารเพื่อความคล่องตัวในการบริหารงานทั้ง 4 ฝ่าย ได้แก่ งานบริหารงบประมาณ งานบริหารบุคคล งานบริหารทั่วไป และงานบริหารวิชาการ การยอมรับและการมีส่วนร่วมของผู้มีส่วนได้ส่วนเสีย ประกอบด้วย ชุมชน ผู้ปกครอง และนักเรียน และการมีส่วนร่วมและการกระจายอำนาจจากผู้มีส่วนเกี่ยวข้องในการบริหารจัดการสถานศึกษา และ 2) ผลการประเมินรูปแบบ พบว่า ความเป็นไปได้ของรูปแบบในภาพรวมอยู่ในระดับมาก ส่วนความเป็นประโยชน์ของรูปแบบ ในภาพรวมอยู่ในระดับมากที่สุด

ทนงศักดิ์ โพธิ์เกตุ (2563) ได้วิจัยเรื่อง รูปแบบการบริหารเพื่อพัฒนาสู่โรงเรียนคุณภาพของโรงเรียนบ้านดอนแยง สำนักงานเขตพื้นที่การศึกษาประถมศึกษาเชียงราย เขต 4 ผลการวิจัยพบว่า รูปแบบฯ มี 6 องค์ประกอบ ได้แก่ 1) หลักการ 2) จุดมุ่งหมาย 3) องค์ประกอบของโรงเรียนคุณภาพ 4) กระบวนการบริหาร 7 ขั้นตอน 5) ผลผลิต และ 6) เงื่อนไขความสำเร็จ รูปแบบฯ โดยรวมมีความเหมาะสมและความเป็นไปได้อยู่ในระดับมากที่สุด ผลการทดลองใช้รูปแบบฯ พบว่า ผลการประเมินตนเองตามองค์ประกอบของโรงเรียนคุณภาพโดยรวมมีคุณภาพอยู่ในระดับดี นักเรียนมีคะแนนผลสัมฤทธิ์ทางการเรียนสูงกว่าปีการศึกษา 2561 คะแนนเฉลี่ยเพิ่มขึ้น 9.94 และความพึงพอใจของครูและบุคลากรทางการศึกษา คณะกรรมการสถานศึกษาขั้นพื้นฐานและผู้นำชุมชน ผู้ปกครอง นักเรียน และนักเรียน อยู่ในระดับมากที่สุด และรูปแบบมีความเป็นไปได้ ความเป็นประโยชน์ และความเหมาะสมอยู่ในระดับมากที่สุด

5.2 งานวิจัยต่างประเทศ

คอลลาน และแอชเวิร์ท (Callan & Ashworth, 2004) ได้ศึกษาวิจัยเรื่อง ความร่วมมือและร่วมทำงานระหว่างสถานศึกษากับสถานประกอบการ ตัวแปรที่ใช้ศึกษา คือ ข้อมูลภูมิหลังผู้ตอบคำถาม (Background Information) ปัจจัยสภาพแวดล้อม (Environment Factors) รูปแบบการฝึกงาน (Training Model) ปัญหาบุคลากร (People Issues) ลักษณะความร่วมมือ (Background Characteristics) และความร่วมมือระหว่างสถานศึกษากับสถานประกอบการ (Partner-ships between Institutions and Industry Employers) ผลการวิจัยพบว่า สิ่งที่สนับสนุนให้เกิดความร่วมมือที่มีประสิทธิผลของสถานประกอบการกับสถานศึกษา คือ 1) ความเต็มใจของทั้งสองฝ่ายที่จะร่วมมือกัน 2) มีเป้าหมายและจุดมุ่งหมายที่ตรงกัน รวมทั้งมีวิสัยทัศน์ร่วมของทั้งสถานศึกษาและสถานประกอบการ 3) ความเคารพและเชื่อใจกันและกัน 4) การติดต่อสื่อสารที่มีระหว่างกัน 5) ภาวะผู้นำทั้งสองฝ่ายที่สามารถหลอมรวมบูรณาการเอากลยุทธ์ กลวิธี การปฏิบัติความสัมพันธ์ระหว่างกัน และนวัตกรรมของทั้งสองฝ่ายเข้าด้วยกัน 6) การยอมรับความแตกต่างของกันและกัน 7) การยืดหยุ่นด้วยเวลา และอื่น ๆ กับความเต็มใจที่จะลองทำ และ 8) ความรู้ใหม่ ทักษะใหม่ วิธีคิดใหม่ที่จะนำไปสู่การปรับเปลี่ยนโครงสร้างขององค์การ นโยบาย และกฎเกณฑ์ต่าง ๆ ขององค์การ

นอร์วิค และอีแวนส์ (Norwich & Evans, 2007) ได้ศึกษาเรื่อง เครือข่ายความร่วมมือระหว่างโรงเรียนในการประชุมเกี่ยวกับความต้องการเป็นพิเศษด้านการศึกษาในโรงเรียนทั่วไป พบว่า มีหลากหลายวิธีการที่จะทำให้โรงเรียนร่วมมือกันในการให้ความช่วยเหลือเป็นพิเศษด้านการศึกษา โดยอธิบายในลักษณะของรูปแบบต่าง ๆ ที่ระบุปัจจัยที่สัมพันธ์กับการจัดตั้งและการดำเนินงานในแต่ละปัจจัย และยังสามารถอธิบายผลที่ได้ซึ่งเกี่ยวข้องกับปัจจัยนั้น ๆ ด้วย ทั้งในด้านบวกและด้านลบ การศึกษาครั้งนี้ได้นำเสนอหลักการเบื้องต้นของความร่วมมือระหว่างโรงเรียนที่เกิดสัมฤทธิ์ผล ซึ่งจะมีประโยชน์ต่อผู้สนใจในการพัฒนาและผดุงไว้ซึ่งความช่วยเหลือเป็นพิเศษทางด้านการศึกษา และส่งผลให้มีการตื่นตัวในการปรับโครงสร้างพื้นฐานในการให้บริการด้านการศึกษา โดยให้ความสำคัญกับระบบเครือข่าย ความร่วมมือระหว่างโรงเรียนและการผสมผสานความคิด ซึ่งมีความจำเป็นในสถานการณ์ปัจจุบัน นัยสำคัญที่นำเสนอ คือ การสร้างเครือข่ายความร่วมมือที่นัยสำคัญทางสถิติและมีองค์ประกอบที่เกิดขึ้นในเวลาอันเหมาะสม แต่ในขณะเดียวกันให้คำนึงถึงความเสี่ยงและข้อจำกัดของเครือข่ายที่อาจจะมีผลต่อศักยภาพในด้านลบ

ริบเชสเตอร์ และเอ็ดวาร์ดส์ (Ribchester & Edwards, 2007) ได้ศึกษาเกี่ยวกับความร่วมมือของเครือข่ายโรงเรียนประถมศึกษาขนาดเล็กในชนบท พบว่า ช่วงเวลาที่ฝ่ายบริหารการศึกษาท้องถิ่นไม่สามารถสานต่องานสนับสนุนและช่วยเหลือโรงเรียนขนาดเล็กได้นั้น การให้ความร่วมมือระหว่างโรงเรียนเป็นยุทธวิธีเดียวที่ขยายวงกว้าง ที่จะเอื้อประโยชน์ต่อโรงเรียนที่กำลังเติบโตและมีจำนวนน้อยในกลุ่ม วิธีนี้ถือเป็นวิธีช่วยเหลือที่สำคัญกว่าเรื่องใด ๆ คุณค่าของความร่วมมือในเครือข่ายโรงเรียนจะเป็นตัวกลางในการไกล่เกลี่ย เพื่อลดความตึงเครียดภายใน ช่วยแก้ปัญหาที่เป็นผลลบจากการลดจำนวนฝ่ายบริหารการศึกษาท้องถิ่น ซึ่งเป็นผู้ให้การสนับสนุนการจัดการศึกษา และเพื่อลดการแข่งขันในด้านการเพิ่มจำนวนนักเรียน ทั้งยังเป็นการเพิ่มความเชื่อมั่นของผู้เกี่ยวข้อง โดยเฉพาะผู้ประสานงานเครือข่ายที่มีบทบาทในการรวมตัวของโรงเรียนในท้องถิ่นและสร้างความเจริญเติบโต สุดท้ายเป็นผลทำให้โรงเรียนที่เกี่ยวข้องได้รับการยอมรับว่าเป็นโรงเรียนที่มีประสิทธิภาพ ผลการวิจัยครั้งนี้ ยังเน้นความจริงที่ว่าผู้บริหารในโรงเรียนเครือข่ายทุกโรงเรียนกำลังร่วมกันทำงานเพื่อขจัดการแข่งขันระหว่างโรงเรียนซึ่งจะเป็นกุญแจหลักสู่การปฏิรูปการศึกษา ประกอบกับการได้รับการสนับสนุนและความไว้วางใจจากท้องถิ่นอย่างต่อเนื่อง

จากการศึกษาเอกสารและงานวิจัยที่เกี่ยวข้องที่ผู้วิจัยได้ศึกษาจะเห็นได้ว่ารูปแบบเครือข่ายความร่วมมือเพื่อพัฒนาคุณภาพการจัดการศึกษา เป็นเรื่องที่ซับซ้อนหลากหลายทั้งแนวคิด ทฤษฎีที่แตกต่าง มีทั้งปัจจัยที่หลากหลายปัจจัย องค์ประกอบหลัก องค์ประกอบย่อย และตัวชี้วัดทางการศึกษาที่แตกต่างกัน ปัจจัยที่กล่าวมานี้ ผู้บริหารสถานศึกษาจำเป็นต้องอาศัยการเชื่อมโยงสัมพันธ์เป็นเครือข่ายความร่วมมือจึงจะสามารถนำพาเครือข่ายโรงเรียน ศูนย์เครือข่าย กลุ่มโรงเรียน หรือกลุ่ม/เครือข่ายโรงเรียน ไปสู่การยกระดับคุณภาพการศึกษาได้อย่างแท้จริง ดังนั้น เครือข่ายความร่วมมือเพื่อพัฒนาคุณภาพการจัดการศึกษา จึงมีความจำเป็นอย่างยิ่งที่จะต้องได้รับความร่วมมือจากผู้บริหารสถานศึกษา ครูและบุคลากรทางการศึกษา ผู้มีส่วนได้ส่วนเสีย ตลอดทั้งผู้ที่มีส่วนเกี่ยวข้องในการพัฒนาคุณภาพการศึกษา เพื่อพัฒนาผู้เรียนให้เป็นคนดี คนเก่ง และสามารถเรียนรู้ได้อย่างมีความสุขบนพื้นฐานของความเป็นไทยอย่างเป็นรูปธรรมที่ชัดเจน

บทที่ 3
วิธีดำเนินการวิจัย

การพัฒนารูปแบบเครือข่ายความร่วมมือเพื่อพัฒนาคุณภาพการจัดการศึกษาของโรงเรียนอยุธยาวิทยาลัย สังกัดสำนักงานเขตพื้นที่การศึกษามัธยมศึกษา เขต 3 เป็นการวิจัยและพัฒนา (Research and Development) ซึ่งใช้ระเบียบวิธีวิจัยแบบผสมผสานระหว่างวิธีการวิจัยเชิงปริมาณ (Quantitative Research) และวิธีการวิจัยเชิงคุณภาพ (Qualitative Research) โดยมีวิธีดำเนินการวิจัย แบ่งเป็น 3 ระยะ ดังนี้

ระยะที่ 1 การศึกษากระบวนการสร้างเครือข่าย และองค์ประกอบของเครือข่ายความร่วมมือเพื่อพัฒนาคุณภาพการจัดการศึกษาของโรงเรียนอยุธยาวิทยาลัย สังกัดสำนักงานเขตพื้นที่การศึกษามัธยมศึกษา เขต 3

ระยะที่ 2 การสร้างและประเมินรูปแบบเครือข่ายความร่วมมือเพื่อพัฒนาคุณภาพการจัดการศึกษาของโรงเรียนอยุธยาวิทยาลัย สังกัดสำนักงานเขตพื้นที่การศึกษามัธยมศึกษา เขต 3

ระยะที่ 3 การทดลองใช้และประเมินผลการทดลองใช้รูปแบบเครือข่ายความร่วมมือเพื่อพัฒนาคุณภาพการจัดการศึกษาของโรงเรียนอยุธยาวิทยาลัย สังกัดสำนักงานเขตพื้นที่การศึกษามัธยมศึกษา เขต 3

ระยะที่ 1 การศึกษากระบวนการสร้างเครือข่าย และองค์ประกอบของเครือข่ายความร่วมมือเพื่อพัฒนาคุณภาพการจัดการศึกษาของโรงเรียนอยุธยาวิทยาลัย สังกัดสำนักงานเขตพื้นที่การศึกษามัธยมศึกษา เขต 3

การศึกษากระบวนการสร้างเครือข่าย และองค์ประกอบของเครือข่ายความร่วมมือเพื่อพัฒนาคุณภาพการจัดการศึกษา แบ่งเป็น 2 ขั้นตอน ดังนี้

ขั้นตอนที่ 1 การศึกษากระบวนการสร้างเครือข่าย และองค์ประกอบของเครือข่ายความร่วมมือเพื่อพัฒนาคุณภาพการจัดการศึกษาของโรงเรียนอยุธยาวิทยาลัยจากการศึกษาเอกสารและงานวิจัยที่เกี่ยวข้อง และการศึกษาดูงานโรงเรียนที่มีแนวปฏิบัติที่เป็นเลิศ (Best Practice)

1. การดำเนินการวิจัย

1.1 ศึกษาข้อมูลพื้นฐาน หลักการ แนวคิด ทฤษฎี เกี่ยวกับการพัฒนารูปแบบเครือข่ายความร่วมมือเพื่อพัฒนาคุณภาพการจัดการศึกษาของโรงเรียนอยุธยาวิทยาลัย จากเอกสาร ตำรา บทความทางวิชาการ และงานวิจัยที่เกี่ยวข้อง แล้วนำมาสังเคราะห์ได้เป็นกระบวนการสร้างเครือข่ายความร่วมมือ และองค์ประกอบของเครือข่ายความร่วมมือเพื่อพัฒนาคุณภาพการจัดการศึกษา

1.2 สร้างเครื่องมือที่ใช้ในการวิจัย ได้แก่ แบบสัมภาษณ์กึ่งโครงสร้าง โดยมีประเด็นในการสัมภาษณ์จากการศึกษา ได้แก่ กระบวนการสร้างเครือข่ายความร่วมมือ และองค์ประกอบของเครือข่ายความร่วมมือเพื่อพัฒนาคุณภาพการจัดการศึกษา ในข้อ 1.1

1.3 ศึกษาดูงานเกี่ยวกับแนวปฏิบัติที่เป็นเลิศ (Best Practice) ของโรงเรียนที่ดำเนินงานการบริหารจัดการคุณภาพการศึกษาโดยใช้เครือข่ายที่ประสบความสำเร็จและเป็นแบบอย่างได้ คือ โรงเรียนจอมสุรางค์อุปถัมภ์จังหวัดพระนครศรีอยุธยา สังกัดสำนักงานเขตพื้นที่การศึกษามัธยมศึกษา เขต 3 ซึ่งมีคุณสมบัติ คือ 1) เป็นโรงเรียนที่ดำเนินการเครือข่ายความร่วมมือประสบความสำเร็จและเป็นที่ยอมรับโดยทั่วไป 2) โรงเรียนที่มีผลการทดสอบทางการศึกษาระดับชาติขั้นพื้นฐาน (O - NET) คะแนนค่าเฉลี่ยสูงกว่าระดับประเทศ และ 3) โรงเรียนที่ผ่านการประเมินคุณภาพภายนอกจาก สมศ. รอบที่ 3 โดยโรงเรียนจอมสุรางค์อุปถัมภ์จังหวัดพระนครศรีอยุธยา สังกัดสำนักงานเขตพื้นที่การศึกษามัธยมศึกษา เขต 3 เป็นสถานศึกษาที่เน้นการทำงานแบบบูรณาการมีเครือข่ายการบริหารจัดการแบบมีส่วนร่วมจากทุกภาคส่วนในการจัดการศึกษา โดยมีการสร้างเครือข่ายความร่วมมือของผู้มีส่วนเกี่ยวข้องในการสนับสนุนจัดการศึกษาของโรงเรียนให้มีความเข้มแข็งและมีส่วนร่วมการขับเคลื่อนคุณภาพการจัดการศึกษา โดย 1) ผู้บริหารโรงเรียนต้องสร้างความตระหนักแก่สมาชิกในองค์กรเพื่อการพัฒนา 2) ประชาสัมพันธ์แลกเปลี่ยนข้อมูลข่าวสารทักษะความรู้ 3) กำหนดและสร้างข้อตกลงเป็นพันธสัญญาร่วมกัน 4) วางแผนและการกำหนดนโยบายขององค์กรมีความชัดเจน และ 5) เครือข่ายสร้างนวัตกรรมใหม่และการจัดการความรู้ที่ต่อเนื่อง และมีองค์ประกอบ 1) กิจกรรมสำคัญที่เสริมประสิทธิภาพการดำเนินภารกิจของเครือข่าย 2) ขอบข่ายและภารกิจการบริหารจัดการสถานศึกษาของเครือข่าย 3) เทคนิค/วิธีการพัฒนาสมาชิกเครือข่าย 4) กระบวนการเสริมสร้างพลังอำนาจ (Empowerment) ของเครือข่าย 5) คุณลักษณะที่ดีของผู้นำเครือข่าย และ 6) การปฏิบัติงานของเครือข่ายและการสะท้อนผล

1.4 การเก็บรวบรวมข้อมูล โดยสัมภาษณ์ผู้บริหารสถานศึกษา ครูและบุคลากรทางการศึกษา และคณะกรรมการสถานศึกษาขั้นพื้นฐานของโรงเรียนจอมสุรางค์อุปถัมภ์ สังกัดสำนักงานเขตพื้นที่การศึกษามัธยมศึกษา เขต 3

1.5 วิเคราะห์และสังเคราะห์ข้อมูลที่ได้จากการศึกษาเอกสารและงานวิจัย และสัมภาษณ์ เพื่อนำไปเป็นข้อมูลพื้นฐานในการพัฒนารูปแบบเครือข่ายความร่วมมือเพื่อพัฒนาคุณภาพการจัดการศึกษาต่อไป

2. ผู้ให้ข้อมูล

ผู้ให้ข้อมูล ได้แก่ ผู้บริหารสถานศึกษา ครูและบุคลากรทางการศึกษา และคณะกรรมการสถานศึกษาขั้นพื้นฐานของโรงเรียนจอมสุรางค์อุปถัมภ์ สังกัดสำนักงานเขตพื้นที่การศึกษามัธยมศึกษา เขต 3 จำแนกเป็นผู้บริหารสถานศึกษา จำนวน 4 คน ครูและบุคลากรทางการศึกษา จำนวน 21 คน คณะกรรมการสถานศึกษาขั้นพื้นฐาน จำนวน 13 คน รวมทั้งสิ้น 38 คน

3. เครื่องมือที่ใช้ในการวิจัย

เครื่องมือที่ใช้ในการวิจัย คือ แบบสัมภาษณ์แนวปฏิบัติที่เป็นเลิศ (Best Practice) เกี่ยวกับกระบวนการสร้างเครือข่ายความร่วมมือ และองค์ประกอบของเครือข่ายความร่วมมือเพื่อพัฒนาคุณภาพการจัดการศึกษา มีลักษณะเป็นแบบสัมภาษณ์กึ่งโครงสร้าง

4. การสร้างและหาคุณภาพเครื่องมือ

4.1 ศึกษาแนวคิด ทฤษฎีเกี่ยวกับกระบวนการสร้างเครือข่ายความร่วมมือ และองค์ประกอบของเครือข่ายความร่วมมือเพื่อพัฒนาคุณภาพการจัดการศึกษา และการสร้างแบบสัมภาษณ์แบบกึ่งโครงสร้าง

4.2 สร้างแบบสัมภาษณ์กึ่งโครงสร้างแนวปฏิบัติที่เป็นเลิศ (Best Practice) เกี่ยวกับกระบวนการสร้างเครือข่ายความร่วมมือ และองค์ประกอบของเครือข่ายความร่วมมือเพื่อพัฒนาคุณภาพการจัดการศึกษา

4.3 นำแบบสัมภาษณ์กึ่งโครงสร้างแนวปฏิบัติที่เป็นเลิศ (Best Practice) เกี่ยวกับกระบวนการสร้างเครือข่ายความร่วมมือ และองค์ประกอบของเครือข่ายความร่วมมือเพื่อพัฒนาคุณภาพการจัดการศึกษา ไปเสนอต่อผู้เชี่ยวชาญ จำนวน 5 คน ซึ่งมีคุณสมบัติ ดังนี้ 1) เป็นผู้มีวุฒิการศึกษาในระดับปริญญาเอก ด้านการบริหารการศึกษา และเป็นผู้มีประสบการณ์ในการทำงานเป็นอาจารย์สอนในระดับอุดมศึกษา 10 ปีขึ้นไป จำนวน 3 คน 2) เป็นผู้มีวุฒิการศึกษาในระดับปริญญาเอก ด้านการบริหารการศึกษา และมีประสบการณ์ในการบริหารสถานศึกษา 10 ปีขึ้นไป จำนวน 1 คน และ 3) เป็นผู้มีวุฒิการศึกษาในระดับปริญญาเอก ด้านการวิจัยและพัฒนาหลักสูตร และมีประสบการณ์ในการทำงานด้านการศึกษา 10 ปีขึ้นไป จำนวน 1 คน (แสดงรายชื่อในภาคผนวก ก) พบว่า ข้อคำถามมีค่า IOC เท่ากับ 1.0 ทุกข้อ ซึ่งสูงกว่าเกณฑ์ที่กำหนดไว้ มากกว่า 0.5 (ปราณี หลำเบ็ญสะ, 2559, หน้า 3) จึงสามารถนำไปใช้ได้ทุกข้อคำถาม (แสดงในภาคผนวก ค)

4.4 นำข้อคำถามไปปรับปรุงตามที่ผู้เชี่ยวชาญเสนอแนะ และจัดทำเป็นแบบสัมภาษณ์กึ่งโครงสร้างแนวปฏิบัติที่เป็นเลิศ (Best Practice) เกี่ยวกับกระบวนการสร้างเครือข่ายความร่วมมือและองค์ประกอบของเครือข่ายความร่วมมือเพื่อพัฒนาคุณภาพการจัดการศึกษา

5. การเก็บรวบรวมข้อมูล

ผู้วิจัยเก็บรวบรวมข้อมูลด้วยตนเอง โดยนัดหมายผู้ให้ข้อมูล และนำแบบสัมภาษณ์ Best Practice ของโรงเรียนที่ดำเนินงานการบริหารจัดการคุณภาพการศึกษา โดยใช้เครือข่ายที่ประสบความสำเร็จ เพื่อทำการสัมภาษณ์ตามประเด็นคำถามที่กำหนดไว้

6. การวิเคราะห์ข้อมูล

วิเคราะห์ข้อมูลที่ได้จากการสัมภาษณ์ด้วยเทคนิคการวิเคราะห์เนื้อหา (Content Analysis) และสรุปเป็นประเด็นในการศึกษาขั้นต่อไป

ขั้นตอนที่ 2 ผลการประเมินความเหมาะสมของกระบวนการสร้างเครือข่าย และองค์ประกอบของเครือข่ายความร่วมมือเพื่อพัฒนาคุณภาพการจัดการศึกษาของโรงเรียนอยุธยาวิทยาลัย

1. การดำเนินการวิจัย

1.1 ผู้วิจัยได้สรุปประเด็นกระบวนการสร้างเครือข่ายความร่วมมือ และองค์ประกอบของเครือข่ายความร่วมมือเพื่อพัฒนาคุณภาพการจัดการศึกษา จากการศึกษาเอกสาร และงานวิจัยที่เกี่ยวข้อง และการสัมภาษณ์ในขั้นตอนที่ 1

1.2 สร้างเครื่องมือที่ใช้ในการวิจัย ได้แก่ แบบประเมินความเหมาะสมของกระบวนการสร้างเครือข่าย และองค์ประกอบของเครือข่ายความร่วมมือเพื่อพัฒนาคุณภาพการจัดการศึกษา

1.3 นำแบบประเมินความเหมาะสมที่สร้างขึ้นไปเก็บรวบรวมข้อมูล โดยผู้ทรงคุณวุฒิ จำนวน 7 คน

1.4 วิเคราะห์ข้อมูล และสรุปเป็นกระบวนการสร้างเครือข่าย และองค์ประกอบของเครือข่ายความร่วมมือเพื่อพัฒนาคุณภาพการจัดการศึกษา เพื่อนำไปเป็นข้อมูลพื้นฐานในการพัฒนารูปแบบเครือข่ายความร่วมมือเพื่อพัฒนาคุณภาพการจัดการศึกษาต่อไป

2. กลุ่มตัวอย่าง

กลุ่มตัวอย่าง คือ ผู้ทรงคุณวุฒิ ได้มาด้วยการเลือกกลุ่มตัวอย่างแบบเจาะจง (Purposive Sampling) จากผู้ที่มีคุณสมบัติ ดังนี้ 1) เป็นผู้มีวุฒิการศึกษาในระดับปริญญาเอก ด้านการบริหารการศึกษา และมีประสบการณ์ในการทำงานเป็นผู้อำนวยการโรงเรียน หรือผู้จัดการโรงเรียน 10 ปีขึ้นไป จำนวน 5 คน และ 2) เป็นผู้มีวุฒิการศึกษาในระดับปริญญาโท ด้านการบริหารการศึกษา และมีประสบการณ์ในการทำงานเป็นผู้อำนวยการโรงเรียน 10 ปีขึ้นไป จำนวน 2 คน รวมสิ้น 7 คน (แสดงรายชื่อในภาคผนวก ก)

3. เครื่องมือที่ใช้ในการวิจัย

เครื่องมือที่ใช้ในการวิจัย คือ แบบประเมินความเหมาะสมของกระบวนการสร้างเครือข่ายความร่วมมือ และองค์ประกอบของเครือข่ายความร่วมมือเพื่อพัฒนาคุณภาพการจัดการศึกษา ประกอบด้วย 2 ตอน ดังนี้

ตอนที่ 1 ข้อคำถามเกี่ยวกับความเหมาะสมของกระบวนการสร้างเครือข่ายความร่วมมือมี 5 ขั้นตอน คือ ขั้นตระหนักถึงความจำเป็นในการสร้างเครือข่าย จำนวน 8 ข้อ ขั้นประสานหน่วยงาน จำนวน 6 ข้อ ขั้นสร้างพันธสัญญาร่วมกัน จำนวน 9 ข้อ ขั้นบริหารจัดการเครือข่าย จำนวน 8 ข้อ และขั้นพัฒนาและรักษาความสัมพันธ์ จำนวน 12 ข้อ

ตอนที่ 2 ข้อคำถามเกี่ยวกับความเหมาะสมองค์ประกอบของเครือข่ายความร่วมมือ ประกอบด้วย กิจกรรมสำคัญที่เสริมประสิทธิภาพการดำเนินภารกิจของเครือข่าย จำนวน 8 ข้อ ขอบข่ายและภารกิจการบริหารจัดการสถานศึกษาของเครือข่าย ได้แก่ ด้านการบริหารงานวิชาการ จำนวน 5 ข้อ ด้านการบริหารงานงบประมาณ จำนวน 8 ข้อ ด้านการบริหารงานบุคคล จำนวน 8 ข้อ และด้านการบริหารทั่วไป จำนวน 10 ข้อ เทคนิค/วิธีการพัฒนาสมาชิกเครือข่าย จำนวน 5 ข้อ กระบวนการเสริมสร้างพลังอำนาจ (Empowerment) ของเครือข่าย จำนวน 9 ข้อ คุณลักษณะที่ดีของผู้นำเครือข่าย จำนวน 6 ข้อ และการปฏิบัติงานของเครือข่ายและการสะท้อนผล จำนวน 9 ข้อ

ลักษณะของแบบประเมินทั้ง 2 ตอน เป็นแบบมาตราส่วนประมาณค่า (Rating scale) 5 ระดับ (บุญชม ศรีสะอาด, 2560, หน้า 102 - 103) โดยมีเกณฑ์การให้คะแนน ดังนี้

5 หมายถึง มีความเหมาะสมอยู่ในระดับมากที่สุด
4 หมายถึง มีความเหมาะสมอยู่ในระดับมาก
3 หมายถึง มีความเหมาะสมอยู่ในระดับปานกลาง
2 หมายถึง มีความเหมาะสมอยู่ในระดับน้อย
1 หมายถึง มีความเหมาะสมอยู่ในระดับน้อยที่สุด

4. การสร้างและหาคุณภาพเครื่องมือ

การสร้างและหาคุณภาพของแบบประเมินความเหมาะสมของกระบวนการสร้างเครือข่ายความร่วมมือ และองค์ประกอบของเครือข่ายความร่วมมือเพื่อพัฒนาคุณภาพการจัดการศึกษา มีขั้นตอน ดังนี้

4.1 ศึกษาหลักการ แนวคิด ทฤษฎีและงานวิจัยที่เกี่ยวข้องกับการวัดตัวแปรในการวิจัย กำหนดนิยามเชิงปฏิบัติการของตัวแปร และกรอบการวัดตัวแปร

4.2 กำหนดวัตถุประสงค์ กรอบ และองค์ประกอบที่จะประเมิน เพื่อนำมาสร้างแบบประเมินความเหมาะสม

4.3 นำแบบประเมินที่สร้างขึ้นเสนอต่อผู้เชี่ยวชาญ จำนวน 5 คน ซึ่งมีคุณสมบัติ ดังนี้ 1) เป็นผู้มีวุฒิการศึกษาในระดับปริญญาเอก ด้านการบริหารการศึกษา และเป็นผู้มีประสบการณ์ในการทำงานเป็นอาจารย์สอนในระดับอุดมศึกษา 10 ปีขึ้นไป จำนวน 3 คน 2) เป็นผู้มีวุฒิการศึกษาในระดับปริญญาเอก ด้านการบริหารการศึกษา และมีประสบการณ์ในการบริหารสถานศึกษา 10 ปีขึ้นไป จำนวน 1 คน และ 3) เป็นผู้มีวุฒิการศึกษาในระดับปริญญาเอก ด้านการวิจัยและพัฒนาหลักสูตร และมีประสบการณ์ในการทำงานด้านการศึกษา 10 ปีขึ้นไป จำนวน 1 คน (แสดงรายชื่อในภาคผนวก ก) พบว่า ข้อคำถามมีค่า IOC เท่ากับ 1.0 ทุกข้อ ซึ่งสูงกว่าเกณฑ์ที่กำหนดไว้ มากกว่า 0.5 (ปราณี หลำเบ็ญสะ, 2559, หน้า 3) จึงสามารถนำไปใช้ได้ทุกข้อคำถาม (แสดงในภาคผนวก ค)

4.2.5 นำข้อคำถามไปปรับปรุงตามที่ผู้เชี่ยวชาญเสนอแนะ และจัดทำเป็นแบบประเมินความเหมาะสมขององค์ประกอบเครือข่ายความร่วมมือเพื่อพัฒนาคุณภาพการจัดการศึกษาต่อไป

5. การเก็บรวบรวมข้อมูล

ผู้วิจัยนำแบบประเมินความเหมาะสมของกระบวนการสร้างเครือข่ายความร่วมมือ และองค์ประกอบของเครือข่ายความร่วมมือเพื่อพัฒนาคุณภาพการจัดการศึกษา ไปให้ผู้ทรงคุณวุฒิ จำนวน 7 คน เพื่อประเมินความเหมาะสมด้วยตนเอง

6. การวิเคราะห์ข้อมูล

วิเคราะห์ข้อมูลความเหมาะสมของกระบวนการสร้างเครือข่ายความร่วมมือ และองค์ประกอบของเครือข่ายความร่วมมือเพื่อพัฒนาคุณภาพการจัดการศึกษา โดยใช้ค่าเฉลี่ย (Mean) และส่วนเบี่ยงเบนมาตรฐาน (Standard deviation) ในการแปลความหมายของค่าเฉลี่ยของข้อมูลตามแนวของลิเคิร์ท (Likert method) (บุญชม ศรีสะอาด, 2560, หน้า 25) กำหนดไว้ดังนี้

คะแนนเฉลี่ย	4.51 - 5.00	หมายถึง	มีความเหมาะสมอยู่ในระดับมากที่สุด
คะแนนเฉลี่ย	3.51 - 4.50	หมายถึง	มีความเหมาะสมอยู่ในระดับมาก
คะแนนเฉลี่ย	2.51 - 3.50	หมายถึง	มีความเหมาะสมอยู่ในระดับปานกลาง
คะแนนเฉลี่ย	1.51 - 2.50	หมายถึง	มีความเหมาะสมอยู่ในระดับน้อย
คะแนนเฉลี่ย	1.00 - 1.50	หมายถึง	มีความเหมาะสมอยู่ในระดับน้อยที่สุด

ผู้วิจัยกำหนดเกณฑ์ที่ยอมรับได้ของกระบวนการสร้างเครือข่ายความร่วมมือ และองค์ประกอบของเครือข่ายความร่วมมือเพื่อพัฒนาคุณภาพการจัดการศึกษา คือ ค่าเฉลี่ยสูงกว่า 3.50 ขึ้นไป หรือมีความเหมาะสมอยู่ในระดับมากขึ้นไป (ภัทรวรรธน์ นิลแก้วบวรวิชญ์, 2559, หน้า 88)

ระยะที่ 2 การสร้างและประเมินรูปแบบเครือข่ายความร่วมมือเพื่อพัฒนาคุณภาพการจัดการศึกษาของโรงเรียนอยุธยาวิทยาลัย สังกัดสำนักงานเขตพื้นที่การศึกษามัธยมศึกษา เขต 3

ขั้นตอนที่ 1 การสร้างรูปแบบเครือข่ายความร่วมมือเพื่อพัฒนาคุณภาพการจัดการศึกษาของโรงเรียนอยุธยาวิทยาลัย

1. การดำเนินการวิจัย

1.1 นำผลการศึกษาในระยะที่ 1 มาร่างรูปแบบเครือข่ายความร่วมมือเพื่อพัฒนาคุณภาพการจัดการศึกษาของโรงเรียนอยุธยาวิทยาลัย

1.2 จัดประชุมวิพากษ์ (ร่าง) รูปแบบเครือข่ายความร่วมมือเพื่อพัฒนาคุณภาพการจัดการศึกษาของโรงเรียนอยุธยาวิทยาลัย กับผู้บริหารสถานศึกษา ครูและบุคลากรทางการศึกษา คณะกรรมการสถานศึกษาขั้นพื้นฐาน โรงเรียนอยุธยาวิทยาลัย จำนวน 38 คน

1.3 ปรับปรุง (ร่าง) รูปแบบเครือข่ายความร่วมมือเพื่อพัฒนาคุณภาพการจัดการศึกษาของโรงเรียนอยุธยาวิทยาลัย และจัดทำคู่มือการใช้รูปแบบเครือข่ายความร่วมมือเพื่อพัฒนาคุณภาพการจัดการศึกษาของโรงเรียนอยุธยาวิทยาลัย

1.4 จัดการประชุมสัมมนาอิงผู้ทรงคุณวุฒิ (Connoisseurship) เพื่อพิจารณาความถูกต้อง และเหมาะสมของรูปแบบเครือข่ายความร่วมมือเพื่อพัฒนาคุณภาพการจัดการศึกษาของโรงเรียนอยุธยาวิทยาลัย และคู่มือการใช้รูปแบบเครือข่ายความร่วมมือเพื่อพัฒนาคุณภาพการจัดการศึกษาของโรงเรียนอยุธยาวิทยาลัย

1.5 ปรับปรุงรูปแบบเครือข่ายความร่วมมือเพื่อพัฒนาคุณภาพการจัดการศึกษาของโรงเรียนอยุธยาวิทยาลัย และคู่มือการใช้รูปแบบเครือข่ายความร่วมมือเพื่อพัฒนาคุณภาพการจัดการศึกษาของโรงเรียนอยุธยาวิทยาลัย ตามคำแนะนำและข้อเสนอแนะของผู้ทรงคุณวุฒิ และจัดพิมพ์เป็นรูปแบบและคู่มือการใช้รูปแบบเครือข่ายความร่วมมือเพื่อพัฒนาคุณภาพการจัดการศึกษาของโรงเรียนอยุธยาวิทยาลัย เพื่อนำไปประเมินรูปแบบต่อไป

2. ผู้ให้ข้อมูล

ผู้ให้ข้อมูลแบ่งเป็น 2 กลุ่ม คือ

2.1 ผู้ให้ข้อมูลในการประชุมวิพากษ์ (ร่าง) รูปแบบฯ คือ ผู้บริหารสถานศึกษา ครูและบุคลากรทางการศึกษา คณะกรรมการสถานศึกษาขั้นพื้นฐาน โรงเรียนอยุธยาวิทยาลัย จำแนกเป็นผู้บริหารสถานศึกษา จำนวน 4 คน ประธานคณะกรรมการสถานศึกษาขั้นพื้นฐาน จำนวน 13 คน และครูและบุคลากรทางการศึกษา จำนวน 21 คน รวมทั้งสิ้น 38 คน

2.2 ผู้ให้ข้อมูลในการประชุมสัมมนาอิงผู้ทรงคุณวุฒิ (Connoisseurship) ซึ่งมีคุณสมบัติดังนี้ 1) เป็นผู้มีวุฒิการศึกษาในระดับปริญญาเอก ด้านการศึกษา และมีประสบการณ์ในการทำงานเป็นผู้อำนวยการโรงเรียน หรือผู้จัดการโรงเรียน 10 ปีขึ้นไป จำนวน 5 คน และ 2) เป็นผู้มีวุฒิการศึกษาในระดับปริญญาโท ด้านการบริหารการศึกษา และมีประสบการณ์ในการทำงานเป็นผู้อำนวยการโรงเรียน 10 ปีขึ้นไป จำนวน 2 คน รวมสิ้น 7 คน (แสดงรายชื่อในภาคผนวก ก)

3. เครื่องมือที่ใช้ในการวิจัย

เครื่องมือที่ใช้ในการเก็บรวบรวมข้อมูล คือ แบบบันทึกรายงานการประชุม

4. การเก็บรวบรวมข้อมูล

4.1 ผู้วิจัยจัดประชุมวิพากษ์ (ร่าง) รูปแบบเครือข่ายความร่วมมือเพื่อพัฒนาคุณภาพการจัดการศึกษาของโรงเรียนอยุธยาวิทยาลัย กับผู้บริหารสถานศึกษา ครูและบุคลากรทางการศึกษา คณะกรรมการสถานศึกษาขั้นพื้นฐาน โรงเรียนอยุธยาวิทยาลัย เมื่อวันที่ 4 สิงหาคม พ.ศ. 2563 ณ ห้องประชุมพระราชทาน รัชกาลที่ 8 โรงเรียนอยุธยาวิทยาลัย สังกัดสำนักงานเขตพื้นที่การศึกษามัธยมศึกษา เขต 3

4.2 ผู้วิจัยจัดการประชุมสัมมนาอิงผู้ทรงคุณวุฒิ (Connoisseurship) เพื่อพิจารณาความถูกต้อง และเหมาะสมของรูปแบบ และคู่มือการใช้รูปแบบเครือข่ายความร่วมมือเพื่อพัฒนาคุณภาพการจัดการศึกษาของโรงเรียนอยุธยาวิทยาลัย เมื่อวันที่ 4 สิงหาคม พ.ศ. 2563 ณ ห้องประชุมพระราชทาน รัชกาลที่ 8 โรงเรียนอยุธยาวิทยาลัย สังกัดสำนักงานเขตพื้นที่การศึกษามัธยมศึกษา เขต 3

5. การวิเคราะห์ข้อมูล

วิเคราะห์ข้อมูลที่ได้จากประชุมวิพากษ์ (ร่าง) รูปแบบฯ และการประชุมสัมมนาอิงผู้ทรงคุณวุฒิ (Connoisseurship) ด้วยเทคนิคการวิเคราะห์เนื้อหา (Content Analysis)

ขั้นตอนที่ 2 ผลการประเมินรูปแบบเครือข่ายความร่วมมือเพื่อพัฒนาคุณภาพการจัดการศึกษาของโรงเรียนอยุธยาวิทยาลัย

1. การดำเนินการวิจัย

1.1 ผู้วิจัยศึกษาข้อมูลพื้นฐาน หลักการ แนวคิด เกี่ยวกับการประเมินรูปแบบจากเอกสาร ตำรา บทความทางวิชาการ และงานวิจัยที่เกี่ยวข้อง

1.2 สร้างเครื่องมือที่ใช้ในการประเมิน ได้แก่ แบบประเมินความเหมาะสม ความเป็นไปได้ ความเป็นประโยชน์ และความถูกต้องของรูปแบบเครือข่ายความร่วมมือเพื่อพัฒนาคุณภาพการจัดการศึกษาของโรงเรียนอยุธยาวิทยาลัย และแบบประเมินความเหมาะสมของคู่มือการใช้รูปแบบเครือข่ายความร่วมมือเพื่อพัฒนาคุณภาพการจัดการศึกษาของโรงเรียนอยุธยาวิทยาลัย

1.3 ผู้วิจัยนำรูปแบบเครือข่ายความร่วมมือเพื่อพัฒนาคุณภาพการจัดการศึกษาของโรงเรียนอยุธยาวิทยาลัย และคู่มือการใช้รูปแบบฯ พร้อมทั้งแบบประเมินความเหมาะสม ความเป็นไปได้ ความเป็นประโยชน์ และความถูกต้อง ไปให้ผู้ทรงคุณวุฒิเป็นผู้ประเมิน

1.4 วิเคราะห์ผล สรุปผล ปรับปรุงแก้ไข และจัดทำเป็นรูปแบบและคู่มือการใช้รูปแบบเครือข่ายความร่วมมือเพื่อพัฒนาคุณภาพการจัดการศึกษาของโรงเรียนอยุธยาวิทยาลัย เพื่อนำไปทดลองใช้ต่อไป

2. กลุ่มตัวอย่าง

กลุ่มตัวอย่าง คือ ผู้ทรงคุณวุฒิ ได้มาด้วยการเลือกกลุ่มตัวอย่างแบบเจาะจง (Purposive Sampling) จากผู้ที่มีคุณสมบัติ ดังนี้ 1) เป็นผู้มีวุฒิการศึกษาในระดับปริญญาเอก ด้านการศึกษา และมีประสบการณ์ในการทำงานเป็นผู้อำนวยการโรงเรียน หรือผู้จัดการโรงเรียน 10 ปีขึ้นไป จำนวน 5 คน และ 2) เป็นผู้มีวุฒิการศึกษาในระดับปริญญาโท ด้านการบริหารการศึกษา และมีประสบการณ์ในการทำงานเป็นผู้อำนวยการโรงเรียน 10 ปีขึ้นไป จำนวน 2 คน รวมสิ้น 7 คน (แสดงรายชื่อในภาคผนวก ก)

3. เครื่องมือที่ใช้ในการวิจัย

3.1 แบบประเมินความเหมาะสม ความเป็นไปได้ ความเป็นประโยชน์ และความถูกต้องของรูปแบบเครือข่ายความร่วมมือเพื่อพัฒนาคุณภาพการจัดการศึกษาของโรงเรียนอยุธยาวิทยาลัย ประกอบด้วย 6 ด้าน ได้แก่ 1) หลักการและเหตุผล จำนวน 3 ข้อ 2) การรวมกลุ่มสมาชิกเครือข่าย จำนวน 1 ข้อ 3) กระบวนการสร้างเครือข่ายความร่วมมือ จำนวน 5 ข้อ 4) องค์ประกอบของเครือข่ายความร่วมมือ จำนวน 6 ข้อ 5) การประเมินผลการใช้รูปแบบ จำนวน 6 ข้อ 6) เงื่อนไขความสำเร็จของการนำรูปแบบไปใช้ จำนวน 1 ข้อ โดยมีลักษณะเป็นแบบมาตราส่วนประมาณค่า (Rating scale) 5 ระดับ (บุญชม ศรีสะอาด, 2560, หน้า 102 - 103) โดยมีเกณฑ์การให้คะแนน ดังนี้

5 หมายถึง มีความเหมาะสม ความเป็นไปได้ ความเป็นประโยชน์ และความถูกต้องอยู่ในระดับมากที่สุด
4 หมายถึง มีความเหมาะสม ความเป็นไปได้ ความเป็นประโยชน์ และความถูกต้องอยู่ในระดับมาก
3 หมายถึง มีความเหมาะสม ความเป็นไปได้ ความเป็นประโยชน์ และความถูกต้องอยู่ในระดับปานกลาง
2 หมายถึง มีความเหมาะสม ความเป็นไปได้ ความเป็นประโยชน์ และความถูกต้องอยู่ในระดับน้อย
1 หมายถึง มีความเหมาะสม ความเป็นไปได้ ความเป็นประโยชน์ และความถูกต้องอยู่ในระดับน้อยที่สุด

3.2 แบบประเมินความเหมาะสมของคู่มือการใช้รูปแบบเครือข่ายความร่วมมือเพื่อพัฒนาคุณภาพการจัดการศึกษาของโรงเรียนอยุธยาวิทยาลัย ประกอบด้วย 9 ข้อ โดยมีลักษณะเป็นแบบมาตราส่วนประมาณค่า (Rating scale) 5 ระดับ (บุญชม ศรีสะอาด, 2560, หน้า 102 - 103) โดยมีเกณฑ์การให้คะแนน ดังนี้

5 หมายถึง มีความเหมาะสมอยู่ในระดับมากที่สุด
4 หมายถึง มีความเหมาะสมอยู่ในระดับมาก
3 หมายถึง มีความเหมาะสมอยู่ในระดับปานกลาง
2 หมายถึง มีความเหมาะสมอยู่ในระดับน้อย
1 หมายถึง มีความเหมาะสมอยู่ในระดับน้อยที่สุด

4. การสร้างและหาคุณภาพเครื่องมือ

4.1 การสร้างและหาคุณภาพของแบบประเมินความเหมาะสม ความเป็นไปได้ ความเป็นประโยชน์ และความถูกต้องของรูปแบบเครือข่ายความร่วมมือเพื่อพัฒนาคุณภาพการจัดการศึกษาของโรงเรียนอยุธยาวิทยาลัย

4.1.1 ศึกษาหลักการ แนวคิด ทฤษฎี และงานวิจัยที่เกี่ยวข้องกับการประเมินตามมาตรฐานการประเมินรูปแบบ ได้แก่ ความเหมาะสม ความเป็นไปได้ ความเป็นประโยชน์ และความถูกต้อง

4.1.2 สร้างแบบประเมินความเหมาะสม ความเป็นไปได้ ความเป็นประโยชน์ และความถูกต้องของรูปแบบเครือข่ายความร่วมมือเพื่อพัฒนาคุณภาพการจัดการศึกษาของโรงเรียนอยุธยาวิทยาลัย

4.1.3 นำแบบประเมินความเหมาะสม ความเป็นไปได้ ความเป็นประโยชน์ และความถูกต้องของรูปแบบเครือข่ายความร่วมมือเพื่อพัฒนาคุณภาพการจัดการศึกษาของโรงเรียนอยุธยาวิทยาลัยที่สร้างขึ้นผู้เชี่ยวชาญ จำนวน 5 คน ซึ่งมีคุณสมบัติ ดังนี้ 1) เป็นผู้มีวุฒิการศึกษาในระดับปริญญาเอก ด้านการบริหารการศึกษา และเป็นผู้มีประสบการณ์ในการทำงานเป็นอาจารย์สอนในระดับอุดมศึกษา 10 ปีขึ้นไป จำนวน 3 คน 2) เป็นผู้มีวุฒิการศึกษาในระดับปริญญาเอก ด้านการบริหารการศึกษา และมีประสบการณ์ในการบริหารสถานศึกษา 10 ปีขึ้นไป จำนวน 1 คน และ 3) เป็นผู้มีวุฒิการศึกษาในระดับปริญญาเอก ด้านการวิจัยและพัฒนาหลักสูตร และมีประสบการณ์ในการทำงานด้านการศึกษา 10 ปีขึ้นไป จำนวน 1 คน (แสดงรายชื่อในภาคผนวก ก) พบว่า ข้อคำถามมีค่า IOC เท่ากับ 1.0 ทุกข้อ ซึ่งสูงกว่าเกณฑ์ที่กำหนดไว้ มากกว่า 0.5 (ปราณี หลำเบ็ญสะ, 2559, หน้า 3) จึงสามารถนำไปใช้ได้ทุกข้อคำถาม (แสดงในภาคผนวก ค)

4.1.4 นำข้อคำถามไปปรับปรุงตามที่ผู้เชี่ยวชาญเสนอแนะ และจัดทำเป็นแบบประเมินความเหมาะสม ความเป็นไปได้ ความเป็นประโยชน์ และความถูกต้องของรูปแบบเครือข่ายความร่วมมือเพื่อพัฒนาคุณภาพการจัดการศึกษาของโรงเรียนอยุธยาวิทยาลัยต่อไป

4.2 การสร้างและหาคุณภาพของแบบประเมินความเหมาะสมของคู่มือการใช้รูปแบบเครือข่ายความร่วมมือเพื่อพัฒนาคุณภาพการจัดการศึกษาของโรงเรียนอยุธยาวิทยาลัย

4.2.1 ศึกษาหลักการ แนวคิด ทฤษฎี และงานวิจัยที่เกี่ยวข้องกับการประเมินความเหมาะสมของคู่มือการใช้รูปแบบ

4.2.2 สร้างแบบประเมินความเหมาะสมของคู่มือการใช้รูปแบบเครือข่ายความร่วมมือเพื่อพัฒนาคุณภาพการจัดการศึกษาของโรงเรียนอยุธยาวิทยาลัย

4.2.3 นำแบบประเมินความเหมาะสมของคู่มือการใช้รูปแบบเครือข่ายความร่วมมือเพื่อพัฒนาคุณภาพการจัดการศึกษาของโรงเรียนอยุธยาวิทยาลัยที่สร้างขึ้นเสนอต่อผู้เชี่ยวชาญ จำนวน 5 คน ซึ่งเป็นผู้เชี่ยวชาญชุดเดียวกับการตรวจสอบเครื่องมือ ในข้อ 4.1.3 เพื่อตรวจสอบความเที่ยงตรงเชิงเนื้อหา (Content validity) แล้วนำข้อมูลที่ได้มาวิเคราะห์ความสอดคล้องด้วยการหาค่าดัชนีความสอดคล้อง (Index of item-objective congruence : IOC) พบว่า มีค่า IOC เท่ากับ 1.0 ทุกข้อคำถาม ซึ่งสูงกว่าเกณฑ์ที่กำหนดไว้ มากกว่า 0.5 (ปราณี หลำเบ็ญสะ, 2559, หน้า 3) จึงสามารถนำไปใช้ได้ทุกข้อคำถาม (แสดงในภาคผนวก ค)

4.2.4 นำข้อคำถามไปปรับปรุงตามที่ผู้เชี่ยวชาญเสนอแนะ และจัดทำเป็นแบบประเมินความเหมาะสมของคู่มือการใช้รูปแบบเครือข่ายความร่วมมือเพื่อพัฒนาคุณภาพการจัดการศึกษาของโรงเรียนอยุธยาวิทยาลัยต่อไป

5. การเก็บรวบรวมข้อมูล

ผู้วิจัยนำรูปแบบเครือข่ายความร่วมมือเพื่อพัฒนาคุณภาพการจัดการศึกษาของโรงเรียนอยุธยาวิทยาลัย และคู่มือการใช้รูปแบบฯ พร้อมทั้งแบบประเมินความเหมาะสม ความเป็นไปได้ ความเป็นประโยชน์ และความถูกต้องไปให้ผู้ทรงคุณวุฒิทำการประเมิน โดยนำไปและเก็บรวบรวมข้อมูลด้วยตนเอง

6. การวิเคราะห์ข้อมูล

6.1 วิเคราะห์ข้อมูลการประเมินความเหมาะสม ความเป็นไปได้ ความเป็นประโยชน์ และความถูกต้องของรูปแบบเครือข่ายความร่วมมือเพื่อพัฒนาคุณภาพการจัดการศึกษาของโรงเรียนอยุธยาวิทยาลัย โดยใช้ค่าเฉลี่ย (Mean) และส่วนเบี่ยงเบนมาตรฐาน (Standard deviation) ในการแปลความหมายของค่าเฉลี่ยของข้อมูลตามแนวของลิเคิร์ท (Likert method) (บุญชม ศรีสะอาด, 2560, หน้า 25) กำหนดไว้ดังนี้

คะแนนเฉลี่ย	4.51 - 5.00	หมายถึง	มีความเหมาะสม ความเป็นไปได้ ความเป็นประโยชน์ และความถูกต้อง อยู่ในระดับมากที่สุด
คะแนนเฉลี่ย	3.51 - 4.50	หมายถึง	มีความเหมาะสม ความเป็นไปได้ ความเป็นประโยชน์ และความถูกต้อง อยู่ในระดับมาก
คะแนนเฉลี่ย	2.51 - 3.50	หมายถึง	มีความเหมาะสม ความเป็นไปได้ ความเป็นประโยชน์ และความถูกต้อง อยู่ในระดับปานกลาง
คะแนนเฉลี่ย	1.51 - 2.50	หมายถึง	มีความเหมาะสม ความเป็นไปได้ ความเป็นประโยชน์ และความถูกต้อง อยู่ในระดับน้อย
คะแนนเฉลี่ย	1.00 - 1.50	หมายถึง	มีความเหมาะสม ความเป็นไปได้ ความเป็นประโยชน์ และความถูกต้อง อยู่ในระดับน้อยที่สุด

ผู้วิจัยกำหนดเกณฑ์ที่ยอมรับได้ของมีความเหมาะสม ความเป็นไปได้ ความเป็นประโยชน์ และความถูกต้องของรูปแบบเครือข่ายความร่วมมือเพื่อพัฒนาคุณภาพการจัดการศึกษา คือ ค่าเฉลี่ยสูงกว่า 3.50 ขึ้นไป หรือมีความเหมาะสม ความเป็นไปได้ และความเป็นประโยชน์อยู่ในระดับมากขึ้นไป (ภัทรวรรธน์ นิลแก้วบวรวิชญ์, 2559, หน้า 88)

6.3 วิเคราะห์ข้อมูลการประเมินความเหมาะสมของคู่มือการใช้รูปแบบเครือข่ายความร่วมมือเพื่อพัฒนาคุณภาพการจัดการศึกษาของโรงเรียนอยุธยาวิทยาลัย โดยใช้ค่าเฉลี่ย (Mean) และส่วนเบี่ยงเบนมาตรฐาน (Standard deviation) ในการแปลความหมายของค่าเฉลี่ยของข้อมูลตามแนวของลิเคิร์ท (Likert method) (บุญชม ศรีสะอาด, 2560, หน้า 25) กำหนดไว้ดังนี้

คะแนนเฉลี่ย	4.51 - 5.00	หมายถึง	มีความเหมาะสมอยู่ในระดับมากที่สุด
คะแนนเฉลี่ย	3.51 - 4.50	หมายถึง	มีความเหมาะสมอยู่ในระดับมาก
คะแนนเฉลี่ย	2.51 - 3.50	หมายถึง	มีความเหมาะสมอยู่ในระดับปานกลาง
คะแนนเฉลี่ย	1.51 - 2.50	หมายถึง	มีความเหมาะสมอยู่ในระดับน้อย
คะแนนเฉลี่ย	1.00 - 1.50	หมายถึง	มีความเหมาะสมอยู่ในระดับน้อยที่สุด

ผู้วิจัยกำหนดเกณฑ์ที่ยอมรับได้ของความเหมาะสมของคู่มือการใช้รูปแบบเครือข่ายความร่วมมือเพื่อพัฒนาคุณภาพการจัดการศึกษา คือ ค่าเฉลี่ยสูงกว่า 3.50 ขึ้นไป หรือมีความเหมาะสมอยู่ในระดับมากขึ้นไป (ภัทรวรรธน์ นิลแก้วบวรวิชญ์, 2559, หน้า 88)

ระยะที่ 3 การทดลองใช้และประเมินผลการทดลองใช้รูปแบบเครือข่ายความร่วมมือเพื่อพัฒนาคุณภาพการจัดการศึกษาของโรงเรียนอยุธยาวิทยาลัย สังกัดสำนักงานเขตพื้นที่การศึกษามัธยมศึกษา เขต 3

1. การดำเนินการวิจัย

1.1 ผู้วิจัยนำรูปแบบ และคู่มือการใช้รูปแบบเครือข่ายความร่วมมือเพื่อพัฒนาคุณภาพการจัดการศึกษาที่สร้างขึ้นไปทดลองใช้กับโรงเรียนอยุธยาวิทยาลัย โดยรวมกลุ่มเครือข่ายและการเลือกผู้นำการดำเนินการรูปแบบเครือข่ายความร่วมมือเพื่อพัฒนาคุณภาพการจัดการศึกษาของโรงเรียนอยุธยาวิทยาลัย ได้แก่ ผู้บริหารสถานศึกษา ครูและบุคลากรทางการศึกษา และคณะกรรมการสถานศึกษาขั้นพื้นฐาน โดยมีการรวมกลุ่มและเลือกผู้นำเครือข่ายเพื่อพัฒนาคุณภาพการศึกษา การวิเคราะห์สภาพแวดล้อมและสภาพปัญหา การกำหนดทิศทาง การจัดทำแผนกลยุทธ์ การจัดทำแผนปฏิบัติการและจัดสรรงบประมาณ การปฏิบัติตามแผนกลยุทธ์ และการประเมินผลและการรายงานผล

1.2 ผู้วิจัยประเมินการดำเนินงานตามรูปแบบเครือข่ายความร่วมมือเพื่อพัฒนาคุณภาพการจัดการศึกษาของโรงเรียนอยุธยาวิทยาลัย ก่อนและหลังการดำเนินงาน

1.3 ผู้วิจัยประเมินผลที่ได้จากการใช้รูปแบบเครือข่ายความร่วมมือเพื่อพัฒนาคุณภาพการจัดการศึกษาของโรงเรียนอยุธยาวิทยาลัย โดยด้านคุณภาพนักเรียน ผู้วิจัยใช้รายงานผลสัมฤทธิ์ทางการเรียน และรายงานผลคุณลักษณะอันพึงประสงค์ ปีการศึกษา 2562 – 2563 ของโรงเรียนอยุธยาวิทยาลัย ส่วนคุณภาพครูและบุคลากรทางการศึกษา คุณภาพการบริหารจัดการ ความพึงพอใจของผู้บริหารสถานศึกษา ครูและบุคลากรทางการศึกษา นักเรียน และผู้ปกครองนักเรียน ผู้วิจัยทำการประเมินโดยใช้แบบสอบถามที่สร้างขึ้น จากนั้นจึงจัดทำรายงานผลการดำเนินงานต่อไป

2. ประชากรและกลุ่มตัวอย่าง

2.1 ประชากร ได้แก่ ผู้บริหารสถานศึกษา จำนวน 4 คน ครูและบุคลากรทางการศึกษา จำนวน 206 คน คณะกรรมการสถานศึกษาขั้นพื้นฐาน จำนวน 13 คน (ไม่นับรวมผู้บริหารสถานศึกษาและตัวแทนครู) นักเรียน จำนวน 4,133 คน และผู้ปกครองนักเรียน จำนวน 4,133 คน รวมประชากร จำนวน 8,489 คน

2.2 กลุ่มตัวอย่าง ได้แก่

2.2.1 ผู้บริหารสถานศึกษา ได้มาด้วยการเลือกกลุ่มตัวอย่างแบบเจาะจง (Purposive Sampling) จำนวน 4 คน

2.2.2 ครูและบุคลากรทางการศึกษา ได้มาด้วยการกำหนดขนาดของกลุ่มตัวอย่างคำนวณโดยใช้ตารางของเครจซี่ และมอร์แกน (Krejcie & Morgan) (อ้างถึงใน ธานินทร์ ศิลป์จารุ, 2560, หน้า 49) จำนวน 135 คน ได้มาจากการเลือกกลุ่มอย่างสุ่มแบบแบ่งชั้นภูมิ (Stratified sampling) โดยนำจำนวนกลุ่มตัวอย่างที่คำนวณได้ จำนวน 135 คน มาแบ่งสัดส่วนโดยจำแนกตามกลุ่มสาระการเรียนรู้ แสดงดังตารางที่ 3

ตารางที่ 3 ประชากรและกลุ่มตัวอย่างครูจำแนกตามกลุ่มสาระการเรียนรู้

ฝ่าย/กลุ่มสาระการเรียนรู้		จำนวนครูและบุคลากร (คน)	
		ประชากร	กลุ่มตัวอย่าง
1	ภาษาไทย	19	12
2	คณิตศาสตร์	27	18
3	วิทยาศาสตร์	46	30
4	สังคมศึกษา	28	18
5	สุขศึกษาและพลศึกษา	12	8
6	ศิลปะ	11	7
7	การงานอาชีพและเทคโนโลยี	16	11
8	ภาษาต่างประเทศ	31	20
9	กิจกรรมพัฒนาผู้เรียน	6	4
10	บุคลากรทางการศึกษา	10	7
	รวม	206	135

เมื่อได้จำนวนกลุ่มตัวอย่างครูและบุคลากรแต่ละกลุ่มสาระการเรียนรู้ตามที่แบ่งสัดส่วนไว้แล้ว จึงเลือกกลุ่มตัวอย่างแบบง่ายด้วยวิธีการจับสลาก (Lottery method) ในแต่ละกลุ่มสาระการเรียนรู้

2.2.3 คณะกรรมการสถานศึกษาขั้นพื้นฐาน (ไม่นับรวมผู้บริหารสถานศึกษา และตัวแทนครู) ได้มาด้วยการเลือกกลุ่มตัวอย่างแบบเจาะจง (Purposive Sampling) จำนวน 13 คน

2.2.4 นักเรียน ได้มาด้วยการกำหนดขนาดของกลุ่มตัวอย่างคำนวณโดยใช้ตารางของเครจซี่ และมอร์แกน (Krejcie and Morgan) (อ้างถึงใน ธานินทร์ ศิลป์จารุ, 2560, หน้า 49) จำนวน 352 คน โดยนำจำนวนกลุ่มตัวอย่างที่คำนวณได้ จำนวน 352 คน มาแบ่งสัดส่วนโดยจำแนกตามระดับชั้น แสดงดังตารางที่ 4

ตารางที่ 4 ประชากรและกลุ่มตัวอย่างนักเรียนจำแนกตามระดับชั้น

ระดับชั้น	จำนวนนักเรียน (คน)	
	ประชากร	กลุ่มตัวอย่าง
มัธยมศึกษาปีที่ 1	681	58
มัธยมศึกษาปีที่ 2	673	57
มัธยมศึกษาปีที่ 3	577	49
มัธยมศึกษาปีที่ 4	800	68
มัธยมศึกษาปีที่ 5	689	58
มัธยมศึกษาปีที่ 6	731	62
รวมทั้งสิ้น	4,133	352

เมื่อได้จำนวนกลุ่มตัวอย่างนักเรียนแต่ละระดับชั้นตามที่แบ่งสัดส่วนไว้แล้ว จึงเลือกกลุ่มตัวอย่างโดยเลือกนักเรียนระดับชั้นละ 1 หรือ 2 ห้องเรียน แล้วเก็บข้อมูลจบครบตามจำนวนกลุ่มตัวอย่างที่คำนวณได้

2.2.5 ผู้ปกครองนักเรียน จำนวน 352 คน ซึ่งเป็นผู้ปกครองของนักเรียนที่เป็นกลุ่มตัวอย่าง

3. เครื่องมือที่ใช้ในการวิจัย

3.1 แบบประเมินการดำเนินงานตามรูปแบบเครือข่ายความร่วมมือเพื่อพัฒนาคุณภาพการจัดการศึกษาของโรงเรียนอยุธยาวิทยาลัย ประกอบด้วย 3 ตอน ได้แก่

ตอนที่ 1 ข้อคำถามเกี่ยวกับผลการดำเนินงานตามรูปแบบเครือข่ายความร่วมมือเพื่อพัฒนาคุณภาพการจัดการศึกษา ด้านกระบวนการสร้างเครือข่ายความร่วมมือมี 5 ขั้นตอน คือ 1) ขั้นตระหนักถึงความจำเป็นในการสร้างเครือข่าย จำนวน 8 ข้อ 2) ขั้นประสานหน่วยงาน จำนวน 6 ข้อ 3) ขั้นสร้างพันธสัญญาร่วมกัน จำนวน 9 ข้อ 4) ขั้นบริหารจัดการเครือข่าย จำนวน 8 ข้อ และ 5) ขั้นพัฒนาและรักษาความสัมพันธ์ จำนวน 12 ข้อ โดยมีลักษณะเป็นแบบมาตราส่วนประมาณค่า (Rating scale) 5 ระดับ (บุญชม ศรีสะอาด, 2560, หน้า 102 - 103) โดยมีเกณฑ์การให้คะแนนดังนี้

5 หมายถึง มีการปฏิบัติอยู่ในระดับมากที่สุด
4 หมายถึง มีการปฏิบัติอยู่ในระดับมาก
3 หมายถึง มีการปฏิบัติอยู่ในระดับปานกลาง
2 หมายถึง มีการปฏิบัติอยู่ในระดับน้อย
1 หมายถึง มีการปฏิบัติอยู่ในระดับน้อยที่สุด

ตอนที่ 2 ข้อคำถามเกี่ยวกับผลการดำเนินงานตามรูปแบบเครือข่ายความร่วมมือเพื่อพัฒนาคุณภาพการจัดการศึกษา ด้านองค์ประกอบของเครือข่ายความร่วมมือ ประกอบด้วย 6 ด้าน ได้แก่ 1) กิจกรรมสำคัญที่เสริมประสิทธิภาพการดำเนินภารกิจของเครือข่าย จำนวน 8 ข้อ 2) ขอบข่ายและ

ภารกิจการบริหารจัดการสถานศึกษาของเครือข่าย ได้แก่ ด้านการบริหารงานวิชาการ จำนวน 5 ข้อ ด้านการบริหารงานงบประมาณ จำนวน 8 ข้อ ด้านการบริหารงานบุคคล จำนวน 8 ข้อ และด้านการบริหารทั่วไป จำนวน 10 ข้อ 3) เทคนิค/วิธีการพัฒนาสมาชิกเครือข่าย จำนวน 5 ข้อ 4) กระบวนการเสริมสร้างพลังอำนาจ (Empowerment) ของเครือข่าย จำนวน 9 ข้อ 5) คุณลักษณะที่ดีของผู้นำเครือข่าย จำนวน 6 ข้อ และ 6) การปฏิบัติงานของเครือข่ายและการสะท้อนผล จำนวน 9 ข้อ โดยมีลักษณะเป็นแบบมาตราส่วนประมาณค่า (Rating scale) 5 ระดับ (บุญชม ศรีสะอาด, 2560, หน้า 102 - 103) โดยมีเกณฑ์การให้คะแนน ดังนี้

5 หมายถึง มีการปฏิบัติอยู่ในระดับมากที่สุด
4 หมายถึง มีการปฏิบัติอยู่ในระดับมาก
3 หมายถึง มีการปฏิบัติอยู่ในระดับปานกลาง
2 หมายถึง มีการปฏิบัติอยู่ในระดับน้อย
1 หมายถึง มีการปฏิบัติอยู่ในระดับน้อยที่สุด

3.2 แบบประเมินผลคุณภาพครูและบุคลากรทางการศึกษาจากการใช้รูปแบบเครือข่ายความร่วมมือเพื่อพัฒนาคุณภาพการจัดการศึกษาของโรงเรียนอยุธยาวิทยาลัย มีข้อคำถาม 20 ข้อ โดยมีลักษณะเป็นแบบมาตราส่วนประมาณค่า (Rating scale) 5 ระดับ (บุญชม ศรีสะอาด, 2560, หน้า 102 - 103) โดยมีเกณฑ์การให้คะแนน ดังนี้

5 หมายถึง มีคุณภาพอยู่ในระดับมากที่สุด
4 หมายถึง มีคุณภาพอยู่ในระดับมาก
3 หมายถึง มีคุณภาพอยู่ในระดับปานกลาง
2 หมายถึง มีคุณภาพอยู่ในระดับน้อย
1 หมายถึง มีคุณภาพอยู่ในระดับน้อยที่สุด

3.3 แบบประเมินผลคุณภาพการบริหารจัดการจากการใช้รูปแบบเครือข่ายความร่วมมือเพื่อพัฒนาคุณภาพการจัดการศึกษาของโรงเรียนอยุธยาวิทยาลัย มีข้อคำถาม 25 ข้อ โดยมีลักษณะเป็นแบบมาตราส่วนประมาณค่า (Rating scale) 5 ระดับ (บุญชม ศรีสะอาด, 2560, หน้า 102 - 103) โดยมีเกณฑ์การให้คะแนน ดังนี้

5 หมายถึง มีคุณภาพอยู่ในระดับมากที่สุด
4 หมายถึง มีคุณภาพอยู่ในระดับมาก
3 หมายถึง มีคุณภาพอยู่ในระดับปานกลาง
2 หมายถึง มีคุณภาพอยู่ในระดับน้อย
1 หมายถึง มีคุณภาพอยู่ในระดับน้อยที่สุด

3.4 แบบสอบถามความพึงพอใจของผู้บริหารสถานศึกษา ครูและบุคลากรทางการศึกษาจากการใช้รูปแบบเครือข่ายความร่วมมือเพื่อพัฒนาคุณภาพการจัดการศึกษาของโรงเรียนอยุธยาวิทยาลัย มีข้อคำถาม 15 ข้อ โดยมีลักษณะเป็นแบบมาตราส่วนประมาณค่า (Rating scale) 5 ระดับ (บุญชม ศรีสะอาด, 2560, หน้า 102 - 103) โดยมีเกณฑ์การให้คะแนน ดังนี้

5 หมายถึง มีความพึงพอใจอยู่ในระดับมากที่สุด
4 หมายถึง มีความพึงพอใจอยู่ในระดับมาก
3 หมายถึง มีความพึงพอใจอยู่ในระดับปานกลาง
2 หมายถึง มีความพึงพอใจอยู่ในระดับน้อย
1 หมายถึง มีความพึงพอใจอยู่ในระดับน้อยที่สุด

3.5 แบบสอบถามความพึงพอใจของผู้ปกครองจากการใช้รูปแบบเครือข่ายความร่วมมือเพื่อพัฒนาคุณภาพการจัดการศึกษาของโรงเรียนอยุธยาวิทยาลัย มีข้อคำถาม 15 ข้อ โดยมีลักษณะเป็นแบบมาตราส่วนประมาณค่า (Rating scale) 5 ระดับ (บุญชม ศรีสะอาด, 2560, หน้า 102 - 103) โดยมีเกณฑ์การให้คะแนน ดังนี้

5 หมายถึง มีความพึงพอใจอยู่ในระดับมากที่สุด
4 หมายถึง มีความพึงพอใจอยู่ในระดับมาก
3 หมายถึง มีความพึงพอใจอยู่ในระดับปานกลาง
2 หมายถึง มีความพึงพอใจอยู่ในระดับน้อย
1 หมายถึง มีความพึงพอใจอยู่ในระดับน้อยที่สุด

3.6 แบบสอบถามความพึงพอใจของนักเรียนจากการใช้รูปแบบเครือข่ายความร่วมมือเพื่อพัฒนาคุณภาพการจัดการศึกษาของโรงเรียนอยุธยาวิทยาลัย มีข้อคำถาม 15 ข้อ โดยมีลักษณะเป็นแบบมาตราส่วนประมาณค่า (Rating scale) 5 ระดับ (บุญชม ศรีสะอาด, 2560, หน้า 102 - 103) โดยมีเกณฑ์การให้คะแนน ดังนี้

5 หมายถึง มีความพึงพอใจอยู่ในระดับมากที่สุด
4 หมายถึง มีความพึงพอใจอยู่ในระดับมาก
3 หมายถึง มีความพึงพอใจอยู่ในระดับปานกลาง
2 หมายถึง มีความพึงพอใจอยู่ในระดับน้อย
1 หมายถึง มีความพึงพอใจอยู่ในระดับน้อยที่สุด

4. การสร้างและหาคุณภาพเครื่องมือ

4.1 การสร้างและหาคุณภาพของแบบประเมินการดำเนินงานตามรูปแบบเครือข่ายความร่วมมือเพื่อพัฒนาคุณภาพการจัดการศึกษาของโรงเรียนอยุธยาวิทยาลัย

4.1.1 ศึกษาหลักการ แนวคิด ทฤษฎี และงานวิจัยที่เกี่ยวข้องกับการประเมินผลการดำเนินงานตามรูปแบบ และการสร้างเครื่องมือการประเมิน

4.1.2 สร้างแบบประเมินการดำเนินงานตามรูปแบบเครือข่ายความร่วมมือเพื่อพัฒนาคุณภาพการจัดการศึกษาของโรงเรียนอยุธยาวิทยาลัย

4.1.3 นำแบบประเมินการดำเนินงานตามรูปแบบเครือข่ายความร่วมมือเพื่อพัฒนาคุณภาพการจัดการศึกษาของโรงเรียนอยุธยาวิทยาลัย ที่สร้างขึ้นเสนอต่อผู้เชี่ยวชาญ จำนวน 5 คน ซึ่งมีคุณสมบัติ ดังนี้ 1) เป็นผู้มีวุฒิการศึกษาในระดับปริญญาเอก ด้านการบริหารการศึกษา และเป็นผู้มีประสบการณ์ในการทำงานเป็นอาจารย์สอนในระดับอุดมศึกษา 10 ปีขึ้นไป จำนวน 3 คน 2) เป็นผู้มีวุฒิการศึกษาในระดับปริญญาเอก ด้านการบริหารการศึกษา และมีประสบการณ์ในการบริหารสถานศึกษา 10 ปีขึ้นไป จำนวน 1 คน และ 3) เป็นผู้มีวุฒิการศึกษาในระดับปริญญาเอก ด้านการวิจัยและพัฒนาหลักสูตร และมีประสบการณ์ในการทำงานด้านการศึกษา 10 ปีขึ้นไป จำนวน 1 คน (แสดงรายชื่อในภาคผนวก ก) พบว่า ข้อคำถามมีค่า IOC เท่ากับ 1.0 ทุกข้อ ซึ่งสูงกว่าเกณฑ์ที่กำหนดไว้ มากกว่า 0.5 (ปราณี หลำเบ็ญสะ, 2559, หน้า 3) จึงสามารถนำไปใช้ได้ทุกข้อคำถาม (แสดงในภาคผนวก ค)

4.1.4 นำแบบสอบถามที่ปรับปรุงแก้ไขตามข้อเสนอแนะของผู้เชี่ยวชาญแล้วไปทดลองใช้ (Try - out) กับผู้บริหารสถานศึกษา ครู และบุคลากรทางการศึกษาของโรงเรียนจอมสุรางค์อุปถัมภ์ จำนวน 30 คน เพื่อหาคุณภาพเครื่องมือโดยการตรวจสอบความเชื่อมั่นของแบบสอบถาม โดยใช้สูตรสัมประสิทธิ์แอลฟาของ ครอนบาค (Cronbach's coefficient alpha) (Cronbach, 1970, p.161) พบว่า แบบสอบถามด้านกระบวนการสร้างเครือข่ายความร่วมมือ เท่ากับ 0.97 และด้านองค์ประกอบของเครือข่ายความร่วมมือ เท่ากับ 0.99 ซึ่งมากกว่าเกณฑ์ที่กำหนดไว้ มากกว่า 0.7 ขึ้นไป (ปราณี มีหาญพงษ์, 2561, หน้า 13) จึงสามารถนำไปใช้ในการเก็บรวบรวมข้อมูลได้

4.1.5 จัดพิมพ์เป็นแบบประเมินการดำเนินงานตามรูปแบบเครือข่ายความร่วมมือเพื่อพัฒนาคุณภาพการจัดการศึกษาของโรงเรียนอยุธยาวิทยาลัย เพื่อเก็บรวบรวมข้อมูลต่อไป

4.2 การสร้างและหาคุณภาพของแบบประเมินผลคุณภาพครูและบุคลากรทางการศึกษาจากการใช้รูปแบบเครือข่ายความร่วมมือเพื่อพัฒนาคุณภาพการจัดการศึกษาของโรงเรียนอยุธยาวิทยาลัย

4.2.1 ศึกษาหลักการ แนวคิด ทฤษฎี และงานวิจัยที่เกี่ยวข้องกับการประเมินผลคุณภาพครูและบุคลากรทางการศึกษา และการสร้างเครื่องมือการประเมิน

4.2.2 สร้างแบบประเมินผลคุณภาพครูและบุคลากรทางการศึกษาจากการใช้รูปแบบเครือข่ายความร่วมมือเพื่อพัฒนาคุณภาพการจัดการศึกษาของโรงเรียนอยุธยาวิทยาลัย

4.2.3 นำแบบประเมินผลคุณภาพครูและบุคลากรทางการศึกษาจากการใช้รูปแบบเครือข่ายความร่วมมือเพื่อพัฒนาคุณภาพการจัดการศึกษาของโรงเรียนอยุธยาวิทยาลัย ที่สร้างขึ้นเสนอต่อผู้เชี่ยวชาญ จำนวน 5 คน ซึ่งเป็นผู้เชี่ยวชาญชุดเดียวกับการตรวจสอบเครื่องมือในข้อ 4.1.3 เพื่อตรวจสอบความเที่ยงตรงเชิงเนื้อหา (Content validity) แล้วนำข้อมูลที่ได้มาวิเคราะห์ความสอดคล้องด้วยการหาค่าดัชนีความสอดคล้อง (Index of item-objective congruence : IOC)

พบว่า มีค่า IOC เท่ากับ 1.0 ทุกข้อคำถาม ซึ่งสูงกว่าเกณฑ์ที่กำหนดไว้ มากกว่า 0.5 (ปราณี หลำเบ็ญสะ, 2559, หน้า 3) จึงสามารถนำไปใช้ได้ทุกข้อคำถาม (แสดงในภาคผนวก ค)

4.2.4 นำข้อคำถามไปปรับปรุงตามที่ผู้เชี่ยวชาญเสนอแนะ และจัดทำเป็นแบบประเมินผลคุณภาพครูและบุคลากรทางการศึกษาจากการใช้รูปแบบเครือข่ายความร่วมมือเพื่อพัฒนาคุณภาพการจัดการศึกษาของโรงเรียนอยุธยาวิทยาลัยต่อไป

4.3 การสร้างและหาคุณภาพของแบบประเมินผลคุณภาพการบริหารจัดการจากการใช้รูปแบบเครือข่ายความร่วมมือเพื่อพัฒนาคุณภาพการจัดการศึกษาของโรงเรียนอยุธยาวิทยาลัย

4.3.1 ศึกษาหลักการ แนวคิด ทฤษฎี และงานวิจัยที่เกี่ยวข้องกับการประเมินผลคุณภาพการบริหารจัดการ และการสร้างเครื่องมือการประเมิน

4.3.2 สร้างแบบประเมินผลคุณภาพการบริหารจัดการจากการใช้รูปแบบเครือข่ายความร่วมมือเพื่อพัฒนาคุณภาพการจัดการศึกษาของโรงเรียนอยุธยาวิทยาลัย

4.3.3 นำแบบประเมินผลคุณภาพการบริหารจัดการจากการใช้รูปแบบเครือข่ายความร่วมมือเพื่อพัฒนาคุณภาพการจัดการศึกษาของโรงเรียนอยุธยาวิทยาลัย ที่สร้างขึ้นเสนอต่อผู้เชี่ยวชาญ จำนวน 5 คน ซึ่งเป็นผู้เชี่ยวชาญชุดเดียวกับการตรวจสอบเครื่องมือ ในข้อ 4.1.3 เพื่อตรวจสอบความเที่ยงตรงเชิงเนื้อหา (Content validity) แล้วนำข้อมูลที่ได้มาวิเคราะห์ความสอดคล้องด้วยการหาค่าดัชนีความสอดคล้อง (Index of item-objective congruence : IOC) พบว่า มีค่า IOC เท่ากับ 1.0 ทุกข้อคำถาม ซึ่งสูงกว่าเกณฑ์ที่กำหนดไว้ มากกว่า 0.5 (ปราณี หลำเบ็ญสะ, 2559, หน้า 3) จึงสามารถนำไปใช้ได้ทุกข้อคำถาม (แสดงในภาคผนวก ค)

4.3.4 นำแบบสอบถามที่ปรับปรุงแก้ไขตามข้อเสนอแนะของผู้เชี่ยวชาญแล้วไปทดลองใช้ (Try - out) กับผู้บริหารสถานศึกษา ครู และบุคลากรทางการศึกษาของโรงเรียนจอมสุรางค์อุปถัมภ์ จำนวน 30 คน เพื่อหาคุณภาพเครื่องมือโดยการตรวจสอบความเชื่อมั่นของแบบสอบถาม โดยใช้สูตรสัมประสิทธิ์แอลฟาของ ครอนบาค (Cronbach's coefficient alpha) (Cronbach, 1970, p.161) พบว่า แบบสอบถามมีค่าความเชื่อมั่น เท่ากับ 0.98 ซึ่งมากกว่าเกณฑ์ที่กำหนดไว้มากกว่า 0.7 ขึ้นไป (ปราณี มีหาญพงษ์, 2561, หน้า 13) จึงสามารถนำไปใช้ในการเก็บรวบรวมข้อมูลได้

4.3.5 จัดพิมพ์เป็นแบบประเมินผลคุณภาพการบริหารจัดการจากการใช้รูปแบบเครือข่ายความร่วมมือเพื่อพัฒนาคุณภาพการจัดการศึกษาของโรงเรียนอยุธยาวิทยาลัย เพื่อเก็บรวบรวมข้อมูลต่อไป

4.4 การสร้างและหาคุณภาพของแบบสอบถามความพึงพอใจของผู้บริหารสถานศึกษา ครูและบุคลากรทางการศึกษาจากการใช้รูปแบบเครือข่ายความร่วมมือเพื่อพัฒนาคุณภาพการจัดการศึกษาของโรงเรียนอยุธยาวิทยาลัย

4.4.1 ศึกษาหลักการ แนวคิด ทฤษฎี และงานวิจัยที่เกี่ยวข้องกับความพึงพอใจและการสร้างเครื่องมือการประเมิน

4.4.2 สร้างแบบสอบถามความพึงพอใจของผู้บริหารสถานศึกษา ครูและบุคลากรทางการศึกษาจากการใช้รูปแบบเครือข่ายความร่วมมือเพื่อพัฒนาคุณภาพการจัดการศึกษาของโรงเรียนอยุธยาวิทยาลัย

4.4.3 นำแบบสอบถามความพึงพอใจของผู้บริหารสถานศึกษา ครูและบุคลากรทางการศึกษาจากการใช้รูปแบบเครือข่ายความร่วมมือเพื่อพัฒนาคุณภาพการจัดการศึกษาของโรงเรียนอยุธยาวิทยาลัย ที่สร้างขึ้นเสนอต่อผู้เชี่ยวชาญ จำนวน 5 คน ซึ่งเป็นผู้เชี่ยวชาญชุดเดียวกับการตรวจสอบเครื่องมือ ในข้อ 4.1.3 เพื่อตรวจสอบความเที่ยงตรงเชิงเนื้อหา (Content validity) แล้วนำข้อมูลที่ได้มาวิเคราะห์ความสอดคล้องด้วยการหาค่าดัชนีความสอดคล้อง (Index of item-objective congruence : IOC) พบว่า มีค่า IOC เท่ากับ 1.0 ทุกข้อคำถาม ซึ่งสูงกว่าเกณฑ์ที่กำหนดไว้มากกว่า 0.5 (ปราณี หลำเบ็ญสะ, 2559, หน้า 3) จึงสามารถนำไปใช้ได้ทุกข้อคำถาม (แสดงในภาคผนวก ค)

4.4.4 นำแบบสอบถามที่ปรับปรุงแก้ไขตามข้อเสนอแนะของผู้เชี่ยวชาญแล้วไปทดลองใช้ (Try - out) กับครู และบุคลากรทางการศึกษาของโรงเรียนอยุธยาวิทยาลัยที่ไม่ใช่กลุ่มตัวอย่าง จำนวน 30 คน เพื่อหาคุณภาพเครื่องมือโดยการตรวจสอบความเชื่อมั่นของแบบสอบถามโดยใช้สูตรสัมประสิทธิ์แอลฟาของ ครอนบาค (Cronbach's coefficient alpha) (Cronbach, 1970, p.161) พบว่า แบบสอบถามมีค่าความเชื่อมั่น เท่ากับ 0.86 ซึ่งมากกว่าเกณฑ์ที่กำหนดไว้มากกว่า 0.7 ขึ้นไป (ปราณี มีหาญพงษ์, 2561, หน้า 13) จึงสามารถนำไปใช้ในการเก็บรวบรวมข้อมูลได้

4.4.5 จัดพิมพ์เป็นแบบสอบถามความพึงพอใจของผู้บริหารสถานศึกษา ครูและบุคลากรทางการศึกษาจากการใช้รูปแบบเครือข่ายความร่วมมือเพื่อพัฒนาคุณภาพการจัดการศึกษาของโรงเรียนอยุธยาวิทยาลัย เพื่อเก็บรวบรวมข้อมูลต่อไป

4.5 การสร้างและหาคุณภาพของแบบสอบถามความพึงพอใจของผู้ปกครองจากการใช้รูปแบบเครือข่ายความร่วมมือเพื่อพัฒนาคุณภาพการจัดการศึกษาของโรงเรียนอยุธยาวิทยาลัย

4.5.1 ศึกษาหลักการ แนวคิด ทฤษฎี และงานวิจัยที่เกี่ยวข้องกับความพึงพอใจและการสร้างเครื่องมือการประเมิน

4.5.2 สร้างแบบสอบถามความพึงพอใจของผู้ปกครองจากการใช้รูปแบบเครือข่ายความร่วมมือเพื่อพัฒนาคุณภาพการจัดการศึกษาของโรงเรียนอยุธยาวิทยาลัย

4.5.3 นำแบบสอบถามความพึงพอใจของผู้ปกครองจากการใช้รูปแบบเครือข่ายความร่วมมือเพื่อพัฒนาคุณภาพการจัดการศึกษาของโรงเรียนอยุธยาวิทยาลัย ที่สร้างขึ้นเสนอต่อผู้เชี่ยวชาญ จำนวน 5 คน ซึ่งเป็นผู้เชี่ยวชาญชุดเดียวกับการตรวจสอบเครื่องมือ ในข้อ 4.1.3 เพื่อตรวจสอบความเที่ยงตรงเชิงเนื้อหา (Content validity) แล้วนำข้อมูลที่ได้มาวิเคราะห์ความสอดคล้องด้วยการหาค่าดัชนีความสอดคล้อง (Index of item-objective congruence : IOC) พบว่า มีค่า IOC เท่ากับ 1.0 ทุกข้อคำถาม ซึ่งสูงกว่าเกณฑ์ที่กำหนดไว้ มากกว่า 0.5 (ปราณี หลำเบ็ญสะ, 2559, หน้า 3) จึงสามารถนำไปใช้ได้ทุกข้อคำถาม (แสดงในภาคผนวก ค)

4.5.4 นำแบบสอบถามที่ปรับปรุงแก้ไขตามข้อเสนอแนะของผู้เชี่ยวชาญแล้วไปทดลองใช้ (Try - out) กับผู้ปกครองของนักเรียนที่กำลังศึกษาในในโรงเรียนอยุธยาวิทยาลัย ที่ไม่ใช่กลุ่มตัวอย่าง จำนวน 30 คน เพื่อหาคุณภาพเครื่องมือโดยการตรวจสอบความเชื่อมั่นของแบบสอบถามโดยใช้สูตรสัมประสิทธิ์แอลฟาของครอนบาค (Cronbach's coefficient alpha) (Cronbach, 1970,

p.161) พบว่า แบบสอบถามมีค่าความเชื่อมั่น เท่ากับ 0.76 ซึ่งมากกว่าเกณฑ์ที่กำหนดไว้มากกว่า 0.7 ขึ้นไป (ปราณี มีหาญพงษ์, 2561, หน้า 13) จึงสามารถนำไปใช้ในการเก็บรวบรวมข้อมูลได้

4.5.5 จัดพิมพ์เป็นแบบสอบถามความพึงพอใจของผู้ปกครองจากการใช้รูปแบบเครือข่ายความร่วมมือเพื่อพัฒนาคุณภาพการจัดการศึกษาของโรงเรียนอยุธยาวิทยาลัย เพื่อเก็บรวบรวมข้อมูลต่อไป

4.6 การสร้างและหาคุณภาพของแบบสอบถามความพึงพอใจของนักเรียนจากการใช้รูปแบบเครือข่ายความร่วมมือเพื่อพัฒนาคุณภาพการจัดการศึกษาของโรงเรียนอยุธยาวิทยาลัย

4.6.1 ศึกษาหลักการ แนวคิด ทฤษฎี และงานวิจัยที่เกี่ยวข้องกับความพึงพอใจและการสร้างเครื่องมือการประเมิน

4.6.2 สร้างแบบสอบถามความพึงพอใจของนักเรียนจากการใช้รูปแบบเครือข่ายความร่วมมือเพื่อพัฒนาคุณภาพการจัดการศึกษาของโรงเรียนอยุธยาวิทยาลัย

4.6.3 นำแบบสอบถามความพึงพอใจของนักเรียนจากการใช้รูปแบบเครือข่ายความร่วมมือเพื่อพัฒนาคุณภาพการจัดการศึกษาของโรงเรียนอยุธยาวิทยาลัย ที่สร้างขึ้นเสนอต่อผู้เชี่ยวชาญ จำนวน 5 คน ซึ่งเป็นผู้เชี่ยวชาญชุดเดียวกับการตรวจสอบเครื่องมือ ในข้อ 4.1.3 เพื่อตรวจสอบความเที่ยงตรงเชิงเนื้อหา (Content validity) แล้วนำข้อมูลที่ได้มาวิเคราะห์ความสอดคล้องด้วยการหาค่าดัชนีความสอดคล้อง (Index of item-objective congruence : IOC) พบว่า มีค่า IOC เท่ากับ 1.0 ทุกข้อคำถาม ซึ่งสูงกว่าเกณฑ์ที่กำหนดไว้ มากกว่า 0.5 (ปราณี หลำเบ็ญสะ, 2559, หน้า 3) จึงสามารถนำไปใช้ได้ทุกข้อคำถาม (แสดงในภาคผนวก ค)

4.6.4 นำแบบสอบถามที่ปรับปรุงแก้ไขตามข้อเสนอแนะของผู้เชี่ยวชาญแล้วไปทดลองใช้ (Try - out) กับนักเรียนที่กำลังศึกษาในในโรงเรียนอยุธยาวิทยาลัย ที่ไม่ใช่กลุ่มตัวอย่าง จำนวน 30 คน เพื่อหาคุณภาพเครื่องมือโดยการตรวจสอบความเชื่อมั่นของแบบสอบถาม โดยใช้สูตรสัมประสิทธิ์แอลฟาของครอนบาค (Cronbach's coefficient alpha) (Cronbach, 1970, p.161) พบว่า แบบสอบถามมีค่าความเชื่อมั่น เท่ากับ 0.93 ซึ่งมากกว่าเกณฑ์ที่กำหนดไว้มากกว่า 0.7 ขึ้นไป (ปราณี มีหาญพงษ์, 2561, หน้า 13) จึงสามารถนำไปใช้ในการเก็บรวบรวมข้อมูลได้

4.6.5 จัดพิมพ์เป็นแบบสอบถามความพึงพอใจของนักเรียนจากการใช้รูปแบบเครือข่ายความร่วมมือเพื่อพัฒนาคุณภาพการจัดการศึกษาของโรงเรียนอยุธยาวิทยาลัย เพื่อเก็บรวบรวมข้อมูลต่อไป

5. การเก็บรวบรวมข้อมูล

5.1 ผู้วิจัยนำแบบประเมินการดำเนินงานตามรูปแบบเครือข่ายความร่วมมือเพื่อพัฒนาคุณภาพการจัดการศึกษา แบบประเมินผลคุณภาพครูและบุคลากรทางการศึกษา และแบบประเมินผลคุณภาพการบริหารจัดการไปเก็บรวบรวมข้อมูลด้วยตนเอง โดยทำการเก็บรวบรวมข้อมูลก่อนนำรูปแบบเครือข่ายความร่วมมือเพื่อพัฒนาคุณภาพการจัดการศึกษาไปใช้ และหลังจากนำรูปแบบเครือข่ายความร่วมมือเพื่อพัฒนาคุณภาพการจัดการศึกษาไปใช้

5.2 ผู้วิจัยนำแบบสอบถามความพึงพอใจของผู้บริหารสถานศึกษา ครูและบุคลากรทางการศึกษา ผู้ปกครอง และนักเรียนไปเก็บรวบรวมข้อมูลด้วยตนเอง

6. การวิเคราะห์ข้อมูล

6.1 วิเคราะห์การดำเนินงานตามรูปแบบเครือข่ายความร่วมมือเพื่อพัฒนาคุณภาพการจัดการศึกษาของโรงเรียนอยุธยาวิทยาลัย โดยใช้ค่าเฉลี่ย (Mean) และส่วนเบี่ยงเบนมาตรฐาน (Standard deviation) ในการแปลความหมายของค่าเฉลี่ยของข้อมูลตามแนวของลิเคิร์ท (Likert method) (บุญชม ศรีสะอาด, 2560, หน้า 25) กำหนดไว้ดังนี้

คะแนนเฉลี่ย	4.51 - 5.00	หมายถึง	มีการปฏิบัติอยู่ในระดับมากที่สุด
คะแนนเฉลี่ย	3.51 - 4.50	หมายถึง	มีการปฏิบัติอยู่ในระดับมาก
คะแนนเฉลี่ย	2.51 - 3.50	หมายถึง	มีการปฏิบัติอยู่ในระดับปานกลาง
คะแนนเฉลี่ย	1.51 - 2.50	หมายถึง	มีการปฏิบัติอยู่ในระดับน้อย
คะแนนเฉลี่ย	1.00 - 1.50	หมายถึง	มีการปฏิบัติอยู่ในระดับน้อยที่สุด

6.2 เปรียบเทียบการดำเนินงานตามรูปแบบเครือข่ายความร่วมมือเพื่อพัฒนาคุณภาพการจัดการศึกษาก่อนดำเนินการ และหลังการดำเนินการ ด้วย Paired Sample t-test

6.3 วิเคราะห์ผลการประเมินคุณภาพครูและบุคลากรทางการศึกษา และคุณภาพการบริหารจัดการจากการใช้รูปแบบเครือข่ายความร่วมมือเพื่อพัฒนาคุณภาพการจัดการศึกษาของโรงเรียนอยุธยาวิทยาลัย โดยใช้ค่าเฉลี่ย (Mean) และส่วนเบี่ยงเบนมาตรฐาน (Standard deviation) ในการแปลความหมายของค่าเฉลี่ยของข้อมูลตามแนวของลิเคิร์ท (Likert method) (บุญชม ศรีสะอาด, 2560, หน้า 25) กำหนดไว้ดังนี้

คะแนนเฉลี่ย	4.51 - 5.00	หมายถึง	มีคุณภาพอยู่ในระดับมากที่สุด
คะแนนเฉลี่ย	3.51 - 4.50	หมายถึง	มีคุณภาพอยู่ในระดับมาก
คะแนนเฉลี่ย	2.51 - 3.50	หมายถึง	มีคุณภาพอยู่ในระดับปานกลาง
คะแนนเฉลี่ย	1.51 - 2.50	หมายถึง	มีคุณภาพอยู่ในระดับน้อย
คะแนนเฉลี่ย	1.00 - 1.50	หมายถึง	มีคุณภาพอยู่ในระดับน้อยที่สุด

6.4 เปรียบเทียบคุณภาพครูและบุคลากรทางการศึกษา และคุณภาพการบริหารจัดการจากการใช้รูปแบบเครือข่ายความร่วมมือเพื่อพัฒนาคุณภาพการจัดการศึกษา ก่อนดำเนินการ และหลังการดำเนินการ ด้วย Paired Sample t-test

6.5 วิเคราะห์ความพึงพอใจของผู้บริหารสถานศึกษา ครูและบุคลากรทางการศึกษา ผู้ปกครอง และนักเรียนจากการใช้รูปแบบเครือข่ายความร่วมมือเพื่อพัฒนาคุณภาพการจัดการศึกษาของโรงเรียนอยุธยาวิทยาลัย โดยใช้ค่าเฉลี่ย (Mean) และส่วนเบี่ยงเบนมาตรฐาน (Standard deviation) ในการแปลความหมายของค่าเฉลี่ยของข้อมูลตามแนวของลิเคิร์ท (Likert method) (บุญชม ศรีสะอาด, 2560, หน้า 25) กำหนดไว้ดังนี้

คะแนนเฉลี่ย	4.51 - 5.00	หมายถึง	มีความพึงพอใจอยู่ในระดับมากที่สุด
คะแนนเฉลี่ย	3.51 - 4.50	หมายถึง	มีความพึงพอใจอยู่ในระดับมาก
คะแนนเฉลี่ย	2.51 - 3.50	หมายถึง	มีความพึงพอใจอยู่ในระดับปานกลาง
คะแนนเฉลี่ย	1.51 - 2.50	หมายถึง	มีความพึงพอใจอยู่ในระดับน้อย
คะแนนเฉลี่ย	1.00 - 1.50	หมายถึง	มีความพึงพอใจอยู่ในระดับน้อยที่สุด

บทที่ 4
ผลการวิเคราะห์ข้อมูล

การวิจัยเรื่องการพัฒนารูปแบบเครือข่ายความร่วมมือเพื่อพัฒนาคุณภาพการจัดการศึกษาของโรงเรียนอยุธยาวิทยาลัย สังกัดสำนักงานเขตพื้นที่การศึกษามัธยมศึกษา เขต 3 ผู้วิจัยได้นำเสนอผลการวิจัยแบ่งเป็น 4 ระยะ ดังนี้

ระยะที่ 1 ผลการศึกษากระบวนการสร้างเครือข่าย และองค์ประกอบของเครือข่ายความร่วมมือเพื่อพัฒนาคุณภาพการจัดการศึกษาของโรงเรียนอยุธยาวิทยาลัย สังกัดสำนักงานเขตพื้นที่การศึกษามัธยมศึกษา เขต 3

ระยะที่ 2 ผลการสร้างและประเมินรูปแบบเครือข่ายความร่วมมือเพื่อพัฒนาคุณภาพการจัดการศึกษาของโรงเรียนอยุธยาวิทยาลัย สังกัดสำนักงานเขตพื้นที่การศึกษามัธยมศึกษา เขต 3

ระยะที่ 3 ผลการทดลองใช้และประเมินผลการทดลองใช้รูปแบบเครือข่ายความร่วมมือเพื่อพัฒนาคุณภาพการจัดการศึกษาของโรงเรียนอยุธยาวิทยาลัย สังกัดสำนักงานเขตพื้นที่การศึกษามัธยมศึกษา เขต 3

ระยะที่ 1 ผลการศึกษากระบวนการสร้างเครือข่าย และองค์ประกอบของเครือข่ายความร่วมมือเพื่อพัฒนาคุณภาพการจัดการศึกษาของโรงเรียนอยุธยาวิทยาลัย สังกัดสำนักงานเขตพื้นที่การศึกษามัธยมศึกษา เขต 3

ขั้นตอนที่ 1 ผลการศึกษากระบวนการสร้างเครือข่าย และองค์ประกอบของเครือข่ายความร่วมมือเพื่อพัฒนาคุณภาพการจัดการศึกษาของโรงเรียนอยุธยาวิทยาลัยจากการศึกษาเอกสารและงานวิจัยที่เกี่ยวข้อง และการศึกษาดูงานโรงเรียนที่มีแนวปฏิบัติที่เป็นเลิศ (Best Practice)

1. ผลการศึกษากระบวนการสร้างเครือข่ายความร่วมมือ และองค์ประกอบของเครือข่ายความร่วมมือเพื่อพัฒนาคุณภาพการจัดการศึกษา จากการศึกษาข้อมูลพื้นฐาน หลักการ แนวคิด ทฤษฎี จากเอกสาร ตำรา บทความทางวิชาการ และงานวิจัยที่เกี่ยวข้อง แล้วนำมาสังเคราะห์ได้เป็นกระบวนการสร้างเครือข่ายความร่วมมือ และองค์ประกอบของเครือข่ายความร่วมมือเพื่อพัฒนาคุณภาพการจัดการศึกษา ดังนี้

1.1 กระบวนการสร้างเครือข่ายความร่วมมือ ประกอบด้วย 5 ขั้นตอน ดังนี้

1.1.1 ขั้นตระหนักถึงความจำเป็นในการสร้างเครือข่าย

1.1.2 ขั้นประสานหน่วยงาน

1.1.3 ขั้นสร้างพันธสัญญาร่วมกัน

1.1.4 ขั้นบริหารจัดการเครือข่าย

1.1.5 ขั้นพัฒนาและรักษาความสัมพันธ์

1.2 องค์ประกอบของเครือข่ายความร่วมมือเพื่อพัฒนาคุณภาพการจัดการศึกษา ประกอบด้วย 6 ด้าน ดังนี้

1.2.1 กิจกรรมสำคัญที่เสริมประสิทธิภาพการดำเนินภารกิจของเครือข่าย

1.2.2 ขอบข่ายและภารกิจการบริหารจัดการสถานศึกษาของเครือข่าย

1.2.3 เทคนิค/วิธีการพัฒนาสมาชิกเครือข่าย

1.2.4 กระบวนการเสริมสร้างพลังอำนาจ (Empowerment) ของเครือข่าย

1.2.5 คุณลักษณะที่ดีของผู้นำเครือข่าย

1.2.6 การปฏิบัติงานของเครือข่ายและการสะท้อนผล

2. ผลจากการศึกษาดูงานจากโรงเรียนจอมสุรางค์อุปถัมภ์ สังกัดสำนักงานเขตพื้นที่การศึกษามัธยมศึกษา เขต 3 ซึ่งเป็นโรงเรียนที่มีแนวปฏิบัติที่เป็นเลิศ (Best Practice) ด้านเครือข่ายความร่วมมือเพื่อพัฒนาคุณภาพการจัดการศึกษาที่ประสบความสำเร็จและเป็นแบบอย่างได้ โดยมีผู้ให้ข้อมูล คือ ผู้บริหารสถานศึกษา จำนวน 4 คน คณะกรรมการสถานศึกษาขั้นพื้นฐาน จำนวน 13 คน และครูและบุคลากรทางการศึกษา จำนวน 21 คน รวมทั้งสิ้น 38 คน ดังนี้

2.1 ผลการศึกษากระบวนการสร้างเครือข่ายความร่วมมือจากการศึกษาดูงานโรงเรียนที่มีแนวปฏิบัติที่เป็นเลิศ (Best Practice) มีรายละเอียดบางส่วน ดังนี้

"...การสร้างเครือข่ายในการบริหารจัดการคุณภาพการศึกษาผู้บริหารสถานศึกษาต้องสร้างความตระหนักแก่สมาชิกในองค์กร องค์กรต้องมีความเชื่อมั่นในศักยภาพของตนเอง สมาชิกต้องมีความซื่อสัตย์และจริงใจต่อกัน ศรัทธาเครือข่าย ยอมรับในวัฒนธรรมองค์กรร่วมกัน ตระหนักถึงความสำคัญของเครือข่ายอยู่เสมอ เครือข่ายควรมีการเตรียมเครือข่าย กลุ่มบุคคล หน่วยงาน/องค์กรที่รวมตัวเป็นเครือข่ายต้องมีเป้าหมายและความต้องการเหมือนกัน..."

(สัมภาษณ์ผู้บริหารสถานศึกษา, 7 กรกฎาคม, 2563)

"...กระบวนการสร้างเครือข่ายเพื่อการบริหารจัดการคุณภาพการศึกษาควรมีการประสานเครือข่าย มีการแลกเปลี่ยนข้อมูลข่าวสาร การเชื่อมโยงสมาชิกที่ไม่มีโอกาสติดต่อกันเพื่อให้เข้ากันได้อย่างมีประสิทธิภาพ การสื่อสารให้สมาชิกเครือข่ายสนใจทำกิจกรรมร่วมกัน การชี้ให้สมาชิกเครือข่ายเห็นสภาพปัญหาและประเด็นการพัฒนาร่วมกัน การประสานหน่วยงาน/องค์กรเครือข่ายที่เป็นแหล่งวิชาการและแหล่งทุนเพื่อการให้ความช่วยเหลือ และการเสนอโครงการความร่วมมือเพื่อการแบ่งปันทักษะและประสบการณ์แก่เครือข่าย ..."

(สัมภาษณ์คณะกรรมการสถานศึกษาขั้นพื้นฐาน, 7 กรกฎาคม, 2563)

"...เครือข่ายควรมีการสร้างนวัตกรรมใหม่และการจัดการความรู้ที่ต่อเนื่อง สมาชิกในเครือข่ายต้องมีความสัมพันธ์ต่อกันในลักษณะของกัลยาณมิตรที่แท้จริง ควรมีการส่งเสริมให้สมาชิกมีอิสระในความคิดให้เกียรติกันยอมรับความคิดเห็นของกันและกัน เครือข่ายควรมีการยืดหยุ่นในการจัดการเพื่อให้สอดคล้องกับสถานการณ์ที่เปลี่ยนไป องค์กรเครือข่ายควรมีการเสริมสร้าง

กิจกรรมสาธารณะและเวทีแห่งการแลกเปลี่ยนเรียนรู้ควรสรุปและทบทวนสิ่งที่ได้เรียนรู้ร่วมกัน หน่วยงาน/องค์กรเครือข่ายต้องได้รับผลประโยชน์เท่าเทียมกัน...”

(สัมภาษณ์ครูและบุคลากรทางการศึกษา, 7 กรกฎาคม, 2563)

“...ผู้นำและสมาชิกเครือข่ายต้องรักษาความสัมพันธ์ทางสังคมและวัฒนธรรม เครือข่ายควรมีการกำหนดและสร้างระบบแรงจูงใจในการทำงาน เมื่อกลุ่มเครือข่ายประสบปัญหา หรือเกิดวิกฤตการณ์ขึ้น เครือข่ายต้องเข้าไปช่วยเหลือสนับสนุนทันที และจัดการประชุม สัมมนา ฝึกอบรมสมาชิกอย่างต่อเนื่อง...”

(สัมภาษณ์ผู้บริหารสถานศึกษา, 7 กรกฎาคม, 2563)

“...สมาชิกเครือข่ายต้องมีความเอื้อเฟื้อเผื่อแผ่และมีความเสียสละต่อส่วนรวม สมาชิกควรกำหนดวัตถุประสงค์และข้อตกลงในการทำงานร่วมกัน ควรมีบุคลากรฝ่ายกำกับติดตาม และประเมินผลแบบมีส่วนร่วม ควรกำหนดบทบาทของสมาชิกให้ชัดเจน สมาชิกควรสร้างส่งเสริม และดำรงไว้ซึ่งความสัมพันธ์อันดีต่อกัน ต้องมีการสื่อสารแบบสองทางและสื่อสารอย่างทั่วถึง จะต้อง เป็นเครือข่ายที่เข้มแข็งและมีศักยภาพ และสมาชิกควรมีการแลกเปลี่ยนเรียนรู้และดำเนินงาน ตามแผนอย่างเป็นระบบ...”

(สัมภาษณ์คณะกรรมการสถานศึกษาขั้นพื้นฐาน, 7 กรกฎาคม, 2563)

“...การบริหารจัดการเครือข่าย ควรมีกระบวนการดำเนินงานและพัฒนางาน อย่างเป็นระบบ เครือข่ายควรมีการดำเนินการด้านกระบวนการถ่ายทอดความรู้ มีโครงสร้างการบริหาร เครือข่ายที่เป็นเอกภาพ ผู้บริหารเครือข่ายจะต้องสนับสนุนบุคลากรที่มีความรู้ ความสามารถ มีศักยภาพและความสนใจในแต่ละด้านให้สามารถเป็นแกนนำในเรื่องที่มีความถนัด ควรมีการติดตาม และประเมินผลอย่างเป็นระบบ...”

(สัมภาษณ์ครูและบุคลากรทางการศึกษา , 7 กรกฎาคม, 2563)

ผู้วิจัยได้สรุปสาระสำคัญเกี่ยวกับกระบวนการสร้างเครือข่ายความร่วมมือจากการศึกษา เอกสารและงานวิจัยที่เกี่ยวข้อง และการศึกษาดูงานโรงเรียนที่มีแนวปฏิบัติที่เป็นเลิศ (Best Practice) แสดงดังตารางที่ 5

ตารางที่ 5 สรุปสาระสำคัญเกี่ยวกับกระบวนการสร้างเครือข่ายความร่วมมือจากการศึกษาเอกสารและงานวิจัยที่เกี่ยวข้อง และการศึกษาดูงานโรงเรียนที่มีแนวปฏิบัติที่เป็นเลิศ (Best Practice)

กระบวนการสร้างเครือข่ายความร่วมมือ	**สาระสำคัญที่นำไปใช้**
1. ขั้นตระหนักถึงความจำเป็นในการสร้างเครือข่าย	1. ผู้บริหารโรงเรียนต้องสร้างความตระหนักแก่สมาชิกในองค์กรเพื่อการพัฒนา 2. องค์กรต้องมีความเชื่อมั่นในศักยภาพของตนเอง 3. สมาชิกต้องมีความซื่อสัตย์และจริงใจต่อกันและกัน 4. สมาชิกที่เข้าร่วมต้องศรัทธาเครือข่ายด้วยความเต็มใจ 5. สมาชิกต้องยอมรับในวัฒนธรรมองค์กรร่วมกัน 6. สมาชิกต้องตระหนักถึงความสำคัญของเครือข่ายอยู่เสมอ 7. เครือข่ายต้องมีความพร้อมและควรมีการเตรียมกลุ่มหรือเตรียมเครือข่าย 8. กลุ่มบุคคลหน่วยงาน/องค์กรที่จะรวมตัวเป็นเครือข่ายต้องมีเป้าหมายและความต้องการเหมือนกัน
2. ขั้นประสานหน่วยงาน/องค์กรเครือข่าย	1. มีการประชาสัมพันธ์แลกเปลี่ยนข้อมูลข่าวสารทักษะความรู้ 2. มีการเชื่อมโยงสมาชิกที่ไม่มีโอกาสติดต่อกันเพื่อให้เข้ากันได้อย่างมีประสิทธิภาพ 3. สื่อสารให้สมาชิกเครือข่ายสนใจทำกิจกรรมร่วมกัน 4. ชี้ให้สมาชิกเครือข่ายเห็นสภาพปัญหาและประเด็นการพัฒนาร่วมกัน 5. ประสานหน่วยงาน/องค์กรเครือข่ายที่เป็นแหล่งวิชาการ และแหล่งทุนเพื่อการให้ความช่วยเหลือ 6. เสนอโครงการความร่วมมือเพื่อการแบ่งปันทักษะและประสบการณ์แก่เครือข่าย
3. ขั้นสร้างพันธสัญญาร่วมกัน	1. กำหนดและสร้างข้อตกลงเป็นพันธสัญญาร่วมกัน 2. สมาชิกเครือข่ายต้องมีความเอื้อเฟื้อเผื่อแผ่และมีความจริงใจต่อเพื่อนร่วมงานในเครือข่าย 3. สมาชิกเครือข่ายควรกำหนดวัตถุประสงค์และข้อตกลงในการทำงานร่วมกัน 4. ควรมีบุคลากรฝ่ายกำกับติดตามและประเมินผลแบบมีส่วนร่วม 5. ควรกำหนดบทบาทของสมาชิกให้ชัดเจน 6. สมาชิกควรสร้างส่งเสริมและดำรงไว้ซึ่งความสัมพันธ์อันดีต่อกัน 7. ต้องมีการสื่อสารแบบสองทางและสื่อสารอย่างทั่วถึง 8. ควรกำหนดให้มีกระบวนการเรียนรู้ร่วมกัน พัฒนางานอย่างเป็นพลวัต 9. สมาชิกควรมีการแลกเปลี่ยนเรียนรู้และดำเนินงานตามแผนอย่างเป็นระบบ
4. ขั้นบริหารจัดการเครือข่าย	1. การวางแผนและการกำหนดนโยบายขององค์กรมีความชัดเจน 2. การนำแผนสู่การปฏิบัติทุกระดับเป็นไปตามขั้นตอน และระยะเวลาที่กำหนด 3. การบริหารจัดการมีระบบ ระเบียบ และแบบแผนที่สอดคล้องกับแผนยุทธศาสตร์การพัฒนา

ตารางที่ 5 (ต่อ)

กระบวนการสร้างเครือข่ายความร่วมมือ	สาระสำคัญที่นำไปใช้
	4. เครือข่ายมีการสื่อสารระหว่างผู้นำกับสมาชิกเครือข่ายอย่างหลากหลายรูปแบบ 5. การจัดระบบ และการพัฒนาฐานข้อมูลในการบริหารและการจัดการช่วยให้การปฏิบัติงานมีประสิทธิภาพและประสิทธิผลเป็นอย่างดี 6. การส่งเสริม สนับสนุนให้บุคลากรได้ปฏิบัติงานตามบทบาทหน้าที่ของตนได้อย่างเหมาะสม 7. การสร้างขวัญ แรงจูงใจ และค่านิยมให้บุคลากรปฏิบัติงานอย่างเต็มความรู้ความสามารถและศักยภาพของตน 8. ควรมีการควบคุมตรวจสอบ ติดตาม และประเมินผลการบริหารจัดการเครือข่าย
5. ขั้นพัฒนาและรักษาความสัมพันธ์	1. เครือข่ายควรมีการสร้างนวัตกรรมใหม่และการจัดการความรู้ที่ต่อเนื่อง 2. สมาชิกในเครือข่ายต้องความสัมพันธ์ต่อกันในลักษณะของกัลยาณมิตรที่แท้จริง 3. ควรมีการส่งเสริมให้สมาชิกมีอิสระในความคิด ให้เกียรติกัน ยอมรับความคิดเห็นของกันและกัน 4. เครือข่ายควรมีการเสริมสร้างวัฒนธรรมเครือข่ายเพื่อขจัดความขัดแย้งและมีการสร้างผู้นำองค์กรและสมาชิกเครือข่าย 5. องค์กรเครือข่ายควรมีการเสริมสร้างกิจกรรมสาธารณะและเวทีแห่งการแลกเปลี่ยนเรียนรู้สรุปและทบทวนสิ่งที่ได้เรียนรู้ร่วมกัน 6. มีบรรยากาศแบบพลังเกื้อกูล สามัคคี ช่วยเหลือซึ่งกันและกัน และมีกระบวนการทำงานที่เชื่อมประสานจุดเล็กและขยายไปสู่หน่วยใหญ่ 7. ควรมีการเสริมสร้างผู้นำรุ่นใหม่ในเครือข่ายอย่างต่อเนื่อง 8. ควรมีการให้ความช่วยเหลือและแก้ไขปัญหาภายในเครือข่าย 9. เครือข่ายควรมีการบริหารจัดการข้อมูลที่ทันสมัยและเหมาะสมกับการใช้งาน 10. ควรมีการรักษาสัมพันธภาพที่ดีระหว่างสมาชิกเครือข่ายทุกระดับให้มีความสัมพันธ์ที่แน่นแฟ้นต่อกัน 11. เครือข่ายควรมีการกำหนดและสร้างระบบแรงจูงใจในการทำงาน 12. เครือข่ายต้องส่งเสริมการใช้เทคโนโลยีในการพัฒนาฐานข้อมูลสารสนเทศและมีการสร้างสรรค์กิจกรรมใหม่ ๆ

จากตารางที่ 5 พบว่า กระบวนการสร้างเครือข่ายความร่วมมือ ประกอบด้วย 5 ขั้นตอน คือ 1) ขั้นตระหนักถึงความจำเป็นในการสร้างเครือข่าย ประกอบด้วย 8 รายการ 2) ขั้นประสานหน่วยงาน ประกอบด้วย 6 รายการ 3) ขั้นสร้างพันธสัญญาร่วมกัน ประกอบด้วย 9 รายการ 4) ขั้นบริหารจัดการเครือข่าย ประกอบด้วย 8 รายการ และ 5) ขั้นพัฒนาและรักษาความสัมพันธ์ ประกอบด้วย 12 รายการ

2.1 ผลการศึกษาองค์ประกอบของเครือข่ายความร่วมมือเพื่อพัฒนาคุณภาพการจัดการศึกษาจากการศึกษาดูงานโรงเรียนที่มีแนวปฏิบัติที่เป็นเลิศ (Best Practice) มีรายละเอียดบางส่วน ดังนี้

"...เครือข่ายการบริหารจัดการคุณภาพการศึกษาต้องมีองค์ประกอบที่สำคัญ คือ กิจกรรมสำคัญที่เสริมประสิทธิภาพขอบข่ายและภารกิจการบริหารจัดการสถานศึกษาของเครือข่าย เทคนิค/วิธีการพัฒนาสมาชิกเครือข่าย กระบวนการเสริมสร้างพลังอำนาจ (Empowerment) คุณลักษณะที่ดีของผู้นำเครือข่าย และการปฏิบัติงานของเครือข่ายและการสะท้อนผล..."

(สัมภาษณ์ผู้บริหารสถานศึกษา, 7 กรกฎาคม, 2563)

"...เครือข่ายมีประโยชน์ต่อการบริหารจัดการคุณภาพการศึกษาเป็นอย่างมาก ซึ่งควรมีกิจกรรมสำคัญที่เสริมประสิทธิภาพ เช่น การมีส่วนร่วม การมีวิสัยทัศน์การติดต่อสื่อสาร การแลกเปลี่ยนการพัฒนาสมาชิกเครือข่ายอย่างต่อเนื่อง การเสริมสร้างกระบวนการเรียนรู้ การติดตามและประเมินผลการปฏิบัติงาน และการพัฒนากิจกรรมความเคลื่อนไหวทางการศึกษา..."

(สัมภาษณ์ประธานคณะกรรมการสถานศึกษาขั้นพื้นฐาน , 7 กรกฎาคม, 2563)

"...การดำเนินงานของเครือข่ายการปฏิบัติงานของเครือข่ายและการสะท้อนผล มีการกำหนดวิสัยทัศน์ การกำหนดเป้าหมาย การกำหนดวิธีการสื่อสารและกลไก การให้ความรู้ความเข้าใจในแผนงาน การปฏิบัติและประเมินผล และการกำหนดแผนปฏิบัติการ ..."

(สัมภาษณ์ครูและบุคลากรทางการศึกษา, 7 กรกฎาคม, 2563)

"...องค์ประกอบของการดำเนินงานเครือข่าย ผู้นำเครือข่ายต้องมีภาวะผู้นำทางวิชาการสูงการมีความรับผิดชอบสูง การมีความคิดริเริ่มสร้างสรรค์ การมีความเป็นประชาธิปไตย การมีมนุษยสัมพันธ์จริงใจต่อเพื่อนร่วมงาน และการมีความสามารถในการสื่อความคิด..."

(สัมภาษณ์ผู้บริหารสถานศึกษา, 7 กรกฎาคม, 2563)

"...การศึกษาดูงาน การฝึกอบรม/การประชุมเชิงปฏิบัติการ การพัฒนาบุคลากรด้วย ICT การสร้างชุมชนการเรียนรู้ทางวิชาชีพ (PLC) และการนิเทศแบบ Coaching and Entoring เป็นวิธีการพัฒนาสมาชิกเครือข่ายให้ดำเนินงานเครือข่ายได้อย่างมีประสิทธิภาพ..."

(สัมภาษณ์ประธานคณะกรรมการสถานศึกษาขั้นพื้นฐาน, 7 กรกฎาคม, 2563)

"...การบริหารจัดการสถานศึกษาของเครือข่าย ควรมีการดำเนินงานงานวิชาการ ได้แก่ การพัฒนาหลักสูตรสถานศึกษา กระบวนการเรียนรู้ การใช้แหล่งเรียนรู้ การแนะแนวการศึกษา และการพัฒนาระบบประกันคุณภาพภายในสถานศึกษา งานงบประมาณ ได้แก่ การมีส่วนร่วมในการจัดการทรัพยากร การประสานร่วมมือกับผู้รับผิดชอบแหล่งทรัพยากรการศึกษา การส่งเสริม

การระดมทุนการศึกษาและทุนเพื่อพัฒนาสถานศึกษา การพัฒนาระบบสารสนเทศด้านทรัพยากรการศึกษา การจัดหาผลประโยชน์จากทรัพย์สิน การควบคุมดูแล บำรุงรักษา จำหน่ายพัสดุ งานบุคคล ได้แก่ การพัฒนาครูด้านการจัดการเรียนโดยเน้นผู้เรียนเป็นสำคัญ การส่งเสริมและพัฒนาจริยธรรมครู การบริหารโดยใช้หลักธรรมาภิบาล การประเมินผลการปฏิบัติงานที่นำเอาการพัฒนาวิชาชีพมามีส่วนเกี่ยวข้อง การส่งเสริมสนับสนุนให้บุคลากรครูมีวิทยฐานะสูงขึ้น การนำเทคโนโลยีมาประยุกต์ใช้ในการพัฒนาบุคคล และงานบริหารทั่วไป ได้แก่ การบริการ/สนับสนุนทรัพยากรทางการศึกษา การสร้างวิสัยทัศน์ร่วมกัน การประเมินสถานศึกษาและรายงานผลการพัฒนาคุณภาพการศึกษา และการพัฒนามาตรฐานการปฏิบัติงานการประสานงานเครือข่ายอย่างต่อเนื่อง และการจัดระบบควบคุมภายใน...”

(สัมภาษณ์ครูและบุคลากรทางการศึกษา, 7 กรกฎาคม, 2563)

ผู้วิจัยได้สรุปสาระสำคัญเกี่ยวกับองค์ประกอบของเครือข่ายความร่วมมือเพื่อพัฒนาคุณภาพการจัดการศึกษาจากการศึกษาเอกสารและงานวิจัยที่เกี่ยวข้อง และการศึกษาดูงานโรงเรียนที่มีแนวปฏิบัติที่เป็นเลิศ (Best Practice) แสดงดังตารางที่ 6

ตารางที่ 6 สรุปสาระสำคัญเกี่ยวกับองค์ประกอบของเครือข่ายความร่วมมือเพื่อพัฒนาคุณภาพการจัดการศึกษาจากการศึกษาเอกสารและงานวิจัยที่เกี่ยวข้อง และการศึกษาดูงานโรงเรียนที่มีแนวปฏิบัติที่เป็นเลิศ (Best Practice)

ประเด็นที่ศึกษา	สาระสำคัญที่นำไปใช้
1. กิจกรรมสำคัญที่เสริมประสิทธิภาพการดำเนินภารกิจของเครือข่าย	1. การมีวิสัยทัศน์ร่วม 2. การมีส่วนร่วมของสมาชิก 3. การปฏิสัมพันธ์เชิงแลกเปลี่ยน 4. การติดต่อสื่อสาร 5. การเสริมสร้างกระบวนการเรียนรู้และการปรับตัว 6. การพัฒนากิจกรรมและความเคลื่อนไหวทางการศึกษา 7. การพัฒนาสมาชิกเครือข่ายอย่างต่อเนื่อง 8. การติดตามและประเมินผลการปฏิบัติงาน
2. ขอบข่ายและภารกิจการบริหารจัดการสถานศึกษาของเครือข่าย 2.1 การบริหารงานวิชาการ	1. การพัฒนาหลักสูตรสถานศึกษา 2. การพัฒนากระบวนการจัดการเรียนรู้ 3. การพัฒนาและใช้แหล่งเรียนรู้ภายในและภายนอกสถานศึกษา 4. การแนะแนวการศึกษา 5. การพัฒนาระบบประกันคุณภาพภายในสถานศึกษาเพื่อการประเมินภายนอก

ตารางที่ 6 (ต่อ)

ประเด็นที่ศึกษา	สาระสำคัญที่นำไปใช้
2.2 การบริหารงานงบประมาณ	1. การส่งเสริมการระดมทุนเพื่อการศึกษาและการพัฒนา 2. การมีส่วนร่วมในการจัดการทรัพยากร 3. การประสานร่วมมือกับผู้รับผิดชอบแหล่งทรัพยากรเพื่อสนับสนุนการจัดการศึกษา 4. การพัฒนาระบบสารสนเทศด้านทรัพยากรทางการศึกษา 5. การจัดทำแผนเกี่ยวกับการดำเนินการหารายได้ของสถานศึกษา 6. การจัดหาผลประโยชน์จากทรัพย์สิน 7. การควบคุมดูแลบำรุงรักษาและจำหน่ายพัสดุ 8. การปฏิบัติงานกองทุนเพื่อการศึกษา
2.3 การบริหารงานบุคคล	1. การพัฒนาครูด้านการจัดการเรียนรู้โดยเน้นผู้เรียนเป็นสำคัญ 2. การนำเทคโนโลยีมาประยุกต์ใช้ในการพัฒนาบุคคล 3. การส่งเสริมและพัฒนาจริยธรรมครู 4. การส่งเสริมให้บุคลากรครูมีวิทยฐานะสูงขึ้น 5. การบริหารโดยใช้หลักธรรมาภิบาล 6. การมีส่วนร่วมของผู้มีส่วนเกี่ยวข้อง 7. การประเมินผลการปฏิบัติงานที่นำเอาการพัฒนาวิชาชีพมามีส่วนเกี่ยวข้อง 8. การส่งเสริมยกย่องเชิดชูเกียรติ
2.4 การบริหารงานทั่วไป	1. การสร้างวิสัยทัศน์ร่วมกัน 2. การระดมทรัพยากรเพื่อการศึกษา 3. การประสานงานเครือข่ายอย่างต่อเนื่อง 4. การจัดระบบควบคุมภายใน 5. การประเมินสถานศึกษา และรายงาน SAR ตามสภาพจริง 6. การพัฒนามาตรฐานการปฏิบัติงาน 7. การดูแลอาคารสถานที่และสภาพแวดล้อม 8. การทัศนศึกษา 9. การประชาสัมพันธ์งานการศึกษา 10. การปรับเปลี่ยนพฤติกรรมในการลงโทษนักเรียน
3. เทคนิค/วิธีการพัฒนาสมาชิกเครือข่าย	1. การศึกษาดูงาน 2. การฝึกอบรม/การประชุมเชิงปฏิบัติการ 3. การพัฒนาบุคลากรด้วย ICT 4. การสร้างชุมชนการเรียนรู้ทางวิชาชีพ (PLC) 5. การนิเทศแบบ Coaching & Mentoring
4. กระบวนการเสริมสร้างพลังอำนาจ (Empowerment) ของเครือข่าย	1. การสร้างความตระหนัก 2. การมอบหมายอำนาจหน้าที่ 3. การให้อิสระในการทำงาน 4. การเสริมสร้างความรู้ ทักษะความสามารถ 5. การสนับสนุนทรัพยากรที่จำเป็น 6. การจัดบรรยากาศแลกเปลี่ยนเรียนรู้

ตารางที่ 6 (ต่อ)

ประเด็นที่ศึกษา	สาระสำคัญที่นำไปใช้
	7. การส่งเสริมการสร้างขวัญและกำลังใจ 8. การสร้างความไว้วางใจ 9. การยอมรับในผลการปฏิบัติงาน
5. คุณลักษณะที่ดีของผู้นำเครือข่าย	1. มีภาวะผู้นำทางวิชาการสูง 2. มีความรับผิดชอบสูง 3. มีความคิดริเริ่มสร้างสรรค์ 4. มีความเป็นประชาธิปไตย 5. มีมนุษยสัมพันธ์จริงใจต่อเพื่อนร่วมงาน 6. มีความสามารถในการสื่อความคิด
6. การปฏิบัติงานของเครือข่ายและการสะท้อนผล	1. การวิเคราะห์สภาพแวดล้อมและปัญหา 2. การระบุเป้าหมาย 3. การจัดทำแผนกลยุทธ์ 4. การจัดทำแผนปฏิบัติการ/จัดสรรงบประมาณ 5. การปฏิบัติงานตามแผนกลยุทธ์ 6. การตรวจสอบและประเมินผลกระบวนการปฏิบัติงาน 7. การควบคุมเชิงกลยุทธ์ (Strategic Control) 8. การประเมินผลความสำเร็จของการปฏิบัติงาน 9. การประเมินผลโครงการและการรายงานผล

จากตารางที่ 6 พบว่า องค์ประกอบของเครือข่ายความร่วมมือเพื่อพัฒนาคุณภาพการจัดการศึกษา ประกอบด้วย 6 ด้าน คือ 1) กิจกรรมสำคัญที่เสริมประสิทธิภาพการดำเนินภารกิจของเครือข่าย ประกอบด้วย 8 รายการ 2) ขอบข่ายและภารกิจการบริหารจัดการสถานศึกษาของเครือข่าย ประกอบด้วย 4 งาน ได้แก่ การบริหารงานวิชาการ ประกอบด้วย 5 รายการ การบริหารงานงบประมาณ ประกอบด้วย 8 รายการ การบริหารงานบุคคล ประกอบด้วย 8 รายการ และการบริหารงานทั่วไป ประกอบด้วย 10 รายการ 3) เทคนิค/วิธีการพัฒนาสมาชิกเครือข่าย ประกอบด้วย 5 รายการ 4) กระบวนการเสริมสร้างพลังอำนาจ (Empowerment) ของเครือข่าย ประกอบด้วย 9 รายการ 5) คุณลักษณะที่ดีของผู้นำเครือข่าย ประกอบด้วย 6 รายการ และ 6) การปฏิบัติงานของเครือข่ายและการสะท้อนผล ประกอบด้วย 9 รายการ

ขั้นตอนที่ 2 ผลการประเมินความเหมาะสมของกระบวนการสร้างเครือข่าย และองค์ประกอบของเครือข่ายความร่วมมือเพื่อพัฒนาคุณภาพการจัดการศึกษาของโรงเรียนอยุธยาวิทยาลัย

จากผลการศึกษาในขั้นตอนที่ 1 ผู้วิจัยได้นำมาประเมินความเหมาะสมของกระบวนการสร้างเครือข่าย และองค์ประกอบของเครือข่ายความร่วมมือเพื่อพัฒนาคุณภาพการจัดการศึกษา โดยผู้ทรงคุณวุฒิ จำนวน 7 คน แสดงรายละเอียดดังนี้

1. ผลการประเมินความเหมาะสมของกระบวนการสร้างเครือข่าย แสดงดังตารางที่ 7 – 12

ตารางที่ 7 ค่าเฉลี่ยและส่วนเบี่ยงเบนมาตรฐานความเหมาะสมของกระบวนการสร้างเครือข่ายความร่วมมือ โดยรวม

(n=7)

รายการประเมิน	ระดับความเหมาะสม			อันดับ
	$\overline{X}$	S.D.	แปลผล	
1. ขั้นตระหนักถึงความจำเป็นในการสร้างเครือข่าย	4.88	0.18	มากที่สุด	1
2. ขั้นประสานหน่วยงาน/องค์กรเครือข่าย	4.74	0.23	มากที่สุด	4
3. ขั้นสร้างพันธสัญญาร่วมกัน	4.63	0.12	มากที่สุด	5
4. ขั้นบริหารจัดการเครือข่าย	4.79	0.14	มากที่สุด	2
5. ขั้นพัฒนาและรักษาความสัมพันธ์	4.76	0.10	มากที่สุด	3
โดยรวม	4.76	0.10	มากที่สุด	-

จากตารางที่ 7 พบว่า ระดับความเหมาะสมของกระบวนการสร้างเครือข่ายความร่วมมือทุกขั้นมีค่าเฉลี่ยสูงกว่า 3.50 ขึ้นไป ถือว่าผ่านเกณฑ์การประเมินทุกขั้น โดยกระบวนการสร้างเครือข่ายความร่วมมือ โดยรวมมีความเหมาะสมอยู่ในระดับมากที่สุด ($\overline{X}$ = 4.76, S.D. = 0.10) เมื่อพิจารณาเป็นรายขั้น พบว่า ขั้นที่มีระดับความเหมาะสมสูงสุด คือ ขั้นตระหนักถึงความจำเป็นในการสร้างเครือข่าย ($\overline{X}$ = 4.88, S.D. = 0.18) รองลงมา คือ ขั้นบริหารจัดการเครือข่าย ($\overline{X}$ = 4.79, S.D. = 0.14) และขั้นที่มีระดับความเหมาะสมต่ำสุด คือ ขั้นสร้างพันธสัญญาร่วมกัน ($\overline{X}$ = 4.76, S.D. = 0.10)

ตารางที่ 8 ค่าเฉลี่ยและส่วนเบี่ยงเบนมาตรฐานความเหมาะสมของกระบวนการสร้างเครือข่ายความร่วมมือ ขั้นตระหนักถึงความจำเป็นในการสร้างเครือข่าย

(n=7)

รายการประเมิน	ระดับความเหมาะสม			อันดับ
	$\overline{X}$	S.D.	แปลผล	
1. ผู้บริหารโรงเรียนต้องสร้างความตระหนักแก่สมาชิกในองค์กรเพื่อการพัฒนา	5.00	0.00	มากที่สุด	1
2. องค์กรต้องมีความเชื่อมั่นในศักยภาพของตนเอง	4.71	0.49	มากที่สุด	2
3. สมาชิกต้องมีความซื่อสัตย์และจริงใจต่อกันและกัน	5.00	0.00	มากที่สุด	1
4. สมาชิกที่เข้าร่วมต้องศรัทธาเครือข่ายด้วยความเต็มใจ	5.00	0.00	มากที่สุด	1
5. สมาชิกต้องยอมรับในวัฒนธรรมองค์กรร่วมกัน	4.57	0.79	มากที่สุด	3
6. สมาชิกต้องตระหนักถึงความสำคัญของเครือข่ายอยู่เสมอ	5.00	0.00	มากที่สุด	1
7. เครือข่ายต้องมีความพร้อมและควรมีการเตรียมกลุ่มหรือเตรียมเครือข่าย	4.71	0.49	มากที่สุด	2
8. กลุ่มบุคคลหน่วยงาน/องค์กรที่จะรวมตัวเป็นเครือข่ายต้องมีเป้าหมายและความต้องการเหมือนกัน	5.00	0.00	มากที่สุด	1
โดยรวม	4.88	0.18	มากที่สุด	-

จากตารางที่ 8 พบว่า ระดับความเหมาะสมของกระบวนการสร้างเครือข่ายความร่วมมือ ขั้นตระหนักถึงความจำเป็นในการสร้างเครือข่าย ทุกข้อมีค่าเฉลี่ยสูงกว่า 3.50 ขึ้นไป ถือว่าผ่านเกณฑ์การประเมินทุกข้อ โดยกระบวนการสร้างเครือข่ายความร่วมมือ ขั้นตระหนักถึงความจำเป็นในการสร้างเครือข่าย โดยรวมมีความเหมาะสมอยู่ในระดับมากที่สุด ($\overline{X}$ = 4.88, S.D. = 0.18) เมื่อพิจารณาเป็นรายข้อ พบว่า ข้อที่มีระดับความเหมาะสมสูงสุด คือ ผู้บริหารโรงเรียนต้องสร้างความตระหนักแก่สมาชิกในองค์กรเพื่อการพัฒนา ($\overline{X}$ = 5.00, S.D. = 0.00) สมาชิกต้องมีความซื่อสัตย์และจริงใจต่อกันและกัน ($\overline{X}$ = 5.00, S.D. = 0.00) สมาชิกที่เข้าร่วมต้องศรัทธาเครือข่ายด้วยความเต็มใจ ($\overline{X}$ = 5.00, S.D. = 0.00) สมาชิกต้องตระหนักถึงความสำคัญของเครือข่ายอยู่เสมอ ($\overline{X}$ = 5.00, S.D. = 0.00) กลุ่มบุคคลหน่วยงาน/องค์กรที่จะรวมตัวเป็นเครือข่ายต้องมีเป้าหมายและความต้องการเหมือนกัน ($\overline{X}$ = 5.00, S.D. = 0.00) รองลงมา คือ องค์กรต้องมีความเชื่อมั่นในศักยภาพของตนเอง ($\overline{X}$ = 4.71, S.D. = 0.49) เครือข่ายต้องมีความพร้อมและควรมีการเตรียมกลุ่มหรือเตรียมเครือข่าย ($\overline{X}$ = 4.71, S.D. = 0.49) และข้อที่มีระดับความเหมาะสมต่ำสุด คือ สมาชิกต้องยอมรับในวัฒนธรรมองค์กรร่วมกัน ($\overline{X}$ = 4.57, S.D. = 0.79)

ตารางที่ 9 ค่าเฉลี่ยและส่วนเบี่ยงเบนมาตรฐานความเหมาะสมของกระบวนการสร้างเครือข่ายความร่วมมือ ขั้นประสานหน่วยงาน/องค์กรเครือข่าย

(n=7)

รายการประเมิน	ระดับความเหมาะสม			อันดับ
	$\overline{X}$	S.D.	แปลผล	
1. มีการประชาสัมพันธ์แลกเปลี่ยนข้อมูลข่าวสารทักษะความรู้	4.86	0.38	มากที่สุด	2
2. มีการเชื่อมโยงสมาชิกที่ไม่มีโอกาสติดต่อกันเพื่อให้เข้ากันได้อย่างมีประสิทธิภาพ	4.86	0.38	มากที่สุด	2
3. สื่อสารให้สมาชิกเครือข่ายสนใจทำกิจกรรมร่วมกัน	4.71	0.49	มากที่สุด	3
4. ชี้ให้สมาชิกเครือข่ายเห็นสภาพปัญหาและประเด็นการพัฒนาร่วมกัน	5.00	0.00	มากที่สุด	1
5. ประสานหน่วยงาน/องค์กรเครือข่ายที่เป็นแหล่งวิชาการ และแหล่งทุนเพื่อการให้ความช่วยเหลือ	4.29	0.76	มาก	4
6. เสนอโครงการความร่วมมือเพื่อการแบ่งปันทักษะและประสบการณ์แก่เครือข่าย	4.71	0.49	มากที่สุด	3
โดยรวม	4.74	0.23	มากที่สุด	-

จากตารางที่ 9 พบว่า ระดับความเหมาะสมของกระบวนการสร้างเครือข่ายความร่วมมือ ขั้นประสานหน่วยงาน/องค์กรเครือข่าย ทุกข้อมีค่าเฉลี่ยสูงกว่า 3.50 ขึ้นไป ถือว่าผ่านเกณฑ์การประเมินทุกข้อ โดยกระบวนการสร้างเครือข่ายความร่วมมือ ขั้นประสานหน่วยงาน/องค์กรเครือข่าย โดยรวมมีความเหมาะสมอยู่ในระดับมากที่สุด ($\overline{X}$ = 4.74, S.D. = 0.23) เมื่อพิจารณาเป็นรายข้อ พบว่า ข้อที่มีระดับความเหมาะสมสูงสุด คือ ชี้ให้สมาชิกเครือข่ายเห็นสภาพปัญหาและประเด็นการพัฒนาร่วมกัน ($\overline{X}$ = 5.00, S.D. = 0.00) รองลงมา คือ มีการประชาสัมพันธ์แลกเปลี่ยนข้อมูลข่าวสารทักษะความรู้

($\overline{X}$ = 4.86, S.D. = 0.38) มีการเชื่อมโยงสมาชิกที่ไม่มีโอกาสติดต่อกันเพื่อให้เข้ากันได้อย่างมีประสิทธิภาพ ($\overline{X}$ = 4.86, S.D. = 0.38) และข้อที่มีระดับความเหมาะสมต่ำสุด คือ ประสานหน่วยงาน/องค์กรเครือข่ายที่เป็นแหล่งวิชาการ และแหล่งทุนเพื่อการให้ความช่วยเหลือ ($\overline{X}$ = 4.29, S.D. = 0.76)

ตารางที่ 10 ค่าเฉลี่ยและส่วนเบี่ยงเบนมาตรฐานความเหมาะสมของกระบวนการสร้างเครือข่ายความร่วมมือ ขั้นสร้างพันธสัญญาร่วมกัน

(n=7)

รายการประเมิน	ระดับความเหมาะสม			อันดับ
	$\overline{X}$	S.D.	แปลผล	
1. กำหนดและสร้างข้อตกลงเป็นพันธสัญญาร่วมกัน	4.71	0.49	มากที่สุด	2
2. สมาชิกเครือข่ายต้องมีความเอื้อเฟื้อเผื่อแผ่และมีความจริงใจต่อเพื่อนร่วมงานในเครือข่าย	4.57	0.53	มากที่สุด	3
3. สมาชิกเครือข่ายควรกำหนดวัตถุประสงค์และข้อตกลงในการทำงานร่วมกัน	5.00	0.00	มากที่สุด	1
4. ควรมีบุคลากรฝ่ายกำกับติดตามและประเมินผลแบบมีส่วนร่วม	4.57	0.53	มากที่สุด	3
5. ควรกำหนดบทบาทของสมาชิกให้ชัดเจน	4.57	0.53	มากที่สุด	3
6. สมาชิกควรสร้างส่งเสริมและดำรงไว้ซึ่งความสัมพันธ์อันดีต่อกัน	4.71	0.49	มากที่สุด	2
7. ต้องมีการสื่อสารแบบสองทางและสื่อสารอย่างทั่วถึง	4.57	0.53	มากที่สุด	3
8. ควรกำหนดให้มีกระบวนการเรียนรู้ร่วมกัน พัฒนางานอย่างเป็นพลวัต	4.57	0.53	มากที่สุด	3
9. สมาชิกควรมีการแลกเปลี่ยนเรียนรู้และดำเนินงานตามแผนอย่างเป็นระบบ	4.43	0.53	มาก	4
โดยรวม	4.63	0.12	มากที่สุด	-

จากตารางที่ 10 พบว่า ระดับความเหมาะสมของกระบวนการสร้างเครือข่ายความร่วมมือ ขั้นสร้างพันธสัญญาร่วมกัน ทุกข้อมีค่าเฉลี่ยสูงกว่า 3.50 ขึ้นไป ถือว่าผ่านเกณฑ์การประเมินทุกข้อ โดยกระบวนการสร้างเครือข่ายความร่วมมือ ขั้นสร้างพันธสัญญาร่วมกัน โดยรวมมีความเหมาะสมอยู่ในระดับมากที่สุด ($\overline{X}$ = 4.63, S.D. = 0.12) เมื่อพิจารณาเป็นรายข้อ พบว่า ข้อที่มีระดับความเหมาะสมสูงสุด คือ สมาชิกเครือข่ายควรกำหนดวัตถุประสงค์และข้อตกลงในการทำงานร่วมกัน ($\overline{X}$ = 5.00, S.D. = 0.00) รองลงมา คือ กำหนดและสร้างข้อตกลงเป็นพันธสัญญาร่วมกัน ($\overline{X}$ = 4.71, S.D. = 0.49) และข้อที่มีระดับความเหมาะสมต่ำสุด คือ สมาชิกควรมีการแลกเปลี่ยนเรียนรู้และดำเนินงานตามแผนอย่างเป็นระบบ ($\overline{X}$ = 4.43, S.D. = 0.53)

ตารางที่ 11 ค่าเฉลี่ยและส่วนเบี่ยงเบนมาตรฐานความเหมาะสมของกระบวนการสร้างเครือข่ายความร่วมมือ ขั้นบริหารจัดการเครือข่าย

(n=7)

รายการประเมิน	ระดับความเหมาะสม			อันดับ
	$\overline{X}$	S.D.	แปลผล	
1. การวางแผนและการกำหนดนโยบายขององค์กรมีความชัดเจน	4.57	0.53	มากที่สุด	4
2. การนำแผนสู่การปฏิบัติทุกระดับเป็นไปตามขั้นตอน และระยะเวลาที่กำหนด	4.86	0.38	มากที่สุด	2
3. การบริหารจัดการมีระบบ ระเบียบ และแบบแผนที่สอดคล้องกับแผนยุทธศาสตร์การพัฒนา	5.00	0.00	มากที่สุด	1
4. เครือข่ายมีการสื่อสารระหว่างผู้นำกับสมาชิกเครือข่ายอย่างหลากหลายรูปแบบ	4.86	0.38	มากที่สุด	2
5. การจัดระบบ และการพัฒนาฐานข้อมูลในการบริหารและการจัดการช่วยให้การปฏิบัติงานมีประสิทธิภาพและประสิทธิผลเป็นอย่างดี	4.71	0.76	มากที่สุด	3
6. การส่งเสริม สนับสนุนให้บุคลากรได้ปฏิบัติงานตามบทบาทหน้าที่ของตน ได้อย่างเหมาะสม	4.57	0.79	มากที่สุด	4
7. การสร้างขวัญ แรงจูงใจ และค่านิยมให้บุคลากรปฏิบัติงานอย่างเต็มความรู้ ความสามารถและศักยภาพของตน	5.00	0.00	มากที่สุด	1
8. ควรมีการควบคุมตรวจสอบ ติดตาม และประเมินผลการบริหารจัดการเครือข่าย	4.71	0.49	มากที่สุด	3
โดยรวม	4.79	0.14	มากที่สุด	-

จากตารางที่ 11 พบว่า ระดับความเหมาะสมของกระบวนการสร้างเครือข่ายความร่วมมือ ขั้นบริหารจัดการเครือข่าย ทุกข้อมีค่าเฉลี่ยสูงกว่า 3.50 ขึ้นไป ถือว่าผ่านเกณฑ์การประเมินทุกข้อ โดยกระบวนการสร้างเครือข่ายความร่วมมือ ขั้นบริหารจัดการเครือข่าย โดยรวมมีความเหมาะสมอยู่ในระดับมากที่สุด ($\overline{X}$ = 4.79, S.D. = 0.14) เมื่อพิจารณาเป็นรายข้อ พบว่า ข้อที่มีระดับความเหมาะสมสูงสุด คือ การบริหารจัดการมีระบบ ระเบียบ และแบบแผนที่สอดคล้องกับแผนยุทธศาสตร์การพัฒนา ($\overline{X}$ = 5.00, S.D. = 0.00) การสร้างขวัญ แรงจูงใจ และค่านิยมให้บุคลากรปฏิบัติงานอย่างเต็มความรู้ ความสามารถและศักยภาพของตน ($\overline{X}$ = 5.00, S.D. = 0.00) รองลงมา คือ การนำแผนสู่การปฏิบัติทุกระดับเป็นไปตามขั้นตอน และระยะเวลาที่กำหนด ($\overline{X}$ = 4.86, S.D. = 0.38) เครือข่ายมีการสื่อสารระหว่างผู้นำกับสมาชิกเครือข่ายอย่างหลากหลายรูปแบบ ($\overline{X}$ = 4.86, S.D. = 0.38) และข้อที่มีระดับความเหมาะสมต่ำสุด คือ การวางแผนและการกำหนดนโยบายขององค์กรมีความชัดเจน ($\overline{X}$ = 4.57, S.D. = 0.53) การส่งเสริม สนับสนุนให้บุคลากรได้ปฏิบัติงานตามบทบาทหน้าที่ของตน ได้อย่างเหมาะสม ($\overline{X}$ = 4.57, S.D. = 0.53)

ตารางที่ 12 ค่าเฉลี่ยและส่วนเบี่ยงเบนมาตรฐานความเหมาะสมของกระบวนการสร้างเครือข่ายความร่วมมือ ขั้นพัฒนาและรักษาความสัมพันธ์

(n=7)

รายการประเมิน	ระดับความเหมาะสม			อันดับ
	$\overline{X}$	S.D.	แปลผล	
1. เครือข่ายควรมีการสร้างนวัตกรรมใหม่และการจัดการความรู้ที่ต่อเนื่อง	4.86	0.38	มากที่สุด	2
2. สมาชิกในเครือข่ายต้องความสัมพันธ์ต่อกันในลักษณะของกัลยาณมิตรที่แท้จริง	5.00	0.00	มากที่สุด	1
3. ควรมีการส่งเสริมให้สมาชิกมีอิสระในความคิด ให้เกียรติกันยอมรับความคิดเห็นของกันและกัน	5.00	0.00	มากที่สุด	1
4. เครือข่ายควรมีการเสริมสร้างวัฒนธรรมเครือข่ายเพื่อขจัดความขัดแย้งและมีการสร้างผู้นำองค์กรและสมาชิกเครือข่าย	4.57	0.53	มากที่สุด	4
5. องค์กรเครือข่ายควรมีการเสริมสร้างกิจกรรมสาธารณะและเวทีแห่งการแลกเปลี่ยนเรียนรู้สรุปและทบทวนสิ่งที่ได้เรียนรู้ร่วมกัน	4.71	0.49	มากที่สุด	3
6. มีบรรยากาศแบบพลังเกื้อกูล สามัคคี ช่วยเหลือซึ่งกันและกันและมีกระบวนการทำงานที่เชื่อมประสานจุดเล็กและขยายไปสู่หน่วยใหญ่	4.57	0.53	มากที่สุด	4
7. ควรมีการเสริมสร้างผู้นำรุ่นใหม่ในเครือข่ายอย่างต่อเนื่อง	4.71	0.49	มากที่สุด	3
8. ควรมีการให้ความช่วยเหลือและแก้ไขปัญหาภายในเครือข่าย	4.57	0.53	มากที่สุด	4
9. เครือข่ายควรมีการบริหารจัดการข้อมูลที่ทันสมัยและเหมาะสมกับการใช้งาน	4.57	0.53	มากที่สุด	4
10. ควรมีการรักษาสัมพันธภาพที่ดีระหว่างสมาชิกเครือข่ายทุกระดับให้มีความสัมพันธ์ที่แน่นแฟ้นต่อกัน	4.86	0.38	มากที่สุด	2
11. เครือข่ายควรมีการกำหนดและสร้างระบบแรงจูงใจในการทำงาน	4.71	0.76	มากที่สุด	3
12. เครือข่ายต้องส่งเสริมการใช้เทคโนโลยีในการพัฒนาฐานข้อมูลสารสนเทศและมีการสร้างสรรค์กิจกรรมใหม่ ๆ	5.00	0.00	มากที่สุด	1
โดยรวม	4.76	0.10	มากที่สุด	-

จากตารางที่ 12 พบว่า ระดับความเหมาะสมของกระบวนการสร้างเครือข่ายความร่วมมือ ขั้นพัฒนาและรักษาความสัมพันธ์ ทุกข้อมีค่าเฉลี่ยสูงกว่า 3.50 ขึ้นไป ถือว่าผ่านเกณฑ์การประเมินทุกข้อ โดยกระบวนการสร้างเครือข่ายความร่วมมือ ขั้นพัฒนาและรักษาความสัมพันธ์ โดยรวมมีความเหมาะสมอยู่ในระดับมากที่สุด ($\overline{X}$ = 4.76, S.D. = 0.10) เมื่อพิจารณาเป็นรายข้อ พบว่า ข้อที่มีระดับความเหมาะสมสูงสุด คือ สมาชิกในเครือข่ายต้องมีความสัมพันธ์ต่อกันในลักษณะของกัลยาณมิตรที่แท้จริง ($\overline{X}$ = 5.00, S.D. = 0.00) ควรมีการส่งเสริมให้สมาชิกมีอิสระในความคิดให้เกียรติกันยอมรับความคิดเห็นของกันและกัน ($\overline{X}$ = 5.00, S.D. = 0.00) เครือข่ายต้องส่งเสริมการใช้เทคโนโลยีในการพัฒนาฐานข้อมูลสารสนเทศและมีการสร้างสรรค์กิจกรรมใหม่ ๆ ($\overline{X}$ = 5.00, S.D. = 0.00) รองลงมา คือ ควรมีการรักษาสัมพันธภาพที่ดีระหว่างสมาชิกเครือข่ายทุกระดับให้มีความสัมพันธ์ที่แน่นแฟ้น ต่อกัน ($\overline{X}$ = 4.86, S.D. = 0.38) และข้อที่มีระดับความเหมาะสมต่ำสุด

คือ เครือข่ายควรมีการเสริมสร้างวัฒนธรรมเครือข่ายเพื่อขจัดความขัดแย้งและมีการสร้างผู้นำองค์กรและสมาชิกเครือข่าย ($\overline{X}$ = 4.57, S.D. = 0.53) มีบรรยากาศแบบพลังเกื้อกูล สามัคคี ช่วยเหลือซึ่งกันและกัน และมีกระบวนการทำงานที่เชื่อมประสานจุดเล็กและขยายไปสู่หน่วยใหญ่ ($\overline{X}$ = 4.57, S.D. = 0.53) ควรมีการให้ความช่วยเหลือและแก้ไขปัญหาภายในเครือข่าย ($\overline{X}$ = 4.57, S.D. = 0.53) เครือข่ายควรมีการบริหารจัดการข้อมูลที่ทันสมัยและเหมาะสมกับการใช้งาน ($\overline{X}$ = 4.57, S.D. = 0.53)

2. ผลการประเมินองค์ประกอบของเครือข่ายความร่วมมือเพื่อพัฒนาคุณภาพการจัดการศึกษา แสดงดังตารางที่ 13 – 19

ตารางที่ 13 ค่าเฉลี่ยและส่วนเบี่ยงเบนมาตรฐานความเหมาะสมขององค์ประกอบการดำเนินงานของเครือข่ายความร่วมมือ โดยรวม

(n=7)

รายการประเมิน	ระดับความเหมาะสม			อันดับ
	$\overline{X}$	S.D.	แปลผล	
1. ด้านกิจกรรมสำคัญที่เสริมประสิทธิภาพการดำเนินภารกิจของเครือข่าย	4.80	0.36	มากที่สุด	3
2. ด้านขอบข่ายและภารกิจการบริหารจัดการสถานศึกษาของเครือข่าย				
2.1 การบริหารงานวิชาการ	4.78	0.46	มากที่สุด	5
2.2 การบริหารงานงบประมาณ	4.79	0.34	มากที่สุด	4
2.3 การบริหารงานบุคคล	4.86	0.37	มากที่สุด	1
2.4 การบริหารงานทั่วไป	4.84	0.34	มากที่สุด	2
3. ด้านเทคนิค/วิธีการพัฒนาสมาชิกเครือข่าย	4.80	0.36	มากที่สุด	3
4. ด้านกระบวนการเสริมสร้างพลังอำนาจ (Empowerment) ของเครือข่าย	4.80	0.36	มากที่สุด	3
5. ด้านคุณลักษณะที่ดีของผู้นำเครือข่าย	4.76	0.38	มากที่สุด	6
6. ด้านการปฏิบัติงานของเครือข่ายและการสะท้อนผล	4.67	0.49	มากที่สุด	7
โดยรวม	4.78	0.37	มากที่สุด	-

จากตารางที่ 13 พบว่า ระดับความเหมาะสมขององค์ประกอบการดำเนินงานของเครือข่ายความร่วมมือ ทุกด้านมีค่าเฉลี่ยสูงกว่า 3.50 ขึ้นไป ถือว่าผ่านเกณฑ์การประเมินทุกด้าน โดยองค์ประกอบการดำเนินงานของเครือข่าย โดยรวมมีความเหมาะสมอยู่ในระดับมากที่สุด ($\overline{X}$ = 4.78, S.D. = 0.37) เมื่อพิจารณาเป็นรายด้าน พบว่า ด้านที่มีระดับความเหมาะสมสูงสุด คือ ด้านขอบข่ายและภารกิจการบริหารจัดการสถานศึกษาของเครือข่าย การบริหารงานบุคคล ($\overline{X}$ = 4.86, S.D. = 0.37) รองลงมา คือ ด้านขอบข่ายและภารกิจการบริหารจัดการสถานศึกษาของเครือข่ายการบริหารงานทั่วไป ($\overline{X}$ = 4.84, S.D. = 0.34) และด้านที่มีระดับความเหมาะสมต่ำสุด คือ ด้านการปฏิบัติงานของเครือข่ายและการสะท้อนผล ($\overline{X}$ = 4.67, S.D. = 0.49)

ตารางที่ 14 ค่าเฉลี่ยและส่วนเบี่ยงเบนมาตรฐานความเหมาะสมขององค์ประกอบการดำเนินงานของเครือข่ายความร่วมมือ ด้านกิจกรรมสำคัญที่เสริมประสิทธิภาพการดำเนินภารกิจของเครือข่าย

(n=7)

รายการประเมิน	ระดับความเหมาะสม			อันดับ
	$\overline{X}$	S.D.	แปลผล	
1. การมีวิสัยทัศน์ร่วม	5.00	0.00	มากที่สุด	1
2. การมีส่วนร่วมของสมาชิก	4.86	0.37	มากที่สุด	2
3. การปฏิสัมพันธ์เชิงแลกเปลี่ยน	5.00	0.00	มากที่สุด	1
4. การติดต่อสื่อสาร	4.71	0.48	มากที่สุด	3
5. การเสริมสร้างกระบวนการเรียนรู้และการปรับตัว	4.71	0.48	มากที่สุด	3
6. การพัฒนากิจกรรมและความเคลื่อนไหวทางการศึกษา	4.57	0.63	มากที่สุด	4
7. การพัฒนาสมาชิกเครือข่ายอย่างต่อเนื่อง	4.71	0.48	มากที่สุด	3
8. การติดตามและประเมินผลการปฏิบัติงาน	4.86	0.37	มากที่สุด	2
โดยรวม	4.80	0.36	มากที่สุด	-

จากตารางที่ 14 พบว่า ระดับความเหมาะสมขององค์ประกอบการดำเนินงานของเครือข่ายความร่วมมือ ด้านกิจกรรมสำคัญที่เสริมประสิทธิภาพการดำเนินภารกิจของเครือข่าย ทุกข้อมีค่าเฉลี่ยสูงกว่า 3.50 ขึ้นไป ถือว่าผ่านเกณฑ์การประเมินทุกข้อ โดยองค์ประกอบการดำเนินงานของเครือข่ายด้านกิจกรรมสำคัญที่เสริมประสิทธิภาพการดำเนินภารกิจของเครือข่าย โดยรวมมีความเหมาะสมอยู่ในระดับมากที่สุด ($\overline{X}$ = 4.80, S.D. = 0.36) เมื่อพิจารณาเป็นรายข้อ พบว่า ข้อที่มีระดับความเหมาะสมสูงสุด คือ การมีวิสัยทัศน์ร่วม ($\overline{X}$ = 5.00, S.D. = 0.00) และการปฏิสัมพันธ์เชิงแลกเปลี่ยน ($\overline{X}$ = 5.00, S.D. = 0.00) รองลงมา คือ การมีส่วนร่วมของสมาชิก ($\overline{X}$ = 4.86, S.D. = 0.37) และการติดตามและประเมินผลการปฏิบัติงาน ($\overline{X}$ = 4.86, S.D. = 0.37) และข้อที่มีระดับความเหมาะสมต่ำสุด คือ การพัฒนากิจกรรมและความเคลื่อนไหวทางการศึกษา ($\overline{X}$ = 4.57, S.D. = 0.63)

ตารางที่ 15 ค่าเฉลี่ยและส่วนเบี่ยงเบนมาตรฐานความเหมาะสมขององค์ประกอบการดำเนินงานของเครือข่ายความร่วมมือ ด้านขอบข่ายและภารกิจการบริหารจัดการสถานศึกษาของเครือข่าย

(n=7)

รายการประเมิน	ระดับความเหมาะสม			อันดับ
	$\overline{X}$	S.D.	แปลผล	
1. การบริหารงานวิชาการ				
1.1 การพัฒนาหลักสูตรสถานศึกษา	5.00	0.00	มากที่สุด	1
1.2 การพัฒนากระบวนการจัดการเรียนรู้	4.86	0.37	มากที่สุด	2
1.3 การพัฒนาและใช้แหล่งเรียนรู้ภายในและภายนอกสถานศึกษา	4.71	0.48	มากที่สุด	3
1.4 การแนะแนวการศึกษา	4.71	0.48	มากที่สุด	3
1.5 การพัฒนาระบบประกันคุณภาพภายในสถานศึกษาเพื่อการประเมินภายนอก	4.57	0.63	มากที่สุด	4
โดยรวม	4.78	0.46	มากที่สุด	-

ตารางที่ 15 (ต่อ)

(n=7)

รายการประเมิน	ระดับความเหมาะสม			อันดับ
	$\overline{X}$	S.D.	แปลผล	
2. การบริหารงานงบประมาณ				
2.1 การส่งเสริมการระดมทุนเพื่อการศึกษาและการพัฒนา	5.00	0.00	มากที่สุด	1
2.2 การมีส่วนร่วมในการจัดการทรัพยากร	4.86	0.37	มากที่สุด	2
2.3 การประสานร่วมมือกับผู้รับผิดชอบแหล่งทรัพยากรเพื่อสนับสนุนการจัดการศึกษา	5.00	0.00	มากที่สุด	1
2.4 การพัฒนาระบบสารสนเทศด้านทรัพยากรทางการศึกษา	4.71	0.48	มากที่สุด	3
2.5 การจัดทำแผนเกี่ยวกับการดำเนินการหารายได้ของสถานศึกษา	4.71	0.48	มากที่สุด	3
2.6 การจัดหาผลประโยชน์จากทรัพย์สิน	4.57	0.63	มากที่สุด	4
2.7 การควบคุมดูแลบำรุงรักษาและจำหน่ายพัสดุ	4.71	0.48	มากที่สุด	3
2.8 การปฏิบัติงานกองทุนเพื่อการศึกษา	4.71	0.48	มากที่สุด	3
โดยรวม	4.79	0.34	มากที่สุด	-
3. การบริหารงานบุคคล				
3.1 การพัฒนาครูด้านการจัดการเรียนรู้โดยเน้นผู้เรียนเป็นสำคัญ	4.86	0.37	มากที่สุด	2
3.2 การนำเทคโนโลยีมาประยุกต์ใช้ในการพัฒนาบุคคล	4.86	0.37	มากที่สุด	2
3.3 การส่งเสริมและพัฒนาจริยธรรมครู	4.57	0.63	มากที่สุด	3
3.4 การส่งเสริมให้บุคลากรครูมีวิทยฐานะสูงขึ้น	5.00	0.00	มากที่สุด	1
3.5 การบริหารโดยใช้หลักธรรมาภิบาล	4.86	0.37	มากที่สุด	2
3.6 การมีส่วนร่วมของผู้มีส่วนเกี่ยวข้อง	5.00	0.00	มากที่สุด	1
3.7 การประเมินผลการปฏิบัติงานที่นำเอาการพัฒนาวิชาชีพมามีส่วนเกี่ยวข้อง	4.86	0.37	มากที่สุด	2
3.8 การส่งเสริมยกย่องเชิดชูเกียรติ	4.86	0.37	มากที่สุด	2
โดยรวม	4.86	0.37	มากที่สุด	-
4. การบริหารงานทั่วไป				
4.1 การสร้างวิสัยทัศน์ร่วมกัน	5.00	0.00	มากที่สุด	1
4.2 การระดมทรัพยากรเพื่อการศึกษา	4.71	0.48	มากที่สุด	3
4.3 การประสานงานเครือข่ายอย่างต่อเนื่อง	4.86	0.37	มากที่สุด	2
4.4 การจัดระบบควบคุมภายใน	5.00	0.00	มากที่สุด	1
4.5 การประเมินสถานศึกษา และรายงาน SAR ตามสภาพจริง	4.86	0.37	มากที่สุด	2
4.6 การพัฒนามาตรฐานการปฏิบัติงาน	5.00	0.00	มากที่สุด	1
4.7 การดูแลอาคารสถานที่และสภาพแวดล้อม	4.86	0.37	มากที่สุด	2
4.8 การทัศนศึกษา	4.57	0.53	มากที่สุด	4
4.9 การประชาสัมพันธ์งานการศึกษา	4.71	0.48	มากที่สุด	3
4.10 การปรับเปลี่ยนพฤติกรรมในการลงโทษนักเรียน	4.86	0.37	มากที่สุด	2
โดยรวม	4.84	0.34	มากที่สุด	-

จากตารางที่ 15 พบว่า ระดับความเหมาะสมขององค์ประกอบการดำเนินงานของเครือข่ายความร่วมมือ ด้านขอบข่ายและภารกิจการบริหารจัดการสถานศึกษาของเครือข่าย ทุกข้อมีค่าเฉลี่ยสูงกว่า 3.50 ขึ้นไป ถือว่าผ่านเกณฑ์การประเมินทุกข้อ โดยองค์ประกอบของการดำเนินงานของเครือข่าย ด้านขอบข่ายและภารกิจการบริหารจัดการสถานศึกษาของเครือข่าย จำแนกออกเป็น 4 ด้าน ดังนี้

ขอบข่ายและภารกิจการบริหารจัดการสถานศึกษาของเครือข่าย ด้านการบริหารงานวิชาการ โดยรวมมีความเหมาะสมอยู่ในระดับมากที่สุด ($\overline{X}$ = 4.78, S.D. = 0.46) เมื่อพิจารณาเป็นรายข้อ พบว่า ข้อที่มีระดับความเหมาะสมสูงสุด คือ การพัฒนาหลักสูตรสถานศึกษา ($\overline{X}$ = 5.00, S.D. = 0.00) รองลงมา คือ การพัฒนากระบวนการจัดการเรียนรู้ ($\overline{X}$ = 4.86, S.D. = 0.37) และข้อที่มีระดับความเหมาะสมต่ำสุด คือ การพัฒนาระบบประกันคุณภาพภายในสถานศึกษาเพื่อการประเมินภายนอก ($\overline{X}$ = 4.57, S.D. = 0.63)

ขอบข่ายและภารกิจการบริหารจัดการสถานศึกษาของเครือข่าย ด้านการบริหารงานงบประมาณ โดยรวมมีความเหมาะสมอยู่ในระดับมากที่สุด ($\overline{X}$ = 4.79, S.D. = 0.34) เมื่อพิจารณาเป็นรายข้อ พบว่า ข้อที่มีระดับความเหมาะสมสูงสุด คือ การส่งเสริมการระดมทุนเพื่อการศึกษาและการพัฒนา ($\overline{X}$ = 5.00, S.D. = 0.00) และการประสานร่วมมือกับผู้รับผิดชอบแหล่งทรัพยากรเพื่อสนับสนุนการจัดการศึกษา ($\overline{X}$ = 5.00, S.D. = 0.00) รองลงมา คือ การมีส่วนร่วมในการจัดการทรัพยากร ($\overline{X}$ = 4.86, S.D. = 0.37) และข้อที่มีระดับความเหมาะสมต่ำสุด คือ การจัดหาผลประโยชน์จากทรัพย์สิน ($\overline{X}$ = 4.57, S.D. = 0.63)

ขอบข่ายและภารกิจการบริหารจัดการสถานศึกษาของเครือข่าย ด้านการบริหารงานบุคคล โดยรวมมีความเหมาะสมอยู่ในระดับมากที่สุด ($\overline{X}$ = 4.86, S.D. = 0.37) เมื่อพิจารณาเป็น รายข้อ พบว่า ข้อที่มีระดับความเหมาะสมสูงสุด คือ การส่งเสริมให้บุคลากรครู มีวิทยฐานะสูงขึ้น ($\overline{X}$ = 5.00, S.D. = 0.00) และการมีส่วนร่วมของผู้มีส่วนเกี่ยวข้อง ($\overline{X}$ = 5.00, S.D. = 0.00) รองลงมา คือ การพัฒนาครูด้านการจัดการเรียนรู้โดยเน้นผู้เรียนเป็นสำคัญ ($\overline{X}$ = 4.86, S.D. = 0.37) การนำเทคโนโลยีมาประยุกต์ใช้ในการพัฒนาบุคคล ($\overline{X}$ = 4.86, S.D. = 0.37) และการบริหารโดยใช้หลักธรรมาภิบาล ($\overline{X}$ = 4.86, S.D. = 0.37) และข้อที่มีระดับความเหมาะสมต่ำสุด คือ การส่งเสริมและพัฒนาจริยธรรมครู ($\overline{X}$ = 4.57, S.D. = 0.63)

ขอบข่ายและภารกิจการบริหารจัดการสถานศึกษาของเครือข่าย ด้านการบริหารงานทั่วไป โดยรวมมีความเหมาะสมอยู่ในระดับมากที่สุด ($\overline{X}$ = 4.84, S.D. = 0.34) เมื่อพิจารณาเป็นรายข้อ พบว่า ข้อที่มีระดับความเหมาะสมสูงสุด คือ การสร้างวิสัยทัศน์ร่วมกัน ($\overline{X}$ = 5.00, S.D. = 0.00) การจัดระบบควบคุมภายใน ($\overline{X}$ = 5.00, S.D. = 0.00) และการพัฒนามาตรฐานการปฏิบัติงาน ($\overline{X}$ = 5.00, S.D. = 0.00) และข้อที่มีระดับความเหมาะสมต่ำสุด คือ การทัศนศึกษา ($\overline{X}$ = 4.57, S.D. = 0.53)

ตารางที่ 16 ค่าเฉลี่ยและส่วนเบี่ยงเบนมาตรฐานความเหมาะสมขององค์ประกอบการดำเนินงานของเครือข่ายความร่วมมือ ด้านเทคนิค/วิธีการพัฒนาสมาชิกเครือข่าย

(n=7)

รายการประเมิน	ระดับความเหมาะสม			อันดับ
	$\overline{X}$	S.D.	แปลผล	
1. การศึกษาดูงาน	5.00	0.00	มากที่สุด	1
2. การฝึกอบรม/การประชุมเชิงปฏิบัติการ	4.71	0.48	มากที่สุด	3
3. การพัฒนาบุคลากรด้วย ICT	4.86	0.37	มากที่สุด	2
4. การสร้างชุมชนการเรียนรู้ทางวิชาชีพ (PLC)	4.57	0.63	มากที่สุด	4
5. การนิเทศแบบ Coaching & Mentoring	4.86	0.37	มากที่สุด	2
โดยรวม	4.80	0.36	มากที่สุด	-

จากตารางที่ 16 พบว่า ระดับความเหมาะสมขององค์ประกอบการดำเนินงานของเครือข่ายความร่วมมือ ด้านเทคนิค/วิธีการพัฒนาสมาชิกเครือข่าย ทุกข้อมีค่าเฉลี่ยสูงกว่า 3.50 ขึ้นไป ถือว่าผ่านเกณฑ์การประเมินทุกข้อ โดยองค์ประกอบการดำเนินงานของเครือข่าย ด้านเทคนิค/วิธีการพัฒนาสมาชิกเครือข่าย โดยรวมมีความเหมาะสมอยู่ในระดับมากที่สุด ($\overline{X}$ = 4.80, S.D. = 0.36) เมื่อพิจารณาเป็นรายข้อ พบว่า ข้อที่มีระดับความเหมาะสมสูงสุด คือ การศึกษาดูงาน ($\overline{X}$ = 5.00, S.D. = 0.00) รองลงมา คือ การพัฒนาบุคลากรด้วย ICT ($\overline{X}$ = 4.86, S.D. = 0.37) และการนิเทศแบบ Coaching & Mentoring ($\overline{X}$ = 4.86, S.D. = 0.37) และข้อที่มีระดับความเหมาะสมต่ำสุด คือ การสร้างชุมชนการเรียนรู้ทางวิชาชีพ (PLC) ($\overline{X}$ = 4.57, S.D. = 0.63)

ตารางที่ 17 ค่าเฉลี่ยและส่วนเบี่ยงเบนมาตรฐานความเหมาะสมขององค์ประกอบการดำเนินงานของเครือข่ายความร่วมมือ ด้านกระบวนการเสริมสร้างพลังอำนาจ (Empowerment) ของเครือข่าย

(n=7)

รายการประเมิน	ระดับความเหมาะสม			อันดับ
	$\overline{X}$	S.D.	แปลผล	
1. การสร้างความตระหนัก	4.86	0.37	มากที่สุด	2
2. การมอบหมายอำนาจหน้าที่	4.71	0.48	มากที่สุด	3
3. การให้อิสระในการทำงาน	4.57	0.75	มากที่สุด	4
4. การเสริมสร้างความรู้ ทักษะความสามารถ	4.86	0.37	มากที่สุด	2
5. การสนับสนุนทรัพยากรที่จำเป็น	4.71	0.48	มากที่สุด	3
6. การจัดบรรยากาศแลกเปลี่ยนเรียนรู้	4.57	0.63	มากที่สุด	4
7. การส่งเสริมการสร้างขวัญและกำลังใจ	4.71	0.48	มากที่สุด	3
8. การสร้างความไว้วางใจ	4.86	0.37	มากที่สุด	2
9. การยอมรับในผลการปฏิบัติงาน	5.00	0.00	มากที่สุด	1
โดยรวม	4.80	0.36	มากที่สุด	-

จากตารางที่ 17 พบว่า ระดับความเหมาะสมขององค์ประกอบการดำเนินงานของเครือข่ายความร่วมมือ ด้านกระบวนการเสริมสร้างพลังอำนาจ (Empowerment) ของเครือข่าย ทุกข้อมีค่าเฉลี่ยสูงกว่า 3.50 ขึ้นไป ถือว่าผ่านเกณฑ์การประเมินทุกข้อ โดยองค์ประกอบการดำเนินงานของเครือข่าย ด้านกระบวนการเสริมสร้างพลังอำนาจ (Empowerment) ของเครือข่าย โดยรวมมีความเหมาะสมอยู่ในระดับมากที่สุด ($\overline{X}$ = 4.80, S.D. = 0.36) เมื่อพิจารณาเป็นรายข้อ พบว่า ข้อที่มีระดับความเหมาะสมสูงสุด คือ การยอมรับในผลการปฏิบัติงาน ($\overline{X}$ = 5.00, S.D. = 0.00) รองลงมา คือ การสร้างความตระหนัก ($\overline{X}$ = 4.86, S.D. = 0.37) การเสริมสร้างความรู้ ทักษะความสามารถ ($\overline{X}$ = 4.86, S.D. = 0.37) การสร้างความไว้วางใจ ($\overline{X}$ = 4.86, S.D. = 0.37) และข้อที่มีระดับความเหมาะสมต่ำสุด คือ การให้อิสระในการทำงาน ($\overline{X}$ = 4.57, S.D. = 0.75) การจัดบรรยากาศแลกเปลี่ยนเรียนรู้ ($\overline{X}$ = 4.57, S.D. = 0.63)

ตารางที่ 18 ค่าเฉลี่ยและส่วนเบี่ยงเบนมาตรฐานความเหมาะสมขององค์ประกอบการดำเนินงานของเครือข่ายความร่วมมือ ด้านคุณลักษณะที่ดีของผู้นำเครือข่าย

(n=7)

รายการประเมิน	ระดับความเหมาะสม			อันดับ
	$\overline{X}$	S.D.	แปลผล	
1. มีภาวะผู้นำทางวิชาการสูง	4.71	0.48	มากที่สุด	3
2. มีความรับผิดชอบสูง	4.86	0.37	มากที่สุด	2
3. มีความคิดริเริ่มสร้างสรรค์	4.86	0.37	มากที่สุด	2
4. มีความเป็นประชาธิปไตย	5.00	0.00	มากที่สุด	1
5. มีมนุษยสัมพันธ์จริงใจต่อเพื่อนร่วมงาน	4.57	0.63	มากที่สุด	4
6. มีความสามารถในการสื่อความคิด	4.57	0.63	มากที่สุด	4
โดยรวม	4.76	0.38	มากที่สุด	-

จากตารางที่ 18 พบว่า ระดับความเหมาะสมขององค์ประกอบการดำเนินงานของเครือข่ายความร่วมมือ ด้านคุณลักษณะที่ดีของผู้นำเครือข่าย ทุกข้อมีค่าเฉลี่ยสูงกว่า 3.50 ขึ้นไป ถือว่าผ่านเกณฑ์การประเมินทุกข้อ โดยองค์ประกอบการดำเนินงานของเครือข่าย ด้านคุณลักษณะที่ดีของผู้นำเครือข่าย โดยรวมมีความเหมาะสมอยู่ในระดับมากที่สุด ($\overline{X}$ = 4.76, S.D. = 0.38) เมื่อพิจารณาเป็นรายข้อ พบว่า ข้อที่มีระดับความเหมาะสมสูงสุด คือ มีความเป็นประชาธิปไตย ($\overline{X}$ = 5.00, S.D. = 0.00) รองลงมา คือ มีความรับผิดชอบสูง ($\overline{X}$ = 4.86, S.D. = 0.37) และมีความคิดริเริ่มสร้างสรรค์ ($\overline{X}$ = 4.86, S.D. = 0.37) และข้อที่มีระดับความเหมาะสมต่ำสุด คือ มีมนุษยสัมพันธ์จริงใจต่อเพื่อนร่วมงาน ($\overline{X}$ = 4.57, S.D. = 0.63) และมีความสามารถในการสื่อความคิด ($\overline{X}$ = 4.57, S.D. = 0.63)

ตารางที่ 19 ค่าเฉลี่ยและส่วนเบี่ยงเบนมาตรฐานความเหมาะสมขององค์ประกอบการดำเนินงานของเครือข่ายความร่วมมือ ด้านการปฏิบัติงานของเครือข่ายและการสะท้อนผล

(n=7)

รายการประเมิน	ระดับความเหมาะสม			อันดับ
	$\overline{X}$	S.D.	แปลผล	
1. การวิเคราะห์สภาพแวดล้อมและปัญหา	4.71	0.48	มากที่สุด	2
2. การระบุเป้าหมาย	4.57	0.63	มากที่สุด	3
3. การจัดทำแผนกลยุทธ์	4.57	0.63	มากที่สุด	3
4. การจัดทำแผนปฏิบัติการ/จัดสรรงบประมาณ	4.71	0.48	มากที่สุด	2
5. การปฏิบัติงานตามแผนกลยุทธ์	4.86	0.37	มากที่สุด	1
6. การตรวจสอบและประเมินผลกระบวนการปฏิบัติงาน	4.57	0.63	มากที่สุด	3
7. การควบคุมเชิงกลยุทธ์ (Strategic Control)	4.71	0.48	มากที่สุด	2
8. การประเมินผลความสำเร็จของการปฏิบัติงาน	4.71	0.48	มากที่สุด	2
9. การประเมินผลโครงการและการรายงานผล	4.57	0.63	มากที่สุด	3
โดยรวม	4.67	0.49	มากที่สุด	-

จากตารางที่ 19 พบว่า ระดับความเหมาะสมขององค์ประกอบการดำเนินงานของเครือข่ายความร่วมมือ ด้านการปฏิบัติงานของเครือข่ายและการสะท้อนผล ทุกข้อมีค่าเฉลี่ยสูงกว่า 3.50 ขึ้นไป ถือว่าผ่านเกณฑ์การประเมินทุกข้อ โดยองค์ประกอบการดำเนินงานของเครือข่าย ด้านการปฏิบัติงานของเครือข่ายและการสะท้อนผล โดยรวมมีความเหมาะสมอยู่ในระดับมากที่สุด ($\overline{X}$ = 4.67, S.D. = 0.49) เมื่อพิจารณาเป็นรายข้อ พบว่า ข้อที่มีระดับความเหมาะสมสูงสุด คือ การปฏิบัติงานตามแผนกลยุทธ์ ($\overline{X}$ = 4.86, S.D. = 0.37) รองลงมา คือ การวิเคราะห์สภาพแวดล้อมและปัญหา ($\overline{X}$ = 4.71, S.D. = 0.48) การจัดทำแผนปฏิบัติการ/จัดสรรงบประมาณ ($\overline{X}$ = 4.71, S.D. = 0.48) การควบคุมเชิงกลยุทธ์ (Strategic Control) ($\overline{X}$ = 4.71, S.D. = 0.48) และการประเมินผลความสำเร็จของการปฏิบัติงาน ($\overline{X}$ = 4.71, S.D. = 0.48) และข้อที่มีระดับความเหมาะสมต่ำสุด คือ การระบุเป้าหมาย ($\overline{X}$ = 4.57, S.D. = 0.63) การจัดทำแผนกลยุทธ์ ($\overline{X}$ = 4.57, S.D. = 0.63) การตรวจสอบและประเมินผลกระบวนการปฏิบัติงาน ($\overline{X}$ = 4.57, S.D. = 0.63) และการประเมินผลโครงการและการรายงานผล ($\overline{X}$ = 4.57, S.D. = 0.63)

ระยะที่ 2 ผลการสร้างและประเมินรูปแบบเครือข่ายความร่วมมือเพื่อพัฒนาคุณภาพการจัดการศึกษาของโรงเรียนอยุธยาวิทยาลัย สังกัดสำนักงานเขตพื้นที่การศึกษามัธยมศึกษา เขต 3

ขั้นตอนที่ 1 ผลการสร้างรูปแบบเครือข่ายความร่วมมือเพื่อพัฒนาคุณภาพการจัดการศึกษาของโรงเรียนอยุธยาวิทยาลัย

ผู้วิจัยนำผลจากการศึกษากระบวนการสร้างเครือข่าย และองค์ประกอบของเครือข่ายความร่วมมือเพื่อพัฒนาคุณภาพการจัดการศึกษาจากระยะที่ 1 มาเป็นกรอบแนวคิดเพื่อการจัดทำร่างรูปแบบเครือข่ายความร่วมมือเพื่อพัฒนาคุณภาพการจัดการศึกษาของโรงเรียนอยุธยาวิทยาลัย โดยมีรายละเอียด ดังนี้

1. หลักการและเหตุผล

พระราชบัญญัติการศึกษาแห่งชาติ พ.ศ. 2542 ที่แก้ไขเพิ่มเติม (ฉบับที่ 2) พ.ศ. 2545 และฉบับที่ 3 พ.ศ. 2553 มีความมุ่งหมายที่จะจัดการศึกษาเพื่อพัฒนาคนไทยให้เป็นมนุษย์ที่สมบูรณ์ เป็นคนดีมีความสามารถและอยู่ร่วมกับสังคมอย่างมีความสุข การดำเนินงานตามแนวทางการปฏิรูปการศึกษาให้บรรลุเป้าหมายอย่างมีพลัง และมีประสิทธิภาพ จำเป็นต้องยึดเงื่อนไข และหลักการสำคัญของการปฏิรูปการศึกษาของกระทรวงศึกษาธิการ คือ 1) ให้โรงเรียนเป็นศูนย์กลางในการตัดสินใจ (School - based Decision Making) เป็นแนวคิดที่มุ่งให้โรงเรียนเป็นอิสระในการตัดสินใจด้วยตนเอง โดยยึดประโยชน์ที่จะเกิดกับผู้เรียนเป็นสำคัญ 2) การให้ความร่วมมือ (Collaboration) กำหนดให้บุคคลหลายฝ่ายที่เกี่ยวข้องกับการศึกษาหรือผู้มีส่วนได้ส่วนเสียในการจัดการศึกษา เข้ามามีส่วนร่วมเป็นคณะกรรมการร่วมแสดงความคิดเห็น หรือร่วมกำกับ ดูแล เป็นต้น 3) ใช้การกระจายอำนาจ (Decentralization) ในการบริหารจัดการ ได้แก่ ด้านการบริหาร ด้านวิชาการ ด้านงบประมาณ ด้านการบริหารบุคคล ด้านการบริหารทั่วไป โดยให้คณะกรรมการสำนักงานเขตพื้นที่การศึกษา สถานศึกษาเป็นผู้รับผิดชอบ และ 4) ความรับผิดชอบตรวจสอบได้ (Accountability) มีการกำหนดหน้าที่ความรับผิดชอบ และภารกิจของผู้รับผิดชอบ หลักความรับผิดชอบนี้ถือว่าใครได้รับมอบหมายหน้าที่ใดต้องรับผิดชอบงานนั้นให้เกิดผลดีที่สุด และต้องสามารถตรวจสอบความสำเร็จได้ เพื่อเป็นหลักประกันคุณภาพการศึกษาให้เกิดขึ้น เพื่อให้สถานศึกษาระดับการศึกษาขั้นพื้นฐานมีความคล่องตัว และมีอิสระในการบริหารจัดการ ทั้งด้านวิชาการ งบประมาณ การบริหารบุคคล และการบริหารทั่วไป แต่จากการดำเนินการที่ผ่านมา ได้กำหนดแนวทางการดำเนินงานเพื่อพัฒนาประสิทธิภาพสถานศึกษา คือ การบริหารส่งเสริมและสนับสนุน การจัดการศึกษาของสถานศึกษา ทั้งนี้ การดำเนินการดังกล่าวให้คำนึงถึงผลกระทบต่อประสิทธิภาพ ความคุ้มค่าและการบริหารจัดการอย่างที่อาศัยความร่วมมือของบุคคล ครอบครัว ชุมชน องค์กรปกครองส่วนท้องถิ่น องค์กรวิชาชีพ สถาบันศาสนา สถานประกอบการ และสถาบันสังคมอื่น ๆ เพื่อพัฒนาให้สามารถดำรงอยู่ตามความจำเป็นอย่างมีคุณภาพและประสิทธิภาพ

กระทรวงศึกษาธิการได้สรุปผลนวัตกรรมการบริหารจัดการ ซึ่งเป็นวิธีการปฏิบัติที่เป็นเลิศ (Best Practices) เพื่อนำมาวิเคราะห์และสังเคราะห์รูปแบบที่เป็นแบบอย่าง เพื่อให้สามารถขยายผลให้กว้างขวางขึ้น รวมทั้งเพื่อให้การพัฒนาคุณภาพและประสิทธิภาพการจัดการศึกษา ส่งผลต่อคุณภาพนักเรียนตามคุณลักษณะที่พึงประสงค์ของหลักสูตร ดังนั้น จึงเสนอแนะให้มียุทธศาสตร์และเงื่อนไขในการดำเนินการ ได้แก่ ยุทธศาสตร์ศูนย์โรงเรียน (School Center) และยุทธศาสตร์เครือข่ายความร่วมมือ (Collaborative Networks) ซึ่งการสร้างเครือข่ายความร่วมมือ ที่อยู่บนพื้นฐานของความเข้าใจในวัตถุประสงค์ของการทำงานร่วมกัน การแบ่งงานกันทำการแบ่งปันความรู้และประสบการณ์ร่วมกันบทบาทของความร่วมมือจะขยายออกไปจากการให้ความร่วมมือทางด้านการศึกษาไปสู่ความร่วมมือในการสร้างความเข้มแข็งในด้านอื่น ๆ อีกด้วย โดยการสร้างเครือข่ายความร่วมมือที่อยู่บนพื้นฐานของความเข้าใจในวัตถุประสงค์การทำงานร่วมกัน การแบ่งงานกันทำการแบ่งปันความรู้และประสบการณ์ร่วมกัน บทบาทของความร่วมมือจะแผ่ขยายออกไป จากการให้ความร่วมมือทางด้านการศึกษาไปสู่ความร่วมมือในการสร้างความเข้มแข็งในด้านอื่น ๆ อีกด้วย โดยเฉพาะสถานศึกษาขั้นพื้นฐานสมควรจัดกลุ่มบุคคล หรือองค์กรหน่วยงานที่สมัครใจที่จะทำ

กิจกรรมร่วมกันในลักษณะของเครือข่ายความร่วมมือภายใต้หลักการกระจายอำนาจ และความเป็นนิติบุคคล โดยมีผู้บริหารสถานศึกษาเป็นผู้นำทางการศึกษา เพื่อให้สถานศึกษาสามารถจัดการศึกษาได้อย่างเหมาะสม คล่องตัว มีคุณภาพและมีประสิทธิภาพ ตามเจตนารมณ์ของการปฏิรูปการศึกษา โดยคำนึงถึงองค์ประกอบหลักของเครือข่ายความร่วมมือ ได้แก่ กิจกรรมสำคัญที่เสริมประสิทธิภาพการดำเนินภารกิจของเครือข่าย เทคนิควิธีการพัฒนาสมาชิก กระบวนการเสริมสร้างพลังอำนาจ คุณลักษณะที่ดีของสมาชิกและผู้นำเครือข่าย และการปฏิบัติงานของเครือข่ายและการสะท้อนผลในการจัดการศึกษาของประเทศไทย

โรงเรียนอยุธยาวิทยาลัย สังกัดสำนักงานเขตพื้นที่การศึกษามัธยมศึกษา เขต 3 มีภารกิจหลักที่สำคัญ คือ การจัดการศึกษาระดับการศึกษาขั้นพื้นฐานอย่างทั่วถึงและมีคุณภาพตามมาตรฐานการเรียนรู้ตามหลักสูตรแกนกลางการศึกษาขั้นพื้นฐาน พุทธศักราช 2551 เพื่อให้เด็กในวัยเรียนทุกคนได้เรียนอย่างทั่วถึงมีการบริหารจัดการศึกษาอย่างมีคุณภาพ จากสภาพบริบทด้านสังคม เศรษฐกิจ การเมือง และอื่น ๆ ที่เปลี่ยนแปลง ส่งผลให้โรงเรียนอยุธยาวิทยาลัย สังกัดสำนักงานเขตพื้นที่การศึกษามัธยมศึกษา เขต 3 เป็นโรงเรียนมัธยมศึกษาขนาดใหญ่พิเศษ มีนักเรียนเพิ่มมากขึ้นอย่างต่อเนื่อง ปีการศึกษา 2562 จากการสังเคราะห์รายงานผลการประเมินตนเอง (SAR) พบว่าโรงเรียนอยุธยาวิทยาลัยประสบปัญหา คือ 1) ปัญหาด้านคุณภาพการจัดการศึกษาค่อนข้างต่ำ 2) ปัญหาด้านการบริหารจัดการ 3) ปัญหาด้านการเรียนการสอน 4) โรงเรียนอยุธยาวิทยาลัยอยู่ในชุมชนประชากรมีฐานะยากจนทำให้ไม่มีศักยภาพในการระดมทรัพยากรเพื่อนำมาช่วยสนับสนุนการจัดการศึกษาให้กับโรงเรียน 5) ปัญหาการขาดแคลนครู จำนวนครูไม่ครบชั้น ครูไม่ครบตามรายวิชาเอก ต้องใช้ครูวิชาเอกอย่างหนึ่งไปสอนอีกวิชาหนึ่ง มีปัญหาครูย้ายออกบ่อย ครูขาดขวัญและกำลังใจ และครูไม่สามารถจัดกิจกรรมการเรียนการสอนที่หลากหลายได้ จึงส่งผลทำให้ประสิทธิภาพและคุณภาพของการจัดการศึกษาไม่เป็นไปตามเป้าหมาย (โรงเรียนอยุธยาวิทยาลัย, 2563) จากการประชุมร่วมกันของผู้บริหารสถานศึกษาและคณะครู เพื่อแก้ปัญหาดังกล่าว สรุปว่าควรมีการสร้างเครือข่ายความร่วมมือเพื่อพัฒนาคุณภาพการจัดการศึกษา โดยควรมีรูปแบบที่เหมาะสมกับบริบทของโรงเรียนอยุธยาวิทยาลัย โดยเครือข่ายความร่วมมือควรมีจุดมุ่งหมายร่วมกันที่ชัดเจน คือ การพัฒนาคุณภาพการจัดการศึกษา ซึ่งจะทำให้เกิดพลังในการรับฟังจากผู้มีส่วนได้ส่วนเสีย การใช้เครือข่ายเป็นเวทีสำหรับแลกเปลี่ยนความคิดและประสบการณ์ สร้างการทำงานเป็นทีมที่จะเป็นฐานสำคัญในการพัฒนาการจัดการศึกษาของโรงเรียนอยุธยาวิทยาลัยให้ประสบผลสำเร็จ

2. วัตถุประสงค์

2.1 เพื่อสร้างและพัฒนาเครือข่ายความร่วมมือเพื่อพัฒนาคุณภาพการจัดการศึกษาระหว่างผู้บริหารสถานศึกษา ครูและบุคลากรทางการศึกษา และคณะกรรมการสถานศึกษาขั้นพื้นฐาน

2.2 เพื่อกำหนดทิศทางในการพัฒนาคุณภาพการจัดการศึกษาของโรงเรียนอยุธยาวิทยาลัยตามรูปแบบเครือข่ายความร่วมมือ

2.3 เพื่อจัดทำแผนงาน โครงการ และแผนปฏิบัติพัฒนาคุณภาพการจัดการศึกษาของโรงเรียนอยุธยาวิทยาลัยตามรูปแบบเครือข่ายความร่วมมือ

2.4 เพื่อประเมินผลการปฏิบัติงานตามแผนงาน โครงการ และแผนปฏิบัติการของโรงเรียนอยุธยาวิทยาลัยตามรูปแบบเครือข่ายความร่วมมือ

3. กระบวนการสร้างเครือข่ายความร่วมมือ

กระบวนการสร้างเครือข่ายความร่วมมือ ประกอบด้วย 5 ขั้นตอน คือ 1) ขั้นตระหนักถึงความจำเป็นในการสร้างเครือข่าย 2) ขั้นประสานหน่วยงาน 3) ขั้นสร้างพันธสัญญาร่วมกัน 4) ขั้นบริหารจัดการเครือข่าย และ 5) ขั้นพัฒนาและรักษาความสัมพันธ์ โดยแต่ละขั้นตอนมีรายละเอียดดังนี้

3.1 ขั้นตระหนักถึงความจำเป็นในการสร้างเครือข่าย

กระบวนการสร้างเครือข่ายความร่วมมือเพื่อพัฒนาคุณภาพการจัดการศึกษาของโรงเรียนอยุธยาวิทยาลัย ขั้นตระหนักถึงความจำเป็นในการสร้างเครือข่าย ประกอบด้วย 1) ผู้บริหารโรงเรียนต้องสร้างความตระหนักแก่สมาชิกในองค์กรเพื่อการพัฒนา 2) องค์กรต้องมีความเชื่อมั่นในศักยภาพของตนเอง 3) สมาชิกต้องมีความซื่อสัตย์และจริงใจต่อกันและกัน 4) สมาชิกที่เข้าร่วมต้องศรัทธาเครือข่ายด้วยความเต็มใจ 5) สมาชิกต้องยอมรับในวัฒนธรรมองค์กรร่วมกัน 6) สมาชิกต้องตระหนักถึงความสำคัญของเครือข่ายอยู่เสมอ 7) เครือข่ายต้องมีความพร้อมและควรมีการเตรียมกลุ่มหรือเตรียมเครือข่าย และ 8) กลุ่มบุคคลหน่วยงาน/องค์กรที่จะรวมตัวเป็นเครือข่ายต้องมีเป้าหมายและความต้องการเหมือนกัน

3.2 ขั้นประสานหน่วยงาน

กระบวนการสร้างเครือข่ายความร่วมมือเพื่อพัฒนาคุณภาพการจัดการศึกษาของโรงเรียนอยุธยาวิทยาลัย ขั้นประสานหน่วยงาน ประกอบด้วย 1) มีการประชาสัมพันธ์แลกเปลี่ยนข้อมูลข่าวสารทักษะความรู้ 2) มีการเชื่อมโยงสมาชิกที่ไม่มีโอกาสติดต่อกันเพื่อให้เข้ากันได้อย่างมีประสิทธิภาพ 3) สื่อสารให้สมาชิกเครือข่ายสนใจทำกิจกรรมร่วมกัน 4) ชี้ให้สมาชิกเครือข่ายเห็นสภาพปัญหาและประเด็นการพัฒนาร่วมกัน 5) ประสานหน่วยงาน/องค์กรเครือข่ายที่เป็นแหล่งวิชาการ และแหล่งทุนเพื่อการให้ความช่วยเหลือ และ 6) เสนอโครงการความร่วมมือเพื่อการแบ่งปันทักษะและประสบการณ์แก่เครือข่าย

3.3 ขั้นสร้างพันธสัญญาร่วมกัน

กระบวนการสร้างเครือข่ายความร่วมมือเพื่อพัฒนาคุณภาพการจัดการศึกษาของโรงเรียนอยุธยาวิทยาลัย ขั้นสร้างพันธสัญญาร่วมกัน ประกอบด้วย 1) กำหนดและสร้างข้อตกลงเป็นพันธสัญญาร่วมกัน 2) สมาชิกเครือข่ายต้องมีความเอื้อเฟื้อเผื่อแผ่และมีความจริงใจต่อเพื่อนร่วมงานในเครือข่าย 3) สมาชิกเครือข่ายควรกำหนดวัตถุประสงค์และข้อตกลงในการทำงานร่วมกัน 4) ควรมีบุคลากรฝ่ายกำกับติดตามและประเมินผลแบบมีส่วนร่วม 5) ควรกำหนดบทบาทของสมาชิกให้ชัดเจน 6) สมาชิกควรสร้างส่งเสริมและดำรงไว้ซึ่งความสัมพันธ์อันดีต่อกัน 7) ต้องมีการสื่อสารแบบสองทางและสื่อสารอย่างทั่วถึง 8) ควรกำหนดให้มีกระบวนการเรียนรู้ร่วมกันพัฒนางานอย่างเป็นพลวัต และ 9) สมาชิกควรมีการแลกเปลี่ยนเรียนรู้และดำเนินงานตามแผนอย่างเป็นระบบ

3.4 ขั้นบริหารจัดการเครือข่าย

กระบวนการสร้างเครือข่ายความร่วมมือเพื่อพัฒนาคุณภาพการจัดการศึกษาของโรงเรียนอยุธยาวิทยาลัย ขั้นบริหารจัดการเครือข่าย ประกอบด้วย 1) การวางแผนและการกำหนดนโยบายขององค์กรมีความชัดเจน 2) การนำแผนสู่การปฏิบัติทุกระดับเป็นไปตามขั้นตอน และระยะเวลาที่กำหนด 3) การบริหารจัดการมีระบบ ระเบียบ และแบบแผนที่สอดคล้องกับแผน

ยุทธศาสตร์การพัฒนา 4) เครือข่ายมีการสื่อสารระหว่างผู้นำกับสมาชิกเครือข่ายอย่างหลากหลายรูปแบบ 5) การจัดระบบ และการพัฒนาฐานข้อมูลในการบริหารและการจัดการช่วยให้การปฏิบัติงานมีประสิทธิภาพและประสิทธิผลเป็นอย่างดี 6) การส่งเสริม สนับสนุนให้บุคลากรได้ปฏิบัติงานตามบทบาทหน้าที่ของตนได้อย่างเหมาะสม 7) การสร้างขวัญ แรงจูงใจ และค่านิยมให้บุคลากรปฏิบัติงานอย่างเต็มความรู้ ความสามารถและศักยภาพของตน และ 8) ควรมีการควบคุมตรวจสอบ ติดตามและประเมินผลการบริหารจัดการเครือข่าย

3.5 ขั้นพัฒนาและรักษาความสัมพันธ์

กระบวนการสร้างเครือข่ายความร่วมมือเพื่อพัฒนาคุณภาพการจัดการศึกษาของโรงเรียนอยุธยาวิทยาลัย ขั้นพัฒนาและรักษาความสัมพันธ์ ประกอบด้วย 1) เครือข่ายควรมีการสร้างนวัตกรรมใหม่และการจัดการความรู้ที่ต่อเนื่อง 2) สมาชิกในเครือข่ายต้องความสัมพันธ์ต่อกันในลักษณะของกัลยาณมิตรที่แท้จริง 3) ควรมีการส่งเสริมให้สมาชิกมีอิสระในความคิด ให้เกียรติกันยอมรับความคิดเห็นของกันและกัน 4) เครือข่ายควรมีการเสริมสร้างวัฒนธรรมเครือข่ายเพื่อขจัดความขัดแย้งและมีการสร้างผู้นำองค์กรและสมาชิกเครือข่าย 5) องค์กรเครือข่ายควรมีการเสริมสร้างกิจกรรมสาธารณะและเวทีแห่งการแลกเปลี่ยนเรียนรู้สรุปและทบทวนสิ่งที่ได้เรียนรู้ร่วมกัน 6) มีบรรยากาศแบบพลังเกื้อกูล สามัคคี ช่วยเหลือซึ่งกันและกัน และมีกระบวนการทำงานที่เชื่อมประสานจุดเล็กและขยายไปสู่หน่วยใหญ่ 7) ควรมีการเสริมสร้างผู้นำรุ่นใหม่ในเครือข่ายอย่างต่อเนื่อง 8) ควรมีการให้ความช่วยเหลือและแก้ไขปัญหาภายในเครือข่าย และ 9) เครือข่ายควรมีการบริหารจัดการข้อมูลที่ทันสมัยและเหมาะสมกับการใช้งาน 10) ควรมีการรักษาสัมพันธภาพที่ดีระหว่างสมาชิกเครือข่ายทุกระดับให้มีความสัมพันธ์ที่แน่นแฟ้นต่อกัน 11) เครือข่ายควรมีการกำหนดและสร้างระบบแรงจูงใจในการทำงาน และ 12) เครือข่ายต้องส่งเสริมการใช้เทคโนโลยีในการพัฒนาฐานข้อมูลสารสนเทศและมีการสร้างสรรค์กิจกรรมใหม่ ๆ

4. องค์ประกอบของเครือข่ายความร่วมมือเพื่อพัฒนาคุณภาพการจัดการศึกษา

องค์ประกอบของเครือข่ายความร่วมมือเพื่อพัฒนาคุณภาพการจัดการศึกษา ประกอบด้วย 6 ด้าน คือ 1) กิจกรรมสำคัญที่เสริมประสิทธิภาพการดำเนินภารกิจของเครือข่าย 2) ขอบข่ายและภารกิจการบริหารจัดการสถานศึกษาของเครือข่าย 3) เทคนิค/วิธีการพัฒนาสมาชิกเครือข่าย 4) กระบวนการเสริมสร้างพลังอำนาจ (Empowerment) ของเครือข่าย 5) คุณลักษณะที่ดีของผู้นำเครือข่าย และ 6) การปฏิบัติงานของเครือข่ายและการสะท้อนผล โดยแต่ละขั้นตอนมีรายละเอียดดังนี้

4.1 ด้านกิจกรรมสำคัญที่เสริมประสิทธิภาพการดำเนินภารกิจของเครือข่าย

องค์ประกอบของเครือข่ายความร่วมมือเพื่อพัฒนาคุณภาพการจัดการศึกษาด้านกิจกรรมสำคัญที่เสริมประสิทธิภาพการดำเนินภารกิจของเครือข่าย ประกอบด้วย 1) การมีวิสัยทัศน์ร่วม 2) การมีส่วนร่วมของสมาชิก 3) การปฏิสัมพันธ์เชิงแลกเปลี่ยน 4) การติดต่อสื่อสาร 5) การเสริมสร้างกระบวนการเรียนรู้และการปรับตัว 6) การพัฒนากิจกรรมและความเคลื่อนไหวทางการศึกษา 7) การพัฒนาสมาชิกเครือข่ายอย่างต่อเนื่อง และ 8) การติดตามและประเมินผลการปฏิบัติงาน

4.2 ด้านขอบข่ายและภารกิจการบริหารจัดการสถานศึกษาของเครือข่าย

องค์ประกอบของเครือข่ายความร่วมมือเพื่อพัฒนาคุณภาพการจัดการศึกษาด้านขอบข่ายและภารกิจการบริหารจัดการสถานศึกษาของเครือข่าย ประกอบด้วย **การบริหารงานวิชาการ** ได้แก่ 1) การพัฒนาหลักสูตรสถานศึกษา 2) การพัฒนากระบวนการจัดการเรียนรู้ 3) การพัฒนาและใช้แหล่งเรียนรู้ภายในและภายนอกสถานศึกษา 4) การแนะแนวการศึกษา 5) การพัฒนาระบบประกันคุณภาพภายในสถานศึกษาเพื่อการประเมินภายนอก **การบริหารงานงบประมาณ** ได้แก่ 6) การส่งเสริมการระดมทุนเพื่อการศึกษาและการพัฒนา 7) การมีส่วนร่วมในการจัดการทรัพยากร 8) การประสานร่วมมือกับผู้รับผิดชอบแหล่งทรัพยากรเพื่อสนับสนุนการจัดการศึกษา 9) การพัฒนาระบบสารสนเทศด้านทรัพยากรทางการศึกษา 10) การจัดทำแผนเกี่ยวกับการดำเนินการหารายได้ของสถานศึกษา 11) การจัดหาผลประโยชน์จากทรัพย์สิน 12) การควบคุมดูแลบำรุงรักษาและจำหน่ายพัสดุ 13) การปฏิบัติงานกองทุนเพื่อการศึกษา **การบริหารงานบุคคล** ได้แก่ 14) การพัฒนาครูด้านการจัดการเรียนรู้โดยเน้นผู้เรียนเป็นสำคัญ 15) การนำเทคโนโลยีมาประยุกต์ใช้ในการพัฒนาบุคคล 16) การส่งเสริมและพัฒนาจริยธรรมครู 17) การส่งเสริมให้บุคลากรครูมีวิทยฐานะสูงขึ้น 18) การบริหารโดยใช้หลักธรรมาภิบาล 19) การมีส่วนร่วมของผู้มีส่วนเกี่ยวข้อง 20) การประเมินผลการปฏิบัติงานที่นำเอาการพัฒนาวิชาชีพมามีส่วนเกี่ยวข้อง และ 21) การส่งเสริมยกย่องเชิดชูเกียรติ และ **การบริหารงานทั่วไป** ได้แก่ 22) การสร้างวิสัยทัศน์ร่วมกัน 23) การระดมทรัพยากรเพื่อการศึกษา 24) การประสานงานเครือข่ายอย่างต่อเนื่อง 25) การจัดระบบควบคุมภายใน 26) การประเมินสถานศึกษา และรายงาน SAR ตามสภาพจริง 27) การพัฒนามาตรฐานการปฏิบัติงาน 28) การดูแลอาคารสถานที่และสภาพแวดล้อม 29) การทัศนศึกษา 30) การประชาสัมพันธ์งานการศึกษา และ 31) การปรับเปลี่ยนพฤติกรรมในการลงโทษนักเรียน

4.3 ด้านเทคนิค/วิธีการพัฒนาสมาชิกเครือข่าย

องค์ประกอบของเครือข่ายความร่วมมือเพื่อพัฒนาคุณภาพการจัดการศึกษาด้านเทคนิค/วิธีการพัฒนาสมาชิกเครือข่าย ประกอบด้วย 1) การศึกษาดูงาน 2) การฝึกอบรม/การประชุมเชิงปฏิบัติการ 3) การพัฒนาบุคลากรด้วย ICT 4) การสร้างชุมชนการเรียนรู้ทางวิชาชีพ (PLC) และ 5) การนิเทศแบบ Coaching & Mentoring

4.4 ด้านกระบวนการเสริมสร้างพลังอำนาจ (Empowerment) ของเครือข่าย

องค์ประกอบของเครือข่ายความร่วมมือเพื่อพัฒนาคุณภาพการจัดการศึกษาด้านกระบวนการเสริมสร้างพลังอำนาจ (Empowerment) ของเครือข่าย ประกอบด้วย 1) สร้างความตระหนัก 2) มอบหมายอำนาจหน้าที่ 3) ให้อิสระในการทำงาน 4) เสริมสร้างความรู้ ทักษะ ความสามารถ 5) สนับสนุนทรัพยากรที่จำเป็น 6) จัดบรรยากาศแลกเปลี่ยนเรียนรู้ 7) ส่งเสริมการสร้างขวัญและกำลังใจ 8) สร้างความไว้วางใจ และ 9) ยอมรับในผลการปฏิบัติงาน

4.5 ด้านคุณลักษณะที่ดีของผู้นำเครือข่าย

องค์ประกอบของเครือข่ายความร่วมมือเพื่อพัฒนาคุณภาพการจัดการศึกษาด้านคุณลักษณะที่ดีของผู้นำเครือข่าย ประกอบด้วย 1) มีภาวะผู้นำทางวิชาการสูง 2) มีความรับผิดชอบสูง 3) มีความคิดริเริ่มสร้างสรรค์ 4) มีความเป็นประชาธิปไตย 5) มีมนุษยสัมพันธ์จริงใจต่อเพื่อนร่วมงาน และ 6) มีความสามารถในการสื่อความคิด

4.6 ด้านการปฏิบัติงานของเครือข่ายและการสะท้อนผล

องค์ประกอบของเครือข่ายความร่วมมือเพื่อพัฒนาคุณภาพการจัดการศึกษา ด้านการปฏิบัติงานของเครือข่ายและการสะท้อนผล ประกอบด้วย 1) การวิเคราะห์สภาพแวดล้อมและปัญหา 2) การกำหนดทิศทาง 3) การจัดทำแผนกลยุทธ์ 4) การจัดทำแผนปฏิบัติการ/จัดสรรงบประมาณ 5) การปฏิบัติงานตามแผนกลยุทธ์ 6) การประเมินผล และ 7) การรายงานผล

จากนั้นผู้วิจัยได้ (ร่าง) รูปแบบเครือข่ายความร่วมมือเพื่อพัฒนาคุณภาพการจัดการศึกษาของโรงเรียนอยุธยาวิทยาลัย สังกัดสำนักงานเขตพื้นที่การศึกษามัธยมศึกษา เขต 3 แล้วจึงได้ดำเนินการจัดประชุม ผู้บริหารสถานศึกษา คณะกรรมการสถานศึกษาขั้นพื้นฐาน ครูและบุคลากรทางการศึกษาในโรงเรียนอยุธยาวิทยาลัย สังกัดสำนักงานเขตพื้นที่การศึกษามัธยมศึกษา เขต 3 ประกอบด้วย ผู้บริหารสถานศึกษา จำนวน 4 คน คณะกรรมการสถานศึกษาขั้นพื้นฐาน จำนวน 13 คน ครูและบุคลากรทางการศึกษา จำนวน 21 คน รวมจำนวน 38 คน เพื่อวิพากษ์และตรวจสอบ (ร่าง) รูปแบบเครือข่ายความร่วมมือเพื่อพัฒนาคุณภาพการจัดการศึกษาของโรงเรียนอยุธยาวิทยาลัย สังกัดสำนักงานเขตพื้นที่การศึกษามัธยมศึกษา เขต 3 ซึ่งดำเนินการเมื่อวันที่ 4 สิงหาคม พ.ศ. 2563 ณ ห้องประชุมพระราชทาน รัชกาลที่ 8 โรงเรียนอยุธยาวิทยาลัย สังกัดสำนักงานเขตพื้นที่การศึกษามัธยมศึกษา เขต 3 ซึ่งผู้บริหารสถานศึกษา คณะกรรมการสถานศึกษาขั้นพื้นฐาน ครูและบุคลากรทางการศึกษาได้แสดงความคิดเห็นและให้ข้อเสนอแนะเกี่ยวกับรูปแบบเครือข่ายความร่วมมือเพื่อพัฒนาคุณภาพการจัดการศึกษาของโรงเรียนอยุธยาวิทยาลัย สังกัดสำนักงานเขตพื้นที่การศึกษามัธยมศึกษา เขต 3 ซึ่งจากผลการบันทึกการประชุมผลปรากฏดังนี้

1. กระบวนการสร้างเครือข่ายความร่วมมือเพื่อพัฒนาคุณภาพการจัดการศึกษาของโรงเรียนอยุธยาวิทยาลัย สังกัดสำนักงานเขตพื้นที่การศึกษามัธยมศึกษา เขต 3 ประกอบด้วย ขั้นตระหนักถึงความจำเป็นในการสร้างเครือข่าย ขั้นประสานหน่วยงาน/องค์กรเครือข่าย ขั้นสร้างพันธสัญญาร่วมกัน ขั้นบริหารจัดการเครือข่าย ขั้นพัฒนาและรักษาความสัมพันธ์อย่างต่อเนื่อง ที่ประชุมมีมติเห็นสอดคล้องกันว่า สิ่งสำคัญในขั้นตอนการสร้างเครือข่ายการพัฒนาคุณภาพการศึกษาให้ประสบความสำเร็จ คือ การสร้างความตระหนักแก่สมาชิกในองค์กร ให้สมาชิกยอมรับในวัฒนธรรมองค์กรร่วมกัน เข้าร่วมเครือข่ายด้วยความเต็มใจ ทั้งนี้ต้องสร้างความเชื่อมั่นในศักยภาพของตนเอง ความซื่อสัตย์และความจริงใจต่อกันและกันของสมาชิกอีกด้วย และขั้นประสานหน่วยงาน องค์กรเครือข่ายนี้ต้องมีการประชาสัมพันธ์แลกเปลี่ยน ข้อมูลข่าวสารต่าง ๆ รวมถึงความรู้ ทักษะมีการเชื่อมโยงสมาชิกที่ไม่มีโอกาสติดต่อกันเพื่อให้เข้ากันได้ สื่อสารให้เกิดความสนใจร่วมกันกำหนดและสร้างข้อตกลงเป็นพันธสัญญาร่วมกัน นอกจากนี้ขั้นบริหารจัดการเครือข่ายนั้น เครือข่ายต้องมีกระบวนการดำเนินงานอย่างมีระบบ กล่าวคือ ต้องมีการจัดทำแผน ปฏิบัติตามแผน มีการประเมินผล มีการกำหนดโครงสร้างและบทบาทหน้าที่ และที่ขาดไม่ได้ คือ การควบคุมตรวจสอบ และขั้นพัฒนาและรักษาความสัมพันธ์สมาชิกในเครือข่ายต้องเป็นกัลยาณมิตรต่อกัน มีความสัมพันธ์แน่นแฟ้นต่อกัน มีบรรยากาศแบบพลังเกื้อกูลสามัคคี ทำงานเป็นทีม ยอมรับความคิดเห็นของกันและกัน รักษาสัมพันธภาพที่ดีระหว่างสมาชิกทุกระดับ มีการขจัดความขัดแย้ง เสริมสร้างกิจกรรมแลกเปลี่ยนเรียนรู้ และที่ขาดไม่ได้คือความโปร่งใสตรวจสอบได้ของเครือข่ายจะทำให้ความสัมพันธ์พัฒนาขึ้นเรื่อย ๆ รวมทั้งยังต้องรักษาความสัมพันธ์อย่างต่อเนื่อง จะต้องมีการสร้างผู้นำรุ่นใหม่อย่างต่อเนื่อง มีการจัด

กิจกรรมร่วมกันที่ดำเนินอย่างต่อเนื่อง มีการรักษาสัมพันธภาพที่ดีระหว่างสมาชิกเครือข่าย กำหนดกลไกสร้างระบบจูงใจ จัดหาทรัพยากรสนับสนุนเพียงพอ รวมถึงการให้ความช่วยเหลือและช่วยแก้ไขปัญหา และให้เกียรติยกย่องชมเชยให้รางวัลเมื่อการปฏิบัติงานสำเร็จได้ผลเป็นที่ประจักษ์

2. องค์ประกอบของเครือข่ายความร่วมมือเพื่อพัฒนาคุณภาพการจัดการศึกษาของโรงเรียนอยุธยาวิทยาลัย สังกัดสำนักงานเขตพื้นที่การศึกษามัธยมศึกษา เขต 3 ประกอบด้วย กลุ่มคนที่สถานศึกษาได้สร้างเครือข่ายความร่วมมือ ซึ่งได้แก่ ผู้บริหารสถานศึกษา ครูและบุคลากรทางการศึกษา และคณะกรรมการสถานศึกษาขั้นพื้นฐาน ซึ่งควรเป็นเครือข่ายแบบโครงสร้างทุกช่องทาง (all-channel network) ซึ่งเป็นเครือข่ายการสื่อสารที่สมาชิกทุกคนสามารถติดต่อกับสมาชิกคนอื่นได้โดยตรงไม่ต้องผ่านสมาชิกคนอื่น ๆ ทั้งในการรับข่าวและส่งข่าวอาจถือได้ว่าเป็นเครือข่ายการสื่อสารที่สมบูรณ์ที่สุด เพราะไม่มีข้อจำกัด การสื่อสารของสมาชิกโดยเครือข่ายนี้จะเปิดโอกาสให้มีปฏิกิริยาย้อนกลับสูงที่สุดทำให้มีประสิทธิภาพมากที่สุด แสดงดังภาพประกอบที่ 8

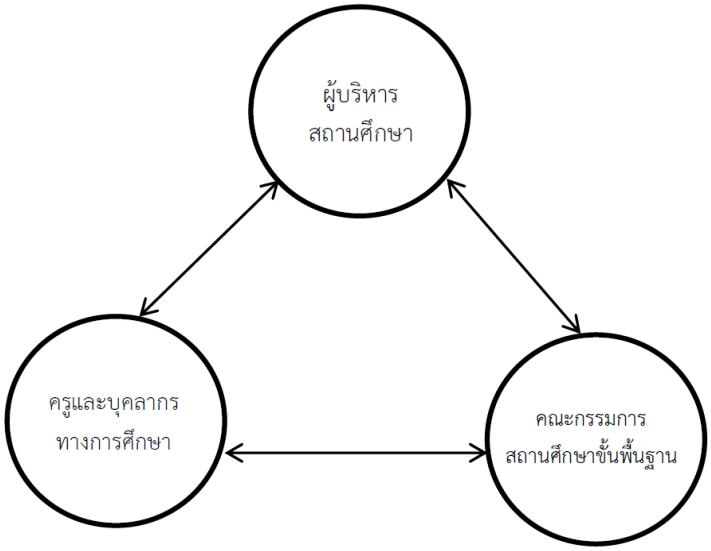

ภาพประกอบที่ 8 สมาชิกเครือข่ายความร่วมมือเพื่อพัฒนาคุณภาพการจัดการศึกษาของโรงเรียนอยุธยาวิทยาลัย

ส่วนกิจกรรมสำคัญที่เสริมประสิทธิภาพ การดำเนินภารกิจของเครือข่ายเทคนิค/วิธีการพัฒนาสมาชิกเครือข่ายกระบวนการเสริมสร้างพลังอำนาจ (Empowerment) คุณลักษณะที่ดีของสมาชิกและผู้นำเครือข่าย และการปฏิบัติงานของเครือข่ายและการสะท้อนผล ที่ประชุมมีมติเห็นสอดคล้องกันว่า กิจกรรมสำคัญที่เสริมประสิทธิภาพการดำเนินภารกิจของเครือข่าย ได้แก่ การสร้างวิสัยทัศน์ร่วมกัน การมีส่วนร่วมการมีปฏิสัมพันธ์เชิงแลกเปลี่ยนการติดต่อสื่อสารอย่างหลากหลาย การติดตามและประเมินผลการปฏิบัติงานเทคนิควิธีการพัฒนาสมาชิกเครือข่ายมีหลายวิธี เช่น การศึกษาดูงาน การฝึกอบรม/การประชุมเชิงปฏิบัติการ การพัฒนาบุคลากรด้วย ICT การสร้างชุมชนการเรียนรู้ทางวิชาชีพ (PLC) และการนิเทศแบบ Coaching and Mentoring การเสริมสร้างพลัง

อำนาจ ทำได้โดยการสร้างความตระหนัก การยอมรับในผลการปฏิบัติงาน การเสริมสร้างความรู้ทักษะความสามารถ การสร้างความไว้วางใจ การส่งเสริมการมีส่วนร่วมและการให้อิสระในการทำงาน การมอบหมายอำนาจหน้าที่ การจัดบรรยากาศแลกเปลี่ยนเรียนรู้และการสนับสนุนทรัพยากรที่จำเป็น ส่วนผู้นำและสมาชิกเครือข่ายต้องมีคุณลักษณะที่ดีจึงจะทำให้เครือข่ายเกิดการพัฒนาอย่างคงทนและต่อเนื่อง กล่าวคือ ต้องมีภาวะผู้นำทางวิชาการสูงมีความรับผิดชอบมีความคิดริเริ่มสร้างสรรค์ มีความเป็นประชาธิปไตย มีมนุษยสัมพันธ์ จริงใจต่อเพื่อนร่วมงานมีความเสียสละเพื่อส่วนรวม มีความสามารถในการสื่อสารและสร้างความสามัคคีในหมู่คณะรวมทั้งการปฏิบัติงานของเครือข่าย นอกจากนี้ในการปฏิบัติงานของเครือข่ายและการสะท้อนผล เพื่อความชัดเจนและไม่ซ้ำซ้อน ควรมีกระบวนการในการดำเนินงาน ดังนี้ 1) วิเคราะห์สภาพแวดล้อมและปัญหา 2) การกำหนดทิศทาง ได้แก่ วิสัยทัศน์ พันธกิจ เป้าประสงค์ 3) การจัดทำแผนกลยุทธ์ ได้แก่ แผนงาน โครงการ และแผนปฏิบัติการ 4) การจัดทำแผนปฏิบัติการ/จัดสรรงบประมาณ 5) การปฏิบัติงานตามแผนกลยุทธ์ 6) การตรวจสอบและประเมินผล และ 7) การรายงานผล

จากผลการประชุมวิพากษ์ (ร่าง) รูปแบบเครือข่ายความร่วมมือเพื่อพัฒนาคุณภาพการจัดการศึกษาของโรงเรียนอยุธยาวิทยาลัย เสร็จสิ้นลง ผู้วิจัยได้ดำเนินการปรับปรุงแก้ไขตามข้อเสนอแนะของมติที่ประชุม แสดงดังภาพประกอบที่ 9

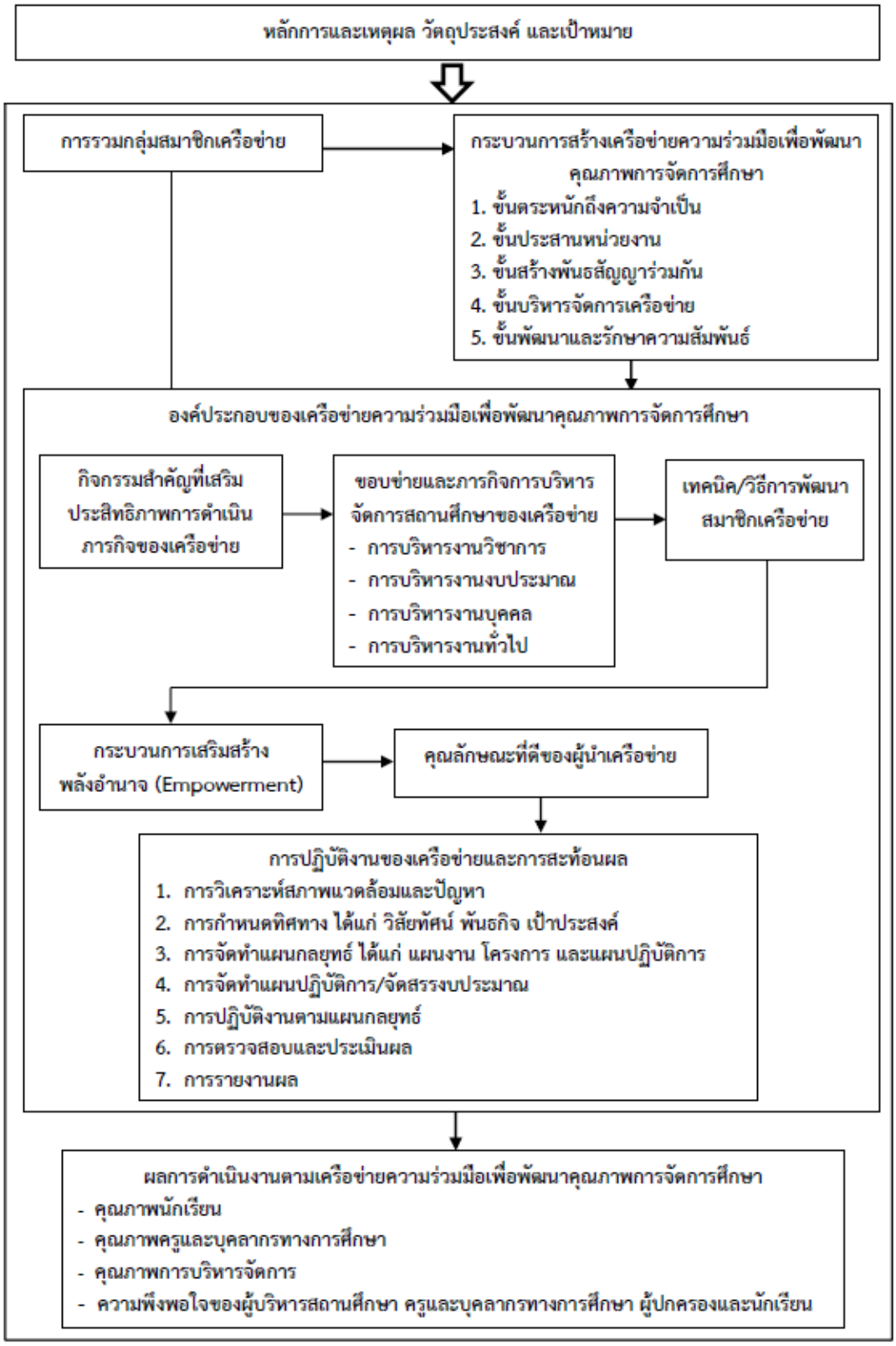

ภาพประกอบที่ 9 (ร่าง) รูปแบบเครือข่ายความร่วมมือเพื่อพัฒนาคุณภาพการจัดการศึกษาของโรงเรียนอยุธยาวิทยาลัย สังกัดสำนักงานเขตพื้นที่การศึกษามัธยมศึกษา เขต 3

เมื่อได้ (ร่าง) รูปแบบเครือข่ายความร่วมมือเพื่อพัฒนาคุณภาพการจัดการศึกษาของโรงเรียนอยุธยาวิทยาลัย สังกัดสำนักงานเขตพื้นที่การศึกษามัธยมศึกษา เขต 3 ผู้วิจัยจึงได้ดำเนินการจัดการประชุมสัมมนาอิงผู้ทรงคุณวุฒิ (Connoisseurship) จำนวน 7 คน เพื่อพิจารณาความถูกต้องและเหมาะสมของรูปแบบเครือข่ายความร่วมมือเพื่อพัฒนาคุณภาพการจัดการศึกษาของโรงเรียนอยุธยาวิทยาลัย และคู่มือการใช้รูปแบบเครือข่ายความร่วมมือเพื่อพัฒนาคุณภาพการจัดการศึกษาของโรงเรียนอยุธยาวิทยาลัย สังกัดสำนักงานเขตพื้นที่การศึกษามัธยมศึกษา เขต 3 โดยดำเนินการเมื่อวันที่ 4 สิงหาคม พ.ศ. 2563 ณ ห้องประชุมพระราชทาน รัชกาลที่ 8 โรงเรียนอยุธยาวิทยาลัย สังกัดสำนักงานเขตพื้นที่การศึกษามัธยมศึกษา เขต 3 ผลการประชุมสัมมนาฯ ผู้ทรงคุณวุฒิได้ให้ข้อเสนอแนะและข้อสังเกตเพิ่มเติมจากการประชุมสัมมนาฯ ซึ่งสามารถสรุปได้ดังนี้

1. การรวมกลุ่มสมาชิกเครือข่าย ควรแสดงรายละเอียดสมาชิก

2. กระบวนการสร้างเครือข่ายความร่วมมือเพื่อพัฒนาคุณภาพการจัดการศึกษา ผู้ทรงคุณวุฒิ เห็นว่า ขั้นตอนการสร้างเครือข่ายมีความเหมาะสม เพราะผ่านการศึกษาขั้นตอนการสร้างเครือข่ายที่ประกอบด้วย ขั้นตระหนักถึงความจำเป็นในการสร้างเครือข่าย ขั้นประสานหน่วยงาน/องค์กรเครือข่าย ขั้นสร้างพันธสัญญาร่วมกัน ขั้นบริหารจัดการการเครือข่าย ขั้นพัฒนาและขั้นรักษาความสัมพันธ์จากนักวิชาการที่ได้นำมาใช้ในการพัฒนางานโดยใช้เครือข่ายได้อย่างมีประสิทธิภาพ แสดงรายละเอียดแต่ละขั้นในรูปแบบ

3. การดำเนินงานตามองค์ประกอบของเครือข่ายความร่วมมือเพื่อพัฒนาคุณภาพการจัดการศึกษา ผู้ทรงคุณวุฒิเห็นว่า แนวทางการดำเนินงานของเครือข่ายที่ประกอบด้วยกิจกรรมสำคัญที่เสริมประสิทธิภาพการดำเนินภารกิจของเครือข่ายเทคนิค/วิธีการพัฒนาสมาชิกเครือข่ายกระบวนการเสริมสร้างพลังอำนาจ (Empowerment) คุณลักษณะที่ดีของสมาชิกและผู้นำเครือข่ายการปฏิบัติงานของเครือข่ายและการสะท้อนผลให้เขียนอยู่ในรูปเชิงปฏิบัติกิจกรรมที่สามารถนำไปปฏิบัติได้ง่ายขึ้น

4. การดำเนินงานตามองค์ประกอบของเครือข่ายความร่วมมือไม่ใช่ขั้นตอน ไม่ต้องทำลูกศรต่อเนื่อง

5. การประเมินผลการใช้รูปแบบ ผู้ทรงคุณวุฒิเห็นว่ากระบวนการประเมินรูปแบบสมบูรณ์และครอบคลุมแล้ว เพราะสอดคล้องกับวัตถุประสงค์ของรูปแบบที่กำหนดไว้

6. เงื่อนไขความสำเร็จของการนำรูปแบบไปใช้ ผู้ทรงคุณวุฒิเห็นว่าเงื่อนไขความสำเร็จควรปรับเพิ่มเงื่อนไขด้านการติดตาม ตรวจสอบ (Monitoring) ด้วย

ผู้วิจัยได้ดำเนินการปรับปรุงแก้ไขตามข้อเสนอแนะจากการจัดการประชุมสัมมนาอิงผู้ทรงคุณวุฒิ (Connoisseurship) แสดงดังภาพประกอบที่ 10

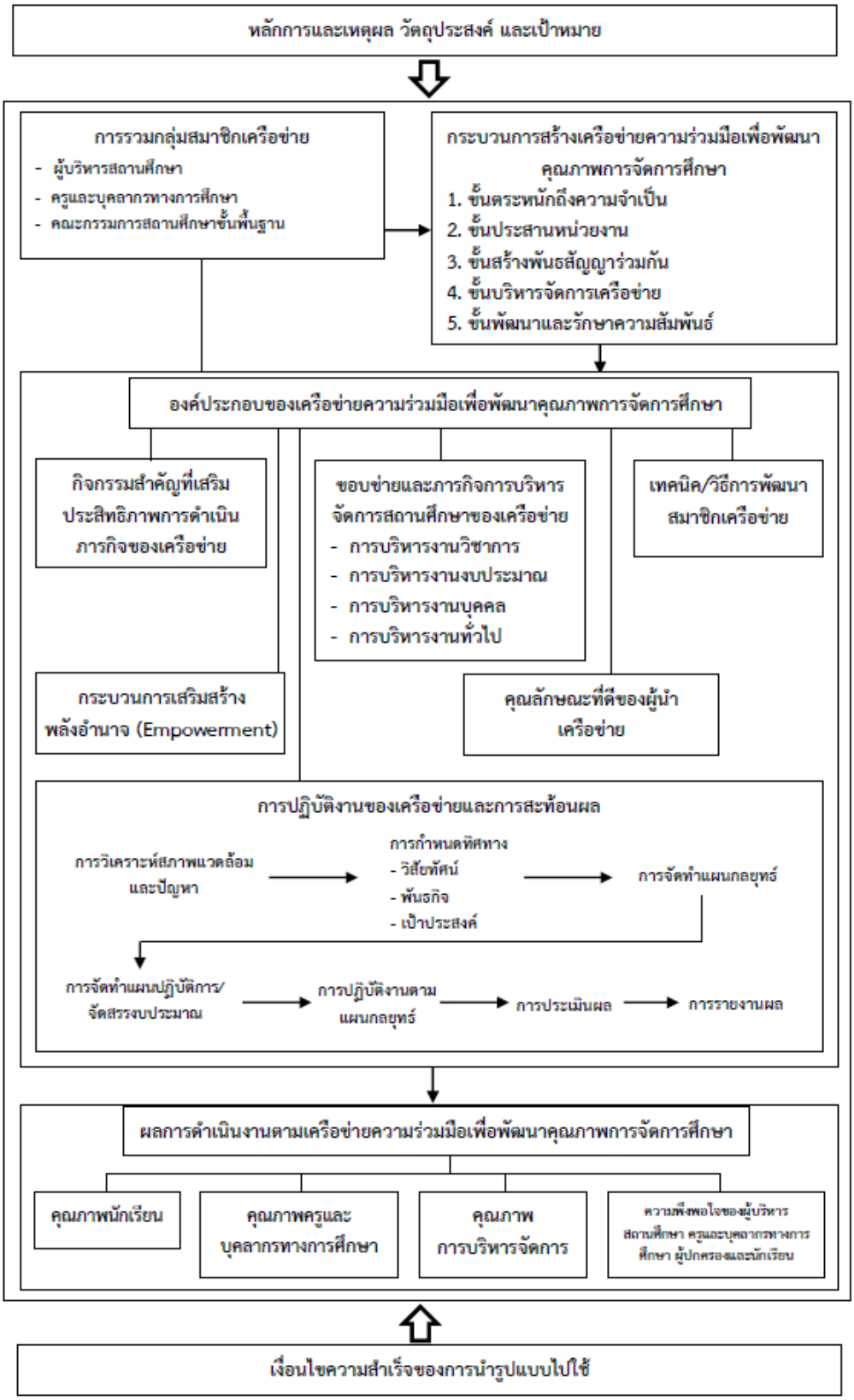

ภาพประกอบที่ 10 รูปแบบเครือข่ายความร่วมมือเพื่อพัฒนาคุณภาพการจัดการศึกษาของโรงเรียนอยุธยาวิทยาลัย สังกัดสำนักงานเขตพื้นที่การศึกษามัธยมศึกษา เขต 3

เมื่อได้รูปแบบเครือข่ายความร่วมมือเพื่อพัฒนาคุณภาพการจัดการศึกษาของโรงเรียนอยุธยาวิทยาลัย สังกัดสำนักงานเขตพื้นที่การศึกษามัธยมศึกษา เขต 3 แล้ว ผู้วิจัยได้จัดทำคู่มือการใช้รูปแบบเครือข่ายความร่วมมือเพื่อพัฒนาคุณภาพการจัดการศึกษาของโรงเรียนอยุธยาวิทยาลัย สังกัดสำนักงานเขตพื้นที่การศึกษามัธยมศึกษา เขต 3 ดังนี้

1. หลักการและเหตุผล วัตถุประสงค์ เป้าหมาย และวิธีการดำเนินงานตามรูปแบบเครือข่ายความร่วมมือเพื่อพัฒนาคุณภาพการจัดการศึกษาของโรงเรียนอยุธยาวิทยาลัย สังกัดสำนักงานเขตพื้นที่การศึกษามัธยมศึกษา เขต 3

2. การรวมกลุ่มสมาชิกเครือข่าย

3. กระบวนการสร้างเครือข่ายความร่วมมือเพื่อพัฒนาคุณภาพการจัดการศึกษา ประกอบด้วย 1) ขั้นตระหนักถึงความจำเป็นในการสร้างเครือข่าย 2) ขั้นประสานหน่วยงาน/องค์กรเครือข่าย 3) ขั้นสร้างพันธสัญญาร่วมกัน 4) ขั้นบริหารจัดการเครือข่าย และ 5) ขั้นพัฒนาและรักษาความสัมพันธ์

4. การดำเนินงานตามองค์ประกอบของเครือข่ายความร่วมมือเพื่อพัฒนาคุณภาพการจัดการศึกษา ประกอบด้วย กิจกรรมสำคัญที่เสริมประสิทธิภาพการดำเนินภารกิจของเครือข่ายเทคนิค/วิธีการพัฒนาสมาชิกเครือข่ายกระบวนการเสริมสร้างพลังอำนาจ (Empowerment) คุณลักษณะที่ดีของผู้นำเครือข่าย และการปฏิบัติงานของเครือข่ายและการสะท้อนผล

5. การประเมินผลการใช้รูปแบบ

6. เงื่อนไขความสำเร็จของการนำรูปแบบไปใช้

โดยรายละเอียดคู่มือการใช้รูปแบบเครือข่ายความร่วมมือเพื่อพัฒนาคุณภาพการจัดการศึกษา ของโรงเรียนอยุธยาวิทยาลัย สังกัดสำนักงานเขตพื้นที่การศึกษามัธยมศึกษา เขต 3 ปรากฏดังภาคผนวก จ

ขั้นตอนที่ 2 ผลการประเมินรูปแบบเครือข่ายความร่วมมือเพื่อพัฒนาคุณภาพการจัดการศึกษาของโรงเรียนอยุธยาวิทยาลัย

1. ผลการประเมินรูปแบบเครือข่ายความร่วมมือเพื่อพัฒนาคุณภาพการจัดการศึกษาของโรงเรียนอยุธยาวิทยาลัย ด้านความเหมาะสม ด้านความเป็นไปได้ ด้านความเป็นประโยชน์ และด้านความถูกต้อง โดยผู้ทรงคุณวุฒิ จำนวน 7 คน แสดงผลดังตารางที่ 20 – 23

ตารางที่ 20 ค่าเฉลี่ยและส่วนเบี่ยงเบนมาตรฐานความเหมาะสมของรูปแบบเครือข่ายความร่วมมือเพื่อพัฒนาคุณภาพการจัดการศึกษาของโรงเรียนอยุธยาวิทยาลัย

(n=7)

รูปแบบเครือข่ายความร่วมมือเพื่อพัฒนาคุณภาพการจัดการศึกษา	ความเหมาะสม		
	$\overline{X}$	S.D.	แปลผล
1. หลักการและเหตุผล			
1.1 หลักการและเหตุผล	4.57	0.53	มากที่สุด
1.2 วัตถุประสงค์	4.57	0.79	มากที่สุด
1.3 เป้าหมาย	5.00	0.00	มากที่สุด
โดยรวม	4.71	0.23	มากที่สุด
2. การรวมกลุ่มสมาชิกเครือข่าย	4.57	0.79	มากที่สุด
3. กระบวนการสร้างเครือข่ายความร่วมมือ			
3.1 ขั้นตระหนักถึงความจำเป็นในการสร้างเครือข่าย	4.57	0.79	มากที่สุด
3.2 ขั้นประสานหน่วยงาน/องค์กรเครือข่าย	4.57	0.53	มากที่สุด
3.3 ขั้นสร้างพันธสัญญาร่วมกัน	4.86	0.38	มากที่สุด
3.4 ขั้นบริหารจัดการเครือข่าย	4.71	0.49	มากที่สุด
3.5 ขั้นพัฒนาและรักษาความสัมพันธ์	4.57	0.53	มากที่สุด
โดยรวม	4.66	0.15	มากที่สุด
4. องค์ประกอบของเครือข่ายความร่วมมือ			
4.1 กิจกรรมสำคัญที่เสริมประสิทธิภาพการดำเนินภารกิจของเครือข่าย	4.71	0.49	มากที่สุด
4.2 ขอบข่ายและภารกิจการบริหารจัดการคุณภาพการศึกษาของเครือข่าย	4.57	0.79	มากที่สุด
4.3 เทคนิค/วิธีการพัฒนาสมาชิกเครือข่าย	4.57	0.79	มากที่สุด
4.4 กระบวนการเสริมสร้างพลังอำนาจ	4.86	0.38	มากที่สุด
4.5 คุณลักษณะที่ดีของสมาชิกและผู้นำ	4.71	0.76	มากที่สุด
4.6 การปฏิบัติงานของเครือข่ายการสะท้อนผล	4.57	1.13	มากที่สุด
โดยรวม	4.67	0.30	มากที่สุด
5. การประเมินผลการใช้รูปแบบ			
5.1 การประเมินผลคุณภาพนักเรียน	4.71	0.76	มากที่สุด
5.2 การประเมินผลคุณภาพครูและบุคลากรทางการศึกษา	4.86	0.38	มากที่สุด
5.3 การประเมินผลคุณภาพการบริหารจัดการ	4.86	0.38	มากที่สุด
5.4 การประเมินความพึงพอใจของผู้บริหารสถานศึกษา ครูและบุคลากรทางการศึกษา	4.71	0.49	มากที่สุด
5.5 การประเมินความพึงพอใจของผู้ปกครอง	4.57	0.79	มากที่สุด
5.6 การประเมินความพึงพอใจของนักเรียน	4.71	0.76	มากที่สุด
โดยรวม	4.74	0.21	มากที่สุด
6. เงื่อนไขความสำเร็จของการนำรูปแบบไปใช้	4.86	0.38	มากที่สุด
โดยภาพรวม	4.70	0.21	มากที่สุด

จากตารางที่ 20 ความเหมาะสมของรูปแบบเครือข่ายความร่วมมือเพื่อพัฒนาคุณภาพการจัดการศึกษาของโรงเรียนอยุธยาวิทยาลัย ทุกข้อมีค่าเฉลี่ยสูงกว่า 3.50 ขึ้นไป แสดงว่า รูปแบบเครือข่ายความร่วมมือเพื่อพัฒนาคุณภาพการจัดการศึกษาของโรงเรียนอยุธยาวิทยาลัยที่สร้างขึ้นนี้มีความเหมาะสมตามเกณฑ์ที่กำหนดไว้ โดยรูปแบบเครือข่ายความร่วมมือเพื่อพัฒนาคุณภาพการจัดการศึกษาของโรงเรียนอยุธยาวิทยาลัยมีความเหมาะสม โดยรวมอยู่ในระดับมากที่สุด ($\overline{X}$ = 4.70, S.D. = 0.21) เมื่อพิจารณาเป็นองค์ประกอบ พบว่า องค์ประกอบที่มีค่าเฉลี่ยสูงสุด คือ การประเมินผลการใช้รูปแบบ ($\overline{X}$ = 4.74, S.D. = 0.21) รองลงมา คือ หลักการและเหตุผล ($\overline{X}$ = 4.71, S.D. = 0.23) และองค์ประกอบที่มีค่าเฉลี่ยต่ำสุด คือ การรวมกลุ่มสมาชิกเครือข่าย ($\overline{X}$ = 4.57, S.D. = 0.79)

ตารางที่ 21 ค่าเฉลี่ยและส่วนเบี่ยงเบนมาตรฐานความเป็นไปได้ของรูปแบบเครือข่ายความร่วมมือเพื่อพัฒนาคุณภาพการจัดการศึกษาของโรงเรียนอยุธยาวิทยาลัย

(n=7)

รูปแบบเครือข่ายความร่วมมือเพื่อพัฒนาคุณภาพการจัดการศึกษา	ด้านความเป็นไปได้		
	$\overline{X}$	S.D.	แปลผล
1. หลักการและเหตุผล			
1.1 หลักการและเหตุผล	4.71	0.76	มากที่สุด
1.2 วัตถุประสงค์	4.86	0.38	มากที่สุด
1.3 เป้าหมาย	4.57	1.13	มากที่สุด
โดยรวม	4.71	0.76	มากที่สุด
2. การรวมกลุ่มสมาชิกเครือข่าย	4.71	0.76	มากที่สุด
3. กระบวนการสร้างเครือข่ายความร่วมมือ			
3.1 ขั้นตระหนักถึงความจำเป็นในการสร้างเครือข่าย	4.86	0.38	มากที่สุด
3.2 ขั้นประสานหน่วยงาน/องค์กรเครือข่าย	4.57	1.13	มากที่สุด
3.3 ขั้นสร้างพันธสัญญาร่วมกัน	4.71	0.76	มากที่สุด
3.4 ขั้นบริหารจัดการเครือข่าย	4.57	0.79	มากที่สุด
3.5 ขั้นพัฒนาและรักษาความสัมพันธ์	4.71	0.49	มากที่สุด
โดยรวม	4.69	0.61	มากที่สุด
4. องค์ประกอบของเครือข่ายความร่วมมือ			
4.1 กิจกรรมสำคัญที่เสริมประสิทธิภาพการดำเนินภารกิจของเครือข่าย	4.86	0.38	มากที่สุด
4.2 ขอบข่ายและภารกิจการบริหารจัดการคุณภาพการศึกษาของเครือข่าย	4.71	0.76	มากที่สุด
4.3 เทคนิค/วิธีการพัฒนาสมาชิกเครือข่าย	4.86	0.38	มากที่สุด
4.4 กระบวนการเสริมสร้างพลังอำนาจ	4.71	0.49	มากที่สุด
4.5 คุณลักษณะที่ดีของสมาชิกและผู้นำ	4.86	0.38	มากที่สุด
4.6 การปฏิบัติงานของเครือข่ายการสะท้อนผล	4.71	0.49	มากที่สุด
โดยรวม	4.79	0.25	มากที่สุด

ตารางที่ 21 (ต่อ)

(n=7)

รูปแบบเครือข่ายความร่วมมือเพื่อพัฒนาคุณภาพการจัดการศึกษา	ด้านความเป็นไปได้		
	$\overline{X}$	S.D.	แปลผล
5. การประเมินผลการใช้รูปแบบ			
5.1 การประเมินผลคุณภาพนักเรียน	4.57	0.53	มากที่สุด
5.2 การประเมินผลคุณภาพครูและบุคลากรทางการศึกษา	4.86	0.38	มากที่สุด
5.3 การประเมินผลคุณภาพการบริหารจัดการ	4.57	1.13	มากที่สุด
5.4 การประเมินความพึงพอใจของผู้บริหารสถานศึกษา ครูและบุคลากรทางการศึกษา	4.71	0.49	มากที่สุด
5.5 การประเมินความพึงพอใจของผู้ปกครอง	4.57	0.79	มากที่สุด
5.6 การประเมินความพึงพอใจของนักเรียน	4.86	0.38	มากที่สุด
โดยรวม	4.69	0.49	มากที่สุด
6. เงื่อนไขความสำเร็จของการนำรูปแบบไปใช้	4.71	0.49	มากที่สุด
โดยภาพรวม	4.72	0.42	มากที่สุด

จากตารางที่ 21 ความเป็นไปได้ของรูปแบบเครือข่ายความร่วมมือเพื่อพัฒนาคุณภาพการจัดการศึกษาของโรงเรียนอยุธยาวิทยาลัย ทุกข้อมีค่าเฉลี่ยสูงกว่า 3.50 ขึ้นไป แสดงว่า รูปแบบเครือข่ายความร่วมมือเพื่อพัฒนาคุณภาพการจัดการศึกษาของโรงเรียนอยุธยาวิทยาลัย ที่สร้างขึ้นนี้มีความเป็นไปได้ตามเกณฑ์ที่กำหนดไว้ โดยรูปแบบเครือข่ายความร่วมมือเพื่อพัฒนาคุณภาพการจัดการศึกษาของโรงเรียนอยุธยาวิทยาลัยมีความเป็นไปได้ โดยรวมอยู่ในระดับมากที่สุด ($\overline{X}$ = 4.72, S.D. = 0.42) เมื่อพิจารณาเป็นองค์ประกอบ พบว่า องค์ประกอบที่มีค่าเฉลี่ยสูงสุด คือ องค์ประกอบของเครือข่ายความร่วมมือ ($\overline{X}$ = 4.79, S.D. = 0.25) รองลงมา คือ หลักการและเหตุผล ($\overline{X}$ = 4.71, S.D. = 0.76) การรวมกลุ่มสมาชิกเครือข่าย ($\overline{X}$ = 4.71, S.D. = 0.76) เงื่อนไขความสำเร็จของการนำรูปแบบไปใช้ ($\overline{X}$ = 4.71, S.D. = 0.49) และองค์ประกอบที่มีค่าเฉลี่ยต่ำสุด คือ กระบวนการสร้างเครือข่ายความร่วมมือ ($\overline{X}$ = 4.69, S.D. = 0.61) การประเมินผลการใช้รูปแบบ ($\overline{X}$ = 4.69, S.D. = 0.49)

ตารางที่ 22 ค่าเฉลี่ยและส่วนเบี่ยงเบนมาตรฐานความเป็นประโยชน์ของรูปแบบเครือข่ายความร่วมมือเพื่อพัฒนาคุณภาพการจัดการศึกษาของโรงเรียนอยุธยาวิทยาลัย

(n=7)

รูปแบบเครือข่ายความร่วมมือเพื่อพัฒนาคุณภาพการจัดการศึกษา	ความเป็นประโยชน์		
	$\overline{X}$	S.D.	แปลผล
1. หลักการและเหตุผล			
1.1 หลักการและเหตุผล	4.71	0.49	มากที่สุด
1.2 วัตถุประสงค์	4.86	0.38	มากที่สุด
1.3 เป้าหมาย	4.57	1.13	มากที่สุด
โดยรวม	4.71	0.36	มากที่สุด
2. การรวมกลุ่มสมาชิกเครือข่าย	4.86	0.38	มากที่สุด
3. กระบวนการสร้างเครือข่ายความร่วมมือ			
3.1 ขั้นตระหนักถึงความจำเป็นในการสร้างเครือข่าย	4.86	0.38	มากที่สุด
3.2 ขั้นประสานหน่วยงาน/องค์กรเครือข่าย	4.71	0.49	มากที่สุด
3.3 ขั้นสร้างพันธสัญญาร่วมกัน	4.57	0.79	มากที่สุด
3.4 ขั้นบริหารจัดการเครือข่าย	4.57	1.13	มากที่สุด
3.5 ขั้นพัฒนาและรักษาความสัมพันธ์	4.71	0.76	มากที่สุด
โดยรวม	4.69	0.51	มากที่สุด
4. องค์ประกอบของเครือข่ายความร่วมมือ			
4.1 กิจกรรมสำคัญที่เสริมประสิทธิภาพการดำเนินภารกิจของเครือข่าย	4.57	0.79	มากที่สุด
4.2 ขอบข่ายและภารกิจการบริหารจัดการคุณภาพการศึกษาของเครือข่าย	4.71	0.49	มากที่สุด
4.3 เทคนิค/วิธีการพัฒนาสมาชิกเครือข่าย	4.57	0.79	มากที่สุด
4.4 กระบวนการเสริมสร้างพลังอำนาจ	4.71	0.76	มากที่สุด
4.5 คุณลักษณะที่ดีของสมาชิกและผู้นำ	4.57	0.79	มากที่สุด
4.6 การปฏิบัติงานของเครือข่ายการสะท้อนผล	4.57	0.79	มากที่สุด
โดยรวม	4.62	0.19	มากที่สุด
5. การประเมินผลการใช้รูปแบบ			
5.1 การประเมินผลคุณภาพนักเรียน	4.86	0.38	มากที่สุด
5.2 การประเมินผลคุณภาพครูและบุคลากรทางการศึกษา	4.71	0.49	มากที่สุด
5.3 การประเมินผลคุณภาพการบริหารจัดการ	4.71	0.76	มากที่สุด
5.4 การประเมินความพึงพอใจของผู้บริหารสถานศึกษา ครูและบุคลากรทางการศึกษา	4.86	0.38	มากที่สุด
5.5 การประเมินความพึงพอใจของผู้ปกครอง	4.57	0.79	มากที่สุด
5.6 การประเมินความพึงพอใจของนักเรียน	4.71	0.76	มากที่สุด
โดยรวม	4.74	0.25	มากที่สุด
6. เงื่อนไขความสำเร็จของการนำรูปแบบไปใช้	4.71	0.76	มากที่สุด
โดยภาพรวม	4.72	0.24	มากที่สุด

จากตารางที่ 22 ความเป็นประโยชน์ของรูปแบบเครือข่ายความร่วมมือเพื่อพัฒนาคุณภาพการจัดการศึกษาของโรงเรียนอยุธยาวิทยาลัย ทุกข้อมีค่าเฉลี่ยสูงกว่า 3.50 ขึ้นไป แสดงว่า รูปแบบเครือข่ายความร่วมมือเพื่อพัฒนาคุณภาพการจัดการศึกษาของโรงเรียนอยุธยาวิทยาลัย ที่สร้างขึ้นนี้มีความเป็นประโยชน์ตามเกณฑ์ที่กำหนดไว้ โดยรูปแบบเครือข่ายความร่วมมือเพื่อพัฒนาคุณภาพการจัดการศึกษาของโรงเรียนอยุธยาวิทยาลัยมีความเป็นประโยชน์ โดยรวมอยู่ในระดับมากที่สุด ($\overline{X}$ = 4.72, S.D. = 0.24) เมื่อพิจารณาเป็นองค์ประกอบ พบว่า องค์ประกอบที่มีค่าเฉลี่ยสูงสุด คือ การรวมกลุ่มสมาชิกเครือข่าย ($\overline{X}$ = 4.86, S.D. = 0.38) รองลงมา คือ การประเมินผลการใช้รูปแบบ ($\overline{X}$ = 4.74, S.D. = 0.25) และองค์ประกอบที่มีค่าเฉลี่ยต่ำสุด คือ องค์ประกอบของเครือข่ายความร่วมมือ ($\overline{X}$ = 4.62, S.D. = 0.19)

ตารางที่ 23 ค่าเฉลี่ยและส่วนเบี่ยงเบนมาตรฐานความถูกต้องของรูปแบบเครือข่ายความร่วมมือเพื่อพัฒนาคุณภาพการจัดการศึกษาของโรงเรียนอยุธยาวิทยาลัย

(n=7)

รูปแบบเครือข่ายความร่วมมือเพื่อพัฒนาคุณภาพการจัดการศึกษา	ความถูกต้อง		
	$\overline{X}$	S.D.	แปลผล
1. หลักการและเหตุผล			
1.1 หลักการและเหตุผล	4.57	0.79	มากที่สุด
1.2 วัตถุประสงค์	4.57	0.79	มากที่สุด
1.3 เป้าหมาย	4.57	1.13	มากที่สุด
โดยรวม	4.57	0.66	มากที่สุด
2. การรวมกลุ่มสมาชิกเครือข่าย	4.71	0.49	มากที่สุด
3. กระบวนการสร้างเครือข่ายความร่วมมือ			
3.1 ขั้นตระหนักถึงความจำเป็นในการสร้างเครือข่าย	4.71	0.49	มากที่สุด
3.2 ขั้นประสานหน่วยงาน/องค์กรเครือข่าย	4.43	0.79	มากที่สุด
3.3 ขั้นสร้างพันธสัญญาร่วมกัน	4.71	0.49	มากที่สุด
3.4 ขั้นบริหารจัดการเครือข่าย	4.57	0.79	มากที่สุด
3.5 ขั้นพัฒนาและรักษาความสัมพันธ์	4.57	0.79	มากที่สุด
โดยรวม	4.60	0.26	มากที่สุด
4. องค์ประกอบของเครือข่ายความร่วมมือ			
4.1 กิจกรรมสำคัญที่เสริมประสิทธิภาพการดำเนินภารกิจของเครือข่าย	4.86	0.38	มากที่สุด
4.2 ขอบข่ายและภารกิจการบริหารจัดการคุณภาพการศึกษาของเครือข่าย	4.86	0.38	มากที่สุด
4.3 เทคนิค/วิธีการพัฒนาสมาชิกเครือข่าย	4.71	0.49	มากที่สุด
4.4 กระบวนการเสริมสร้างพลังอำนาจ	4.57	0.79	มากที่สุด
4.5 คุณลักษณะที่ดีของสมาชิกและผู้นำ	4.71	0.49	มากที่สุด
4.6 การปฏิบัติงานของเครือข่ายการสะท้อนผล	4.57	1.13	มากที่สุด
โดยรวม	4.71	0.33	มากที่สุด

ตารางที่ 23 (ต่อ)

(n=7)

รูปแบบเครือข่ายความร่วมมือเพื่อพัฒนาคุณภาพการจัดการศึกษา	ความถูกต้อง		
	$\overline{X}$	S.D.	แปลผล
5. การประเมินผลการใช้รูปแบบ			
5.1 การประเมินผลคุณภาพนักเรียน	4.57	0.79	มากที่สุด
5.2 การประเมินผลคุณภาพครูและบุคลากรทางการศึกษา	4.71	0.49	มากที่สุด
5.3 การประเมินผลคุณภาพการบริหารจัดการ	4.71	0.49	มากที่สุด
5.4 การประเมินความพึงพอใจของผู้บริหารสถานศึกษา ครูและบุคลากรทางการศึกษา	4.57	0.79	มากที่สุด
5.5 การประเมินความพึงพอใจของผู้ปกครอง	4.86	0.38	มากที่สุด
5.6 การประเมินความพึงพอใจของนักเรียน	4.86	0.38	มากที่สุด
โดยรวม	4.71	0.36	มากที่สุด
6. เงื่อนไขความสำเร็จของการนำรูปแบบไปใช้	4.71	0.76	มากที่สุด
โดยภาพรวม	4.67	0.22	มากที่สุด

จากตารางที่ 23 ความถูกต้องของรูปแบบเครือข่ายความร่วมมือเพื่อพัฒนาคุณภาพการจัดการศึกษาของโรงเรียนอยุธยาวิทยาลัย ทุกข้อมีค่าเฉลี่ยสูงกว่า 3.50 ขึ้นไป แสดงว่า รูปแบบเครือข่ายความร่วมมือเพื่อพัฒนาคุณภาพการจัดการศึกษาของโรงเรียนอยุธยาวิทยาลัยที่สร้างขึ้นนี้ มีความถูกต้องตามเกณฑ์ที่กำหนดไว้ โดยรูปแบบเครือข่ายความร่วมมือเพื่อพัฒนาคุณภาพการจัดการศึกษาของโรงเรียนอยุธยาวิทยาลัยมีความถูกต้อง โดยรวมอยู่ในระดับมากที่สุด ($\overline{X}$ = 4.67, S.D. = 0.22) เมื่อพิจารณาเป็นองค์ประกอบ พบว่า องค์ประกอบที่มีค่าเฉลี่ยสูงสุด คือ การรวมกลุ่มสมาชิกเครือข่าย ($\overline{X}$ = 4.71, S.D. = 0.49) องค์ประกอบของเครือข่ายความร่วมมือ ($\overline{X}$ = 4.71, S.D. = 0.33) การประเมินผลการใช้รูปแบบ ($\overline{X}$ = 4.71, S.D. = 0.36) เงื่อนไขความสำเร็จของการนำรูปแบบไปใช้ ($\overline{X}$ = 4.71, S.D. = 0.76) รองลงมา คือ กระบวนการสร้างเครือข่ายความร่วมมือ ($\overline{X}$ = 4.60, S.D. = 0.26) และองค์ประกอบที่มีค่าเฉลี่ยต่ำสุด คือ หลักการและเหตุผล ($\overline{X}$ = 4.57, S.D. = 0.66)

2. ผลการประเมินความเหมาะสมของคู่มือการใช้รูปแบบเครือข่ายความร่วมมือเพื่อพัฒนาคุณภาพการจัดการศึกษาของโรงเรียนอยุธยาวิทยาลัย โดยผู้ทรงคุณวุฒิ จำนวน 7 คน แสดงผลดังตารางที่ 24

ตารางที่ 24 ผลการประเมินความเหมาะสมของคู่มือการใช้รูปแบบเครือข่ายความร่วมมือเพื่อพัฒนาคุณภาพการจัดการศึกษาของโรงเรียนอยุธยาวิทยาลัย

(n=7)

รายการประเมิน	ระดับความเหมาะสม		
	$\overline{X}$	S.D.	แปลผล
1. ความชัดเจนของหลักการและเหตุผล	4.43	1.13	มาก
2. ความชัดเจนของเนื้อหาที่นำเสนอในคู่มือการใช้รูปแบบ	4.71	0.76	มากที่สุด
3. ความชัดเจนของวัตถุประสงค์	4.57	0.79	มากที่สุด
4. ความครอบคลุมของเนื้อหาที่นำเสนอ	5.00	0.00	มากที่สุด
5. ความเหมาะสมของภาษาที่ใช้	4.86	0.38	มากที่สุด
6. ความเหมาะสมของการเรียงลำดับของเนื้อหา	4.57	0.53	มากที่สุด
7. การจัดรูปแบบการพิมพ์มีความเหมาะสม	4.71	0.49	มากที่สุด
8. อ่านแล้วเข้าใจง่ายและสะดวกในการนำไปใช้ในสถานการณ์จริง	4.57	0.79	มากที่สุด
9. ประโยชน์สำหรับการนำไปใช้ในโรงเรียน	4.57	0.79	มากที่สุด
รวม	4.67	0.20	มากที่สุด

จากตารางที่ 24 ความเหมาะสมของของคู่มือการใช้รูปแบบเครือข่ายความร่วมมือเพื่อพัฒนาคุณภาพการจัดการศึกษาของโรงเรียนอยุธยาวิทยาลัย ทุกข้อมีค่าเฉลี่ยสูงกว่า 3.50 ขึ้นไป แสดงว่า คู่มือการใช้รูปแบบเครือข่ายความร่วมมือเพื่อพัฒนาคุณภาพการจัดการศึกษาของโรงเรียนอยุธยาวิทยาลัยที่สร้างขึ้นนี้มีความเหมาะสมตามเกณฑ์ที่กำหนดไว้ โดยคู่มือการใช้รูปแบบเครือข่ายความร่วมมือเพื่อพัฒนาคุณภาพการจัดการศึกษาของโรงเรียนอยุธยาวิทยาลัยมีความเหมาะสมโดยรวมอยู่ในระดับมากที่สุด ($\overline{X}$ = 4.67, S.D. = 0.20) เมื่อพิจารณาเป็นรายข้อ พบว่า ข้อที่มีค่าเฉลี่ยสูงสุด คือ ความครอบคลุมของเนื้อหาที่นำเสนอ ($\overline{X}$ = 5.00, S.D. = 0.00) รองลงมา คือ ความเหมาะสมของภาษาที่ใช้ ($\overline{X}$ = 4.86, S.D. = 0.38) และข้อที่มีค่าเฉลี่ยต่ำสุด คือ ความชัดเจนของหลักการและเหตุผล ($\overline{X}$ = 4.43, S.D. = 1.13)

ระยะที่ 3 การทดลองใช้และประเมินผลการทดลองใช้รูปแบบเครือข่ายความร่วมมือเพื่อพัฒนาคุณภาพการจัดการศึกษาของโรงเรียนอยุธยาวิทยาลัย สังกัดสำนักงานเขตพื้นที่การศึกษามัธยมศึกษา เขต 3

1. ผู้วิจัยนำรูปแบบ และคู่มือการใช้รูปแบบเครือข่ายความร่วมมือเพื่อพัฒนาคุณภาพการจัดการศึกษาที่สร้างขึ้นไปทดลองใช้กับโรงเรียนอยุธยาวิทยาลัย โดยรวมกลุ่มเครือข่ายและการเลือกผู้นำการดำเนินการรูปแบบเครือข่ายความร่วมมือเพื่อพัฒนาคุณภาพการจัดการศึกษาของโรงเรียนอยุธยาวิทยาลัย ได้แก่ ผู้บริหารสถานศึกษา ครูและบุคลากรทางการศึกษา และคณะกรรมการสถานศึกษาขั้นพื้นฐาน โดยมีแผนการดำเนินงานแสดงดังตารางที่ 25

ตารางที่ 25 แผนการดำเนินงานทดลองใช้และประเมินผลการทดลองใช้รูปแบบเครือข่ายความร่วมมือเพื่อพัฒนาคุณภาพการจัดการศึกษาของโรงเรียนอยุธยาวิทยาลัย

กระบวนการ	วิธีดำเนินการ/วิธีการพัฒนา	ผลที่ได้รับ
1. การรวมกลุ่มและเลือกผู้นำเครือข่ายเพื่อพัฒนาคุณภาพการศึกษา	คัดเลือกผู้นำเครือข่ายแบบเจาะจง จากกลุ่มบุคคลที่จะร่วมเป็นเครือข่ายความร่วมมือ	เครือข่ายความร่วมมือของผู้บริหารสถานศึกษา ครูและบุคลากรทางการศึกษา และคณะกรรมการสถานศึกษาขั้นพื้นฐาน
2. การวิเคราะห์สภาพแวดล้อมและสภาพปัญหา	1. ศึกษาจากคู่มือและการบรรยาย 2. การระดมความคิด 3. การประชุมเชิงปฏิบัติการ	กลุ่มเครือข่ายความร่วมมือทราบปัญหาของการบริหารงานทั้ง 4 งาน ในโรงเรียน - การบริหารงานวิชาการ - การบริหารงานงบประมาณ - การบริหารงานบุคคล - การบริหารงานทั่วไป
3. การกำหนดทิศทาง	1. การระดมความคิด 2. การประชุมเชิงปฏิบัติการ 3. การอภิปรายกลุ่ม 4. การบรรยายและศึกษาจากคู่มือการดำเนินการ	โรงเรียนมีวิสัยทัศน์ พันธกิจ เป้าประสงค์ในการดำเนินงานภายใต้เครือข่ายความร่วมมือ
4. การจัดทำแผนกลยุทธ์	1. การประชุมเชิงปฏิบัติการ 2. การระดมความคิด 3. การอภิปราย	- แผนงาน - โครงการ - แผนปฏิบัติงาน
5. การจัดทำแผนปฏิบัติการและจัดสรรงบประมาณ	1. การประชุมเชิงปฏิบัติการ 2. การระดมความคิด 3. การอภิปราย	จัดสรรงบประมาณตามแผนการปฏิบัติงาน
6. การปฏิบัติตามแผนกลยุทธ์	โรงเรียนนำรูปแบบไปใช้ดำเนินการตามแผนงาน โครงการและกิจกรรม	ดำเนินงานตามแผนงาน โครงการและกิจกรรม
7. การประเมินผล	โรงเรียนประเมินผลงานที่ได้จากการดำเนินงานตามแผนงาน โครงการและกิจกรรม	ผลการดำเนินงานตามแผนงาน โครงการและกิจกรรม
8. การรายงานผล	จัดทำรายงานผลการดำเนินงานตามแผนงาน โครงการและกิจกรรม	รายงานผลการดำเนินงานตามแผนงาน โครงการและกิจกรรม

จากตารางที่ 25 แผนการดำเนินงานทดลองใช้และประเมินผลการทดลองใช้รูปแบบเครือข่ายความร่วมมือเพื่อพัฒนาคุณภาพการจัดการศึกษาของโรงเรียนอยุธยาวิทยาลัย มีรายละเอียดดังนี้

1.1 การรวมกลุ่มเครือข่ายและการเลือกผู้นำการดำเนินการรูปแบบเครือข่ายความร่วมมือเพื่อพัฒนาคุณภาพการจัดการศึกษาของโรงเรียนอยุธยาวิทยาลัย ได้แก่ ผู้บริหารสถานศึกษา ครูและบุคลากรทางการศึกษา และคณะกรรมการสถานศึกษาขั้นพื้นฐาน ด้วยความสมัครใจและคำนึงถึงความสะดวก และความพร้อม

1.2 การวิเคราะห์สภาพแวดล้อมและปัญหา ผู้นำและสมาชิกเครือข่าย ดำเนินการวิเคราะห์บริบทและวินิจฉัยโรงเรียนโดยใช้เทคนิค SWOT Analysis เพื่อวิเคราะห์จุดแข็ง จุดอ่อน โอกาสและอุปสรรคตามขอบข่ายภารกิจการบริหารงานของโรงเรียน ได้แก่

1.2.1 การบริหารงานวิชาการ ได้แก่ 1) การพัฒนาหรือการดำเนินการเกี่ยวกับการให้ความเห็นการพัฒนาสาระหลักสูตรท้องถิ่น 2) การวางแผนงานด้านวิชาการ 3) การจัดการเรียนการสอนในสถานศึกษา 4) การพัฒนาหลักสูตรของสถานศึกษา 5) การพัฒนากระบวนการเรียนรู้ 6) การวัดผลประเมินผลและดำเนินการเทียบโอนผลการเรียน 7) การวิจัยเพื่อพัฒนาคุณภาพการศึกษาในสถานศึกษา 8) การพัฒนาและส่งเสริมให้มีแหล่งเรียนรู้ 9) การนิเทศการศึกษา 10) การแนะแนว 11) การพัฒนาระบบประกันคุณภาพภายในและมาตรฐานการศึกษา 12) การส่งเสริมชุมชนให้มีความเข้มแข็งทางวิชาการ 13) การประสานความร่วมมือในการพัฒนาวิชาการกับสถานศึกษาและองค์กรอื่น 14) การส่งเสริมและสนับสนุนงานวิชาการแก่บุคคล ครอบครัว องค์กร หน่วยงาน สถานประกอบการ และสถาบันอื่นที่จัดการศึกษา 15) การจัดทำระเบียบและแนวปฏิบัติเกี่ยวกับงานด้านวิชาการของสถานศึกษา 16) การคัดเลือกหนังสือ แบบเรียนเพื่อใช้ในสถานศึกษา และ 17) การพัฒนาและใช้สื่อเทคโนโลยีเพื่อการศึกษา

1.2.2 การบริหารงานงบประมาณ ได้แก่ 1) การจัดทำแผนงบประมาณ 2) การจัดทำแผนปฏิบัติการใช้จ่ายเงินตามที่ได้รับจัดสรร 3) การอนุมัติการใช้จ่ายงบประมาณที่ได้รับจัดสรร 4) การขอโอนและการขอเปลี่ยนแปลงงบประมาณ 5) การรายงานผลการเบิกจ่ายงบประมาณ 6) การตรวจสอบติดตามและรายงานการใช้งบประมาณ 7) การตรวจสอบติดตามและรายงานการใช้ผลผลิตจากงบประมาณ 8) การระดมทรัพยากรการลงทุนเพื่อการศึกษา 9) การปฏิบัติงานอื่นใดตามที่ได้รับมอบหมายเกี่ยวกับกองทุนเพื่อการศึกษา 10) การบริหารจัดการทรัพยากรเพื่อการศึกษา 11) การวางแผนพัสดุ 12) การกำหนดรูปแบบรายการ หรือคุณลักษณะเฉพาะของครุภัณฑ์ หรือสิ่งก่อสร้าง 13) การพัฒนาระบบข้อมูลและสารสนเทศเพื่อการจัดทำและจัดหาพัสดุ 14) การจัดหาพัสดุ 15) การควบคุมดูแล บำรุงรักษา จำหน่ายพัสดุ 16) การจัดหาผลประโยชน์จากทรัพย์สิน 17) การเบิกเงินจากคลัง 18) การรับเงิน การเก็บรักษาเงิน และการจ่ายเงิน 19) การนำเงินส่งคลัง 20) การจัดทำบัญชีการเงิน 21) การจัดทำรายงานทางการเงินและงบการเงิน 22) การจัดทำหรือจัดหาแบบพิมพ์บัญชี ทะเบียน และรายงาน

1.2.3 การบริหารงานบุคคล ได้แก่ 1) การวางแผนอัตรากำลัง 2) การจัดสรรอัตรากำลังข้าราชการครูและบุคลากรทางการศึกษา 3) การสรรหาและบรรจุแต่งตั้ง 4) การเปลี่ยนตำแหน่งให้สูงขึ้น การย้ายข้าราชการครูและบุคลากรทางการศึกษา 5) การดำเนินการเกี่ยวกับการ

เลื่อนขั้นเงินเดือน 6) การลาทุกประเภท 7) การประเมินผลการปฏิบัติงาน 8) การดำเนินการทางวินัยและการลงโทษ 9) การสั่งพักราชการและการสั่งให้ออกจากราชการไว้ก่อน 10) การรายงานการดำเนินการทางวินัยและการลงโทษ 11) การอุทธรณ์และการร้องทุกข์ 12) การออกจากราชการ 13) การจัดระบบและการจัดทำทะเบียนประวัติ 14) การจัดทำบัญชีรายชื่อและให้ความเห็นเกี่ยวกับการเสนอขอพระราชทานเครื่องราชอิสริยาภรณ์ 15) การส่งเสริมการประเมินวิทยฐานะข้าราชการครูและบุคลากรทางการศึกษา 16) การส่งเสริมและยกย่องเชิดชูเกียรติ 17) การส่งเสริมมาตรฐานวิชาชีพและจรรยาบรรณวิชาชีพ 18) การส่งเสริมวินัย คุณธรรมและจริยธรรมสาหรับข้าราชการครูและบุคลากรทางการศึกษา 19) การริเริ่มส่งเสริมการขอรับใบอนุญาต 20) การพัฒนาข้าราชการครูและบุคลากรทางการศึกษา

1.2.4 การบริหารงานทั่วไป ได้แก่ 1) การพัฒนาระบบและเครือข่ายข้อมูลสารสนเทศ 2) การประสานงานและพัฒนาเครือข่ายการศึกษา 3) การวางแผนการบริหารงานการศึกษา 4) งานวิจัยเพื่อพัฒนานโยบายและแผน 5) การจัดระบบการบริหาร พัฒนาองค์กร 6) การพัฒนามาตรฐาน การปฏิบัติงาน 7) งานเทคโนโลยีเพื่อการศึกษา 8) การดำเนินงานธุรการ 9) การดูแลอาคารสถานที่ สภาพแวดล้อม 10) การจัดทำสำมะโนผู้เรียน 11) การรับนักเรียน 12) การเสนอความเห็นเกี่ยวกับเรื่องการจัดตั้ง ยุบ รวมหรือเลิกสถานศึกษา 13) การประสานการจัดการศึกษาในระบบ นอกระบบและตามอัธยาศัย 14) การระดมทรัพยากรเพื่อการศึกษา 15) การทัศนศึกษา 16) งานกิจการนักเรียน 17) การประชาสัมพันธ์งานการศึกษา 18) การส่งเสริม สนับสนุนและประสานการจัดการศึกษาของบุคคล ชุมชน องค์กร หน่วยงานและสถาบันสังคมอื่น 19) งานประสานราชการกับส่วนภูมิภาคและส่วนท้องถิ่น 20) การจัดระบบการควบคุมภายในหน่วยงาน และ 21) แนวทางการจัดกิจกรรมเพื่อปรับเปลี่ยนพฤติกรรมในการลงโทษนักเรียน

1.3 การกำหนดทิศทาง ผู้นำเครือข่ายและสมาชิกได้ร่วมกันพิจารณาวิสัยทัศน์ พันธกิจและเป้าประสงค์ของเครือข่ายร่วมกัน ซึ่งมีรายละเอียด ดังนี้

1.3.1 วิสัยทัศน์ (Vision) “โรงเรียนอยุธยาวิทยาลัยเป็นผู้นำด้านการศึกษาและบริหารจัดการด้วยระบบคุณภาพ สู่มาตรฐานสากล พัฒนาคุณภาพของผู้เรียนให้มีความเป็นผู้นำ มีความภูมิใจในสถาบัน มุ่งมั่นความเป็นเลิศ เทิดองค์อานันท์ อยู่บนพื้นฐานของความเป็นไทย”

1.3.2 พันธกิจ (Mission) ประกอบด้วย 1) นักเรียนเป็นบุคคลแห่งการเรียนรู้ มีคุณธรรม จริยธรรม และคุณลักษณะที่พึงประสงค์และตามรูปแบบการบริหารงานโรงเรียนอยุธยาวิทยาลัย คือ 4 Team D : AYW Model 2) นักเรียนมีความเป็นเลิศทางวิชาการ สื่อสารได้อย่างน้อย 2 ภาษามีทักษะในการคิดวิเคราะห์อย่างสร้างสรรค์ ใช้เทคโนโลยีเป็น ตามเกณฑ์มาตรฐานคุณภาพการศึกษา และมาตรฐานสากล 3) ครูและบุคลากรทางการศึกษามีคุณภาพชีวิตที่ดี มีขวัญกำลังใจในการปฏิบัติหน้าที่ 4) โรงเรียนมีระบบการบริหารจัดการที่มีประสิทธิภาพ ได้รับความร่วมมือจากทุกฝ่ายในลักษณะการบริหารงานแบบมีส่วนร่วม เพื่อสู่ความเป็นมาตรฐานสากล 5) โรงเรียนบริหารจัดการด้วยระบบคุณภาพ ได้รับการรับรองจากองค์การภายใน/ภายนอก 6) โรงเรียนมีเครือข่ายแลกเปลี่ยนเรียนรู้ทั้งในระดับท้องถิ่น ระดับภูมิภาค ระดับประเทศจนก้าวสู่มาตรฐานสากล

1.3.3 เป้าประสงค์ (Goals) ประกอบด้วย 1) จัดการศึกษาให้เป็นไปตามรัฐธรรมนูญแห่งราชอาณาจักรไทย แก้ไขเพิ่มเติม (ฉบับที่ 2) พุทธศักราช 2554 และพระราชบัญญัติ

การศึกษาแห่งชาติ (ฉบับที่ 3) พ.ศ. 2553 2) พัฒนาผู้เรียนให้มีระเบียบวินัย มีคุณธรรม จริยธรรม มีสุขภาพ บุคลิกภาพ สุนทรียภาพที่ดี และคุณลักษณะ 3 ประการ คือ สังคมมีคุณภาพ สังคมแห่งปัญญา และสังคมแห่งการเอื้ออาทร สมานสามัคคี ตามหลักสูตรสถานศึกษา รักในขนบธรรมเนียมประเพณีไทย ภูมิปัญญาไทยและภูมิปัญญาท้องถิ่นรวมถึงการอนุรักษ์พลังงานและสิ่งแวดล้อม 3) ส่งเสริมและพัฒนาผู้เรียนให้เป็นบุคคลแห่งการเรียนรู้ พัฒนาตนเองตามศักยภาพและความสามารถพิเศษ มีความเป็นประชาธิปไตย อยู่ร่วมกับผู้อื่นในสังคมอย่างมีความสุข 4) สนับสนุนและส่งเสริมให้ผู้เรียน มีความเป็นเลิศทางวิชาการ สื่อสารได้อย่างน้อย 2 ภาษา มีทักษะในการคิดวิเคราะห์อย่างสร้างสรรค์ ใช้เทคโนโลยีเป็น 5) ส่งเสริมและพัฒนาบุคลากรให้มีความรู้ตามมาตรฐานวิชาชีพ สามารถบริหารจัดการเรียนรู้ที่เน้นผู้เรียนเป็นสำคัญ มีทักษะใช้ภาษาในการสื่อสาร และเทคโนโลยีสารสนเทศ 6) ส่งเสริมและพัฒนาบุคลากรให้มีคุณภาพชีวิตที่ดี มีขวัญกำลังใจในการปฏิบัติหน้าที่ 7) พัฒนาระบบการบริหารจัดการศึกษาและการจัดการเรียนรู้ให้มีคุณภาพตามเกณฑ์มาตรฐานคุณภาพการศึกษาเพื่อก้าวไปสู่มาตรฐานสากล 8) สนับสนุนทรัพยากรทางการศึกษา แหล่งเรียนรู้ ให้เพียงพอเพื่อพัฒนาความเป็นเลิศในการจัดการศึกษา 9) สร้างเสริมสัมพันธภาพและการมีส่วนร่วมที่ดีระหว่าง บ้าน โรงเรียน ศิษย์เก่า ชุมชน หน่วยงานทั้งภาครัฐและเอกชน

1.4 การจัดทำแผนกลยุทธ์ ได้กำหนดกลยุทธ์ไว้ดังนี้

1.4.1 กลยุทธ์พัฒนาผู้เรียนให้เป็นบุคคลแห่งการเรียนรู้ ได้แก่ 1) การจัดทำหลักสูตรสถานศึกษาที่เหมาะสมกับผู้เรียนและท้องถิ่น และสอดคล้องกับการศึกษาของชาติ 2) ผู้เรียนเป็นผู้มีคุณธรรม จริยธรรม และค่านิยมที่พึงประสงค์ มีทักษะในการดำเนินชีวิตมีสุขภาพ บุคลิกภาพสุนทรียภาพที่ดี อยู่ร่วมกับผู้อื่นได้อย่างมีความสุข 3) ผู้เรียนมีความเป็นเลิศทางวิชาการ สื่อสารได้อย่างน้อย 2 ภาษา มีทักษะในการคิดวิเคราะห์อย่างสร้างสรรค์ ใช้เทคโนโลยีเพื่อการศึกษาได้อย่างมีประสิทธิภาพ มีความสามารถในการใช้กระบวนการทางวิทยาศาสตร์ 4) ผลสัมฤทธิ์ทางการเรียนในแต่ละระดับชั้นทุกกลุ่มสาระการเรียนรู้ อยู่ในระดับ 3 - 4 การวัดผล/ประเมินผลตามสภาพจริง 5) ผู้เรียนเห็นคุณค่าและภาคภูมิใจในภูมิปัญญาไทยและภูมิปัญญาชาวบ้าน และ 6) ผู้เรียนเห็นคุณค่าและร่วมอนุรักษ์ทรัพยากรธรรมชาติ พลังงานและสิ่งแวดล้อม

1.4.2 กลยุทธ์ส่งเสริมพัฒนาบุคลากรทางการศึกษาให้มีมาตรฐานตามวิชาชีพครู ได้แก่ 1) บุคลากรมีความรู้ความสามารถตามมาตรฐานวิชาชีพ มีคุณธรรม จริยธรรม มีจรรยาบรรณและมีทักษะในการใช้เทคโนโลยีอย่างมีประสิทธิภาพ และ 2) บุคลากรมีขวัญและกำลังใจ มีคุณภาพชีวิต ที่ดี น้อมนำหลักปรัชญาเศรษฐกิจพอเพียงมาใช้ในการดำเนินชีวิต

1.4.3 กลยุทธ์ส่งเสริมและพัฒนาการบริหารจัดการแบบมีส่วนร่วม ได้แก่ 1) ส่งเสริมการทำงานขององค์กรอย่างเป็นระบบ 2) สนับสนุนให้ผู้ปกครอง ชุมชน หน่วยงานของภาครัฐและเอกชนเข้ามามีส่วนร่วมในการจัดหางบประมาณและทรัพยากรสนับสนุนการจัดการศึกษาของโรงเรียน และ 3) ส่งเสริมให้ครูและบุคลากรทางการศึกษาปฏิบัติหน้าที่ในรูปคณะกรรมการตามวิถีทางประชาธิปไตย

1.4.4 กลยุทธ์เสริมสร้างบรรยากาศและสภาพแวดล้อมที่เอื้อต่อการเรียนรู้ สุขภาพอนามัย ความปลอดภัย และความอบอุ่นของผู้เรียน 1) มีบรรยากาศและสภาพแวดล้อมที่เป็นระบบ มีคุณภาพ เอื้อต่อการเรียนรู้ และ 2) โรงเรียนมีอาคารสถานที่ แหล่งเรียนรู้ และทรัพยากรทาง การศึกษาอย่างเพียงพอและใช้ให้เกิดประโยชน์สูงสุด

1.4.5 กลยุทธ์พัฒนาระบบการกำกับ ติดตาม ตรวจสอบ และรายงานให้มีประสิทธิภาพและประสิทธิผล และสามารถตรวจสอบได้ ได้แก่ 1) มีการพัฒนาระบบการกำกับติดตาม ประเมินผลให้มีคุณภาพ ประสิทธิภาพ และสามารถตรวจสอบได้ 2) มีการพัฒนาระบบการบริหารงานโรงเรียน ระบบเครือข่ายเทคโนโลยีสารสนเทศ 3) มีการบริหารจัดการตามมาตรฐานคุณภาพการศึกษา มีระบบการควบคุมภายในระบบการประกันคุณภาพภายในที่มีประสิทธิภาพ

ดังนั้น มีการดำเนินการวางแผนและกำหนดแผนกลยุทธ์ แผนงาน โครงการที่เกิดจากการดำเนินงาน ของเครือข่ายความร่วมมือเพื่อพัฒนาคุณภาพการจัดการศึกษาของโรงเรียนอยุธยาวิทยาลัย ดังตารางที่ 26

ตารางที่ 26 กลยุทธ์ แผนงาน โครงการ ที่เกิดจากเครือข่ายความร่วมมือเพื่อพัฒนาคุณภาพการจัดการศึกษาของโรงเรียนอยุธยาวิทยาลัย

กลยุทธ์	แผนงาน	โครงการ	ผู้เกี่ยวข้อง
1. พัฒนาหลักสูตรและกระบวนการจัดการเรียนรู้เชิงบูรณาการให้ผู้เรียนได้พัฒนาความรู้ ความสามารถ คุณลักษณะที่พึงประสงค์ และทักษะการดำรงชีวิตได้ตามศักยภาพ	งานวิชาการ งานงบประมาณ	1. การพัฒนาหลักสูตรสถานศึกษาและกระบวนการเรียนรู้ 2. การพัฒนาระบบการนิเทศติดตาม และประเมินผล เพื่อยกระดับผลสัมฤทธิ์ทางการเรียน	1. ผู้บริหารสถานศึกษา 2. ครูฝ่ายวิชาการ 3. ครูและบุคลากรทางการศึกษา 4. คณะกรรมการสถานศึกษาขั้นพื้นฐาน
2. ปลูกฝังคุณธรรม จริยธรรม ความเป็นไทย และวิถีชีวิตตามหลักปรัชญาเศรษฐกิจพอเพียงความรับผิดชอบต่อสังคมและสิ่งแวดล้อม	งานวิชาการ งานงบประมาณ	การพัฒนาการจัดการเรียนรู้บูรณาการหลักปรัชญาของเศรษฐกิจพอเพียง	1. ผู้บริหารสถานศึกษา 2. ครูฝ่ายวิชาการ 3. ครูและบุคลากรทางการศึกษา 4. คณะกรรมการสถานศึกษาขั้นพื้นฐาน
3. สร้างเสริมศักยภาพของบุคลากรทุกระดับให้เป็นมืออาชีพ มีทักษะในการปฏิบัติงาน สามารถจัดกระบวนการเรียนรู้และพัฒนาคุณภาพการจัดการศึกษา	งานบุคคล งานบริหารทั่วไป งานงบประมาณ	การพัฒนาบุคลากร	1. ผู้บริหารสถานศึกษา 2. ครูฝ่ายวิชาการ 3. ครูและบุคลากรทางการศึกษา 4. คณะกรรมการสถานศึกษาขั้นพื้นฐาน
4. เพิ่มสมรรถนะของโรงเรียนในการใช้เทคโนโลยีสารสนเทศและการสื่อสาร เพื่อจัดกระบวนการเรียนรู้และบริหารจัดการให้เกิดประโยชน์สูงสุดแก่ผู้เรียน	งานวิชาการ งานงบประมาณ	การพัฒนาระบบบริหารจัดการศึกษาคุณภาพการศึกษาในโรงเรียน	1. ผู้บริหารสถานศึกษา 2. ครูฝ่ายวิชาการ 3. ครูและบุคลากรทางการศึกษา 4. คณะกรรมการสถานศึกษาขั้นพื้นฐาน

ตารางที่ 26 (ต่อ)

กลยุทธ์	แผนงาน	โครงการ	ผู้เกี่ยวข้อง
5. พัฒนาประสิทธิภาพการบริหารจัดการศึกษา ระดมสรรพกำลังสร้างภาคีเครือข่ายอุปถัมภ์ที่เข้มแข็ง อันเกิดจากการมีส่วนร่วมของชุมชน องค์กรประชาสังคมในรูปแบบของผู้อุปถัมภ์และผู้ร่วมคิดร่วมปฏิบัติ ร่วมพัฒนา และร่วมประเมินผล	งานบุคคล งานบริหารทั่วไป งานงบประมาณ	การพัฒนาระบบบริหารจัดการศึกษาคุณภาพการศึกษาในโรงเรียน	1. ผู้บริหารสถานศึกษา 2. ครูฝ่ายวิชาการ 3. ครูและบุคลากรทางการศึกษา 4. คณะกรรมการสถานศึกษาขั้นพื้นฐาน

1.5 การจัดทำแผนปฏิบัติการและจัดสรรงบประมาณ ซึ่งงบประมาณได้รับจัดสรรมาจากสำนักงานคณะกรรมการการศึกษาขั้นพื้นฐาน โดยมีการประชุมเชิงปฏิบัติการ การระดมความคิด และการอภิปราย

1.6 การปฏิบัติตามแผนกลยุทธ์ ดังนี้

1.6.1 ปรับปรุงหลักสูตรที่เน้นการปลูกฝังคุณธรรมจริยธรรม ความเป็นไทยและวิถีชีวิตและพัฒนาศักยภาพของครูให้เป็นมืออาชีพ มีทักษะในการปฏิบัติงาน สามารถจัดกระบวนการเรียนรู้ และพัฒนาคุณภาพการจัดการศึกษา

1.6.2 ปรับปรุงหลักสูตรให้เหมาะสมกับโรงเรียน จุดมุ่งหมายของการสอน วัสดุอุปกรณ์ วิธีสอน รวมทั้งการประเมินผล นอกจากนี้โรงเรียนยังได้ใช้เทคโนโลยีสารสนเทศและการสื่อสารเพื่อจัดกระบวนการเรียนรู้และการบริหารจัดการ

1.6.3 พัฒนาหลักสูตรให้เหมาะสมกับบริบทของโรงเรียนและเน้นปลูกฝังคุณธรรมจริยธรรม ความเป็นไทยและวิถีชีวิตให้กับนักเรียน จัดทำยุทธศาสตร์การขับเคลื่อนโรงเรียนเพื่อยกระดับและพัฒนาคุณภาพการศึกษา โดยใช้สภาพบริบทความพร้อม และความต้องการของชุมชนเป็นฐาน นอกจากนี้ยังมีการระดมสรรพกำลังสร้างภาคีเครือข่ายอุปถัมภ์ที่เข้มแข็ง อันเกิดจากการมีส่วนร่วมของชุมชน

1.6.4 พัฒนาหลักสูตรและกระบวนการจัดการเรียนรู้เชิงบูรณาการให้ผู้เรียนได้พัฒนาความรู้ ความสามารถ คุณลักษณะที่พึงประสงค์และทักษะการดำรงชีวิตได้ตามศักยภาพ มีการปลูกฝังคุณธรรมจริยธรรม ความเป็นไทยและวิถีชีวิตของนักเรียน ตามหลักปรัชญาเศรษฐกิจพอเพียง มีการสร้างเสริมศักยภาพของครูให้เป็นมืออาชีพ มีทักษะในการปฏิบัติงานสามารถจัดกระบวนการเรียนรู้ โดยใช้เทคโนโลยีสารสนเทศและการสื่อสาร เพื่อจัดกระบวนการเรียนรู้และบริหารจัดการให้เกิดประโยชน์สูงสุดแก่นักเรียน และเน้นการระดมสรรพกำลังสร้างภาคีเครือข่ายอุปถัมภ์ที่เข้มแข็งอันเกิดจากการมีส่วนร่วมของชุมชน

1.6.5 จัดอบรมครูสร้างความตระหนักและให้ความรู้ความเข้าใจเกี่ยวกับการบริหารหลักสูตรสถานศึกษา โดยกระบวนการจัดการเรียนรู้เชิงบูรณาการให้ผู้เรียนได้พัฒนาความรู้ความสามารถ รวมทั้งมีการบูรณาการนำเอา ICT มาประยุกต์ใช้ในการจัดการเรียนการสอนหลายรูปแบบ เช่น การสอนโดยใช้คอมพิวเตอร์ช่วย (Computer Assisted Instruction) การเรียนในรูปแบบอิเล็กทรอนิกส์ (E - leaning) การเรียนโดยใช้การสื่อสารทางไกล (Distance Learning) เป็นต้น

1.6.6 วางแผนเพื่อการบริหารจัดการหลักสูตรโดยใช้สื่อ ICT ในการจัดการเรียนการสอนที่ยึดคุณธรรมจริยธรรม ความเป็นไทยและวิถีชีวิต เช่น การสอนแบบการศึกษาทางไกลผ่านดาวเทียม (DLTV/DLIT) และมีการสับเปลี่ยนครูทดแทนสาขาที่ขาดแคลน มีการสร้างขวัญและกำลังใจเปิดโอกาสให้ครูได้รับการพัฒนาเอง

1.6.7 ปรับปรุงหลักสูตรให้สอดคล้องกับสภาพของโรงเรียนและความต้องการของนักเรียน มีการปลูกฝังคุณธรรมจริยธรรม ความเป็นไทยและวิถีชีวิต โดยมีการบริหารจัดการโดยให้ชุมชนมีส่วนร่วม และใช้สื่อเทคโนโลยีทางการศึกษา ในการยกระดับการบริหารจัดการโรงเรียนให้มีประสิทธิภาพ

1.7 การประเมินผล โดยโรงเรียนประเมินผลงานที่ได้จากการดำเนินงานตามแผนงานโครงการและกิจกรรม

1.8 การรายงานผล โดยจัดทำรายงานผลการดำเนินงานตามแผนงาน โครงการและกิจกรรม

2. ผู้วิจัยประเมินการดำเนินงานตามรูปแบบเครือข่ายความร่วมมือเพื่อพัฒนาคุณภาพการจัดการศึกษาของโรงเรียนอยุธยาวิทยาลัย ก่อนและหลังการดำเนินงาน โดยได้ดำเนินการตามแผนปฏิบัติการแล้วจึงได้แต่งตั้งกรรมการประเมิน เพื่อสรุป และรายงานผลการดำเนินงานของเครือข่าย ด้านกระบวนการสร้างเครือข่ายความร่วมมือ และด้านการดำเนินงานตามองค์ประกอบของเครือข่ายความร่วมมือ ก่อนและหลังการดำเนินการตาม รูปแบบเครือข่ายความร่วมมือเพื่อพัฒนาคุณภาพการจัดการศึกษา โดยสอบถามจาก ผู้บริหารสถานศึกษา จำนวน 4 คน ครูและบุคลากรทางการศึกษา จำนวน 135 คน คณะกรรมการสถานศึกษาขั้นพื้นฐาน จำนวน 13 คน รวมทั้งสิ้น 152 คน แสดงดังตารางที่ 27 - 28

ตารางที่ 27 ผลการประเมินการดำเนินงานตามรูปแบบเครือข่ายความร่วมมือเพื่อพัฒนาคุณภาพการจัดการศึกษา ด้านกระบวนการสร้างเครือข่ายความร่วมมือ

(n=152)

รายการปฏิบัติ	ผลการปฏิบัติ						t	Sig
	ก่อนดำเนินการ			หลังการดำเนินการ				
	$\overline{X}$	S.D.	แปลผล	$\overline{X}$	S.D.	แปลผล		
1. ขั้นตระหนักถึงความจำเป็นในการสร้างเครือข่าย								
1.1 ผู้บริหารโรงเรียนต้องสร้างความตระหนักแก่สมาชิกในองค์กรเพื่อการพัฒนา	3.12	0.85	ปานกลาง	4.52	0.74	มากที่สุด	-15.08	.00*
1.2 องค์กรต้องมีความเชื่อมั่นในศักยภาพของตนเอง	3.07	0.81	ปานกลาง	4.51	0.75	มากที่สุด	-15.94	.00*
1.3 สมาชิกต้องมีความซื่อสัตย์และจริงใจต่อกันและกัน	3.17	0.73	ปานกลาง	4.47	0.79	มาก	-14.79	.00*
1.4 สมาชิกที่เข้าร่วมต้องศรัทธาเครือข่ายด้วยความเต็มใจ	3.18	0.77	ปานกลาง	4.34	0.54	มาก	-16.23	.00*
1.5 สมาชิกต้องยอมรับในวัฒนธรรมองค์กรร่วมกัน	3.23	0.83	ปานกลาง	4.53	0.66	มากที่สุด	-15.27	.00*
1.6 สมาชิกต้องตระหนักถึงความสำคัญของเครือข่ายอยู่เสมอ	3.24	0.81	ปานกลาง	4.46	0.70	มาก	-13.75	.00*
1.7 เครือข่ายต้องมีความพร้อมและควรมีการเตรียมกลุ่มหรือเตรียมเครือข่าย	3.02	0.82	ปานกลาง	4.45	0.71	มาก	-15.69	.00*
1.8 กลุ่มบุคคลหน่วยงาน/องค์กรที่จะรวมตัวเป็นเครือข่ายต้องมีเป้าหมายและความต้องการเหมือนกัน	2.67	0.81	ปานกลาง	4.55	0.69	มากที่สุด	-23.46	.00*
รวมเฉลี่ย	3.09	0.42	ปานกลาง	4.48	0.53	มาก	-25.57	.00*
2. ขั้นประสานหน่วยงาน								
2.1 มีการประชาสัมพันธ์แลกเปลี่ยนข้อมูลข่าวสารทักษะความรู้	3.07	0.77	ปานกลาง	4.53	0.70	มากที่สุด	-17.186	.00*
2.2 มีการเชื่อมโยงสมาชิกที่ไม่มีโอกาสติดต่อกันเพื่อให้เข้ากันได้อย่างมีประสิทธิภาพ	3.15	0.76	ปานกลาง	4.39	0.76	มาก	-14.710	.00*
2.3 สื่อสารให้สมาชิกเครือข่ายสนใจทำกิจกรรมร่วมกัน	3.15	0.77	ปานกลาง	4.43	0.72	มาก	-15.873	.00*
2.4 ชี้ให้สมาชิกเครือข่ายเห็นสภาพปัญหาและประเด็นการพัฒนาร่วมกัน	2.55	0.69	ปานกลาง	4.72	0.45	มากที่สุด	-34.736	.00*

ตารางที่ 27 (ต่อ)

รายการปฏิบัติ	ผลการปฏิบัติ						t	Sig
	ก่อนดำเนินการ			หลังการดำเนินการ				
	$\overline{X}$	S.D.	แปลผล	$\overline{X}$	S.D.	แปลผล		
2.5 ประสานหน่วยงาน/องค์กรเครือข่ายที่เป็นแหล่งวิชาการและแหล่งทุนเพื่อการให้ความช่วยเหลือ	2.55	0.71	ปานกลาง	4.56	0.72	มากที่สุด	-24.905	.00*
2.6 เสนอโครงการความร่วมมือเพื่อการแบ่งปันทักษะและประสบการณ์แก่เครือข่าย	2.93	0.78	ปานกลาง	4.55	0.69	มากที่สุด	-18.385	.00*
รวมเฉลี่ย	2.90	0.40	ปานกลาง	4.53	0.55	มากที่สุด	-31.415	.00*
3. ขั้นสร้างพันธสัญญาร่วมกัน								
3.1 กำหนดและสร้างข้อตกลงเป็นพันธสัญญาร่วมกัน	2.61	0.62	ปานกลาง	4.59	0.62	มากที่สุด	-29.29	.00*
3.2 สมาชิกเครือข่ายต้องมีความเอื้อเฟื้อเผื่อแผ่และมีความจริงใจต่อเพื่อนร่วมงานในเครือข่าย	3.01	0.69	ปานกลาง	4.52	0.70	มากที่สุด	-17.69	.00*
3.3 สมาชิกเครือข่ายควรกำหนดวัตถุประสงค์และข้อตกลงในการทำงานร่วมกัน	2.97	0.67	ปานกลาง	4.49	0.69	มากที่สุด	-19.19	.00*
3.4 ควรมีบุคลากรฝ่ายกำกับติดตามและประเมินผลแบบมีส่วนร่วม	3.19	0.83	ปานกลาง	4.50	0.74	มาก	-15.13	.00*
3.5 ควรกำหนดบทบาทของสมาชิกให้ชัดเจน	3.16	0.85	ปานกลาง	4.51	0.75	มากที่สุด	-14.79	.00*
3.6 สมาชิกควรสร้างส่งเสริมและดำรงไว้ซึ่งความสัมพันธ์อันดีต่อกัน	3.16	0.91	ปานกลาง	4.46	0.79	มาก	-13.18	.00*
3.7 ต้องมีการสื่อสารแบบสองทางและสื่อสารอย่างทั่วถึง	3.10	0.84	ปานกลาง	4.53	0.73	มากที่สุด	-14.55	.00*
3.8 ควรกำหนดให้มีกระบวนการเรียนรู้ร่วมกันพัฒนางานอย่างเป็นพลวัต	3.16	0.79	ปานกลาง	4.52	0.76	มากที่สุด	-14.42	.00*
3.9 สมาชิกควรมีการแลกเปลี่ยนเรียนรู้และดำเนินงานตามแผนอย่างเป็นระบบ	3.20	0.78	ปานกลาง	4.55	0.70	มากที่สุด	-16.33	.00*
รวมเฉลี่ย	3.06	0.42	ปานกลาง	4.52	0.58	มากที่สุด	-25.47	.00*

ตารางที่ 27 (ต่อ)

รายการปฏิบัติ	ผลการปฏิบัติ						t	Sig
	ก่อนดำเนินการ			หลังการดำเนินการ				
	$\overline{X}$	S.D.	แปลผล	$\overline{X}$	S.D.	แปลผล		
4. ขั้นบริหารจัดการเครือข่าย								
4.1 การวางแผนและการกำหนดนโยบายขององค์กรมีความชัดเจน	3.18	0.77	ปานกลาง	4.42	0.79	มาก	-13.06	.00*
4.2 การนำแผนสู่การปฏิบัติทุกระดับเป็นไปตามขั้นตอน และระยะเวลาที่กำหนด	3.09	0.87	ปานกลาง	4.36	0.83	มาก	-12.69	.00*
4.3 การบริหารจัดการมีระบบระเบียบ และแบบแผนที่สอดคล้องกับแผนยุทธศาสตร์การพัฒนา	2.57	0.94	ปานกลาง	4.33	0.84	มาก	-17.95	.00*
4.4 เครือข่ายมีการสื่อสารระหว่างผู้นำกับสมาชิกเครือข่ายอย่างหลากหลายรูปแบบ	2.74	0.94	ปานกลาง	4.29	0.87	มาก	-15.32	.00*
4.5 การจัดระบบ และการพัฒนาฐานข้อมูลในการบริหารและการจัดการช่วยให้การปฏิบัติงานมีประสิทธิภาพและประสิทธิผลเป็นอย่างดี	2.74	0.91	ปานกลาง	4.45	0.80	มาก	-17.59	.00*
4.6 การส่งเสริม สนับสนุนให้บุคลากรได้ปฏิบัติงานตามบทบาทหน้าที่ของตนได้อย่างเหมาะสม	2.85	0.90	ปานกลาง	4.55	0.65	มากที่สุด	-19.70	.00*
4.7 การสร้างขวัญ แรงจูงใจ และค่านิยมให้บุคลากรปฏิบัติงานอย่างเต็มความรู้ ความสามารถและศักยภาพของตน	2.99	0.92	ปานกลาง	4.59	0.63	มากที่สุด	-17.55	.00*
4.8 ควรมีการควบคุมตรวจสอบติดตาม และประเมินผลการบริหารจัดการเครือข่าย	2.72	0.91	ปานกลาง	4.48	0.77	มาก	-17.71	.00*
รวมเฉลี่ย	2.86	0.44	ปานกลาง	4.43	0.62	มาก	-25.90	.00*
5. ขั้นพัฒนาและรักษาความสัมพันธ์								
5.1 เครือข่ายควรมีการสร้างนวัตกรรมใหม่และการจัดการความรู้ที่ต่อเนื่อง	2.79	0.90	ปานกลาง	4.48	0.68	มาก	-18.96	.00*

ตารางที่ 27 (ต่อ)

รายการปฏิบัติ	ผลการปฏิบัติ						t	Sig
	ก่อนดำเนินการ			หลังการดำเนินการ				
	$\overline{X}$	S.D.	แปลผล	$\overline{X}$	S.D.	แปลผล		
5.2 สมาชิกในเครือข่ายต้องมีความสัมพันธ์ต่อกันในลักษณะของกัลยาณมิตรที่แท้จริง	2.72	0.71	ปานกลาง	4.32	0.60	มาก	-22.72	.00*
5.3 ควรมีการส่งเสริมให้สมาชิกมีอิสระในความคิด ให้เกียรติกันยอมรับความคิดเห็นของกันและกัน	2.70	0.85	ปานกลาง	4.47	0.69	มาก	-19.40	.00*
5.4 เครือข่ายควรมีการเสริมสร้างวัฒนธรรมเครือข่ายเพื่อขจัดความขัดแย้งและมีการสร้างผู้นำองค์กรและสมาชิกเครือข่าย	3.03	0.86	ปานกลาง	4.58	0.66	มากที่สุด	-18.09	.00*
5.5 องค์กรเครือข่ายควรมีการเสริมสร้างกิจกรรมสาธารณะและเวทีแห่งการแลกเปลี่ยนเรียนรู้สรุปและทบทวนสิ่งที่ได้เรียนรู้ร่วมกัน	3.32	0.76	ปานกลาง	4.63	0.57	มากที่สุด	-17.43	.00*
5.6 มีบรรยากาศแบบพลังเกื้อกูลสามัคคี ช่วยเหลือซึ่งกันและกันและมีกระบวนการทำงานที่เชื่อมประสานจุดเล็กและขยายไปสู่หน่วยใหญ่	3.10	0.80	ปานกลาง	4.52	0.75	มากที่สุด	-17.40	.00*
5.7 ควรมีการเสริมสร้างผู้นำรุ่นใหม่ในเครือข่ายอย่างต่อเนื่อง	3.13	0.80	ปานกลาง	4.49	0.71	มาก	-15.99	.00*
5.8 ควรมีการให้ความช่วยเหลือและแก้ไขปัญหาภายในเครือข่าย	3.01	0.88	ปานกลาง	4.60	0.62	มากที่สุด	-17.56	.00*
5.9 เครือข่ายควรมีการบริหารจัดการข้อมูลที่ทันสมัยและเหมาะสมกับการใช้งาน	2.84	0.93	ปานกลาง	4.55	0.66	มากที่สุด	-17.11	.00*
5.10 ควรมีการรักษาสัมพันธภาพที่ดีระหว่างสมาชิกเครือข่ายทุกระดับให้มีความสัมพันธ์ที่แน่นแฟ้นต่อกัน	3.25	0.82	ปานกลาง	4.56	0.61	มากที่สุด	-16.98	.00*
5.11 เครือข่ายควรมีการกำหนดและสร้างระบบแรงจูงใจในการทำงาน	2.91	0.99	ปานกลาง	4.93	0.27	มากที่สุด	-24.13	.00*

ตารางที่ 27 (ต่อ)

รายการปฏิบัติ	ผลการปฏิบัติ						t	Sig
	ก่อนดำเนินการ			หลังการดำเนินการ				
	$\overline{X}$	S.D.	แปลผล	$\overline{X}$	S.D.	แปลผล		
5.12 เครือข่ายต้องส่งเสริมการใช้เทคโนโลยีในการพัฒนาฐานข้อมูลสารสนเทศและมีการสร้างสรรค์กิจกรรมใหม่ ๆ	3.25	0.86	ปานกลาง	4.90	0.36	มากที่สุด	-21.90	.00*
รวมเฉลี่ย	3.00	0.38	ปานกลาง	4.58	0.40	มากที่สุด	-37.28	.00*
โดยรวม	2.98	0.29	ปานกลาง	4.51	0.50	มากที่สุด	-34.01	.00*

* ระดับนัยสำคัญทางสถิติที่ .05

จากตารางที่ 27 พบว่า ผลการประเมินการดำเนินงานตามรูปแบบเครือข่ายความร่วมมือเพื่อพัฒนาคุณภาพการจัดการศึกษา ด้านกระบวนการสร้างเครือข่ายความร่วมมือ หลังการดำเนินงานมีค่าเฉลี่ยสูงกว่าก่อนดำเนินงาน อย่างมีนัยสำคัญทางสถิติที่ .05 ทั้งโดยรวม และรายข้อ

ก่อนการดำเนินงานตามรูปแบบเครือข่ายความร่วมมือเพื่อพัฒนาคุณภาพการจัดการศึกษา ด้านกระบวนการสร้างเครือข่ายความร่วมมือ โดยรวมมีค่าเฉลี่ยอยู่ในระดับปานกลาง ($\overline{X}$ = 2.98, S.D.= 0.29) โดยขั้นที่ค่าเฉลี่ยสูงสุด คือ ขั้นตระหนักถึงความจำเป็นในการสร้างเครือข่าย ($\overline{X}$ = 3.09, S.D.= 0.42) รองลงมา คือ ขั้นสร้างพันธสัญญาร่วมกัน ($\overline{X}$ = 3.06, S.D.= 0.42) และขั้นที่มีค่าเฉลี่ยต่ำสุด คือ ขั้นบริหารจัดการเครือข่าย ($\overline{X}$ = 2.86, S.D.= 0.44)

หลังการดำเนินงานตามรูปแบบเครือข่ายความร่วมมือเพื่อพัฒนาคุณภาพการจัดการศึกษา ด้านกระบวนการสร้างเครือข่ายความร่วมมือ โดยรวมมีค่าเฉลี่ยอยู่ในระดับมากที่สุด ($\overline{X}$ = 4.51, S.D.= 0.50) โดยขั้นที่ค่าเฉลี่ยสูงสุด คือ ขั้นพัฒนาและรักษาความสัมพันธ์ ($\overline{X}$ = 4.58, S.D.= 0.40) รองลงมา คือ ขั้นประสานหน่วยงาน ($\overline{X}$ = 4.53, S.D.= 0.55) และขั้นที่มีค่าเฉลี่ยต่ำสุด คือ ขั้นบริหารจัดการเครือข่าย ($\overline{X}$ = 4.43, S.D.= 0.62)

ตารางที่ 28 ผลการประเมินการดำเนินงานตามรูปแบบเครือข่ายความร่วมมือเพื่อพัฒนาคุณภาพการจัดการศึกษา ด้านการดำเนินงานตามองค์ประกอบของเครือข่ายความร่วมมือ

(n=152)

รายการปฏิบัติ	ผลการปฏิบัติ						t	Sig
	ก่อนดำเนินการ			หลังการดำเนินการ				
	$\overline{X}$	S.D.	แปลผล	$\overline{X}$	S.D.	แปลผล		
1. ด้านกิจกรรมสำคัญที่เสริมประสิทธิภาพการดำเนินภารกิจของเครือข่าย								
1.1 การมีวิสัยทัศน์ร่วม	3.30	0.91	ปานกลาง	4.58	0.71	มากที่สุด	-13.21	.00*
1.2 การมีส่วนร่วมของสมาชิก	3.26	0.82	ปานกลาง	4.60	0.71	มากที่สุด	-14.23	.00*
1.3 การปฏิสัมพันธ์เชิงแลกเปลี่ยน	3.38	0.73	ปานกลาง	4.57	0.77	มากที่สุด	-12.90	.00*
1.4 การติดต่อสื่อสาร	3.20	0.69	ปานกลาง	4.58	0.52	มากที่สุด	-19.37	.00*
1.5 การเสริมสร้างกระบวนการเรียนรู้และการปรับตัว	3.27	0.78	ปานกลาง	4.56	0.63	มากที่สุด	-16.80	.00*
1.6 การพัฒนากิจกรรมและความเคลื่อนไหวทางการศึกษา	3.34	0.74	ปานกลาง	4.55	0.67	มากที่สุด	-15.32	.00*
1.7 การพัฒนาสมาชิกเครือข่ายอย่างต่อเนื่อง	3.16	0.84	ปานกลาง	4.59	0.67	มากที่สุด	-15.18	.00*
1.8 การติดตามและประเมินผลการปฏิบัติงาน	2.79	0.83	ปานกลาง	4.63	0.65	มากที่สุด	-20.91	.00*
รวมเฉลี่ย	3.21	0.51	ปานกลาง	4.59	0.53	มากที่สุด	-21.57	.00*
2. ด้านขอบข่ายและภารกิจการบริหารจัดการสถานศึกษาของเครือข่าย								
2.1 การบริหารงานวิชาการ								
2.1.1 การพัฒนาหลักสูตรสถานศึกษา	3.16	0.73	ปานกลาง	4.61	0.67	มากที่สุด	-16.87	.00*
2.1.2 การพัฒนากระบวนการจัดการเรียนรู้	3.25	0.73	ปานกลาง	4.47	0.74	มาก	-14.87	.00*
2.1.3 การพัฒนาและใช้แหล่งเรียนรู้ภายในและภายนอกสถานศึกษา	3.29	0.83	ปานกลาง	4.56	0.67	มากที่สุด	-14.50	.00*
2.1.4 การแนะแนวการศึกษา	2.75	0.71	ปานกลาง	4.75	0.43	มากที่สุด	-28.89	.00*
2.1.5 การพัฒนาระบบประกันคุณภาพภายในสถานศึกษาเพื่อการประเมินภายนอก	2.74	0.73	ปานกลาง	4.62	0.68	มากที่สุด	-22.41	.00*

ตารางที่ 28 (ต่อ)

รายการปฏิบัติ	ผลการปฏิบัติ						t	Sig
	ก่อนดำเนินการ			หลังการดำเนินการ				
	$\overline{X}$	S.D.	แปลผล	$\overline{X}$	S.D.	แปลผล		
2.2 การบริหารงานงบประมาณ								
2.2.1 การส่งเสริมการระดมทุนเพื่อการศึกษาและการพัฒนา	3.05	0.76	ปานกลาง	4.62	0.64	มากที่สุด	-19.81	.00*
2.2.2 การมีส่วนร่วมในการจัดการทรัพยากร	2.72	0.62	ปานกลาง	4.67	0.58	มากที่สุด	-26.33	.00*
2.2.3 การประสานร่วมมือกับผู้รับผิดชอบแหล่งทรัพยากรเพื่อสนับสนุนการจัดการศึกษา	3.11	0.71	ปานกลาง	4.61	0.66	มากที่สุด	-18.00	.00*
2.2.4 การพัฒนาระบบสารสนเทศด้านทรัพยากรทางการศึกษา	3.07	0.71	ปานกลาง	4.59	0.65	มากที่สุด	-19.33	.00*
2.2.5 การจัดทำแผนเกี่ยวกับการดำเนินการหารายได้ของสถานศึกษา	3.37	0.86	ปานกลาง	4.57	0.70	มากที่สุด	-13.02	.00*
2.2.6 การจัดหาผลประโยชน์จากทรัพย์สิน	3.28	0.85	ปานกลาง	4.62	0.69	มากที่สุด	-13.97	.00*
2.2.7 การควบคุมดูแลบำรุงรักษาและจำหน่ายพัสดุ	3.35	0.93	ปานกลาง	4.54	0.74	มากที่สุด	-11.71	.00*
2.2.8 การปฏิบัติงานกองทุนเพื่อการศึกษา	3.30	0.89	ปานกลาง	4.63	0.65	มากที่สุด	-14.10	.00*
2.3 การบริหารงานบุคคล								
2.3.1 การพัฒนาครูด้านการจัดการเรียนรู้โดยเน้นผู้เรียนเป็นสำคัญ	3.31	0.86	ปานกลาง	4.63	0.69	มากที่สุด	-14.27	.00*
2.3.2 การนำเทคโนโลยีมาประยุกต์ใช้ในการพัฒนาบุคคล	3.29	0.83	ปานกลาง	4.66	0.63	มากที่สุด	-15.29	.00*
2.3.3 การส่งเสริมและพัฒนาจริยธรรมครู	3.26	0.82	ปานกลาง	4.52	0.76	มากที่สุด	-13.04	.00*
2.3.4 การส่งเสริมให้บุคลากรครูมีวิทยฐานะสูงขึ้น	3.18	0.93	ปานกลาง	4.48	0.77	มาก	-12.68	.00*

ตารางที่ 28 (ต่อ)

รายการปฏิบัติ	ผลการปฏิบัติ						t	Sig
	ก่อนดำเนินการ			หลังการดำเนินการ				
	$\overline{X}$	S.D.	แปลผล	$\overline{X}$	S.D.	แปลผล		
2.3.5 การบริหารโดยใช้หลักธรรมาภิบาล	2.74	0.96	ปานกลาง	4.42	0.82	มาก	-16.30	.00*
2.3.6 การมีส่วนร่วมของผู้มีส่วนเกี่ยวข้อง	2.86	0.99	ปานกลาง	4.45	0.83	มาก	-15.55	.00*
2.3.7 การประเมินผลการปฏิบัติงานที่นำเอาการพัฒนาวิชาชีพมามีส่วนเกี่ยวข้อง	3.27	0.78	ปานกลาง	4.57	0.63	มากที่สุด	-16.80	.00*
2.3.8 การส่งเสริมยกย่องเชิดชูเกียรติ	3.34	0.74	ปานกลาง	4.56	0.67	มากที่สุด	-15.32	.00*
2.4 การบริหารงานทั่วไป								
2.4.1 การสร้างวิสัยทัศน์ร่วมกัน	2.96	0.86	ปานกลาง	4.55	0.76	มากที่สุด	-17.20	.00*
2.4.2 การระดมทรัพยากรเพื่อการศึกษา	3.07	0.84	ปานกลาง	4.64	0.60	มากที่สุด	-18.08	.00*
2.4.3 การประสานงานเครือข่ายอย่างต่อเนื่อง	3.16	0.97	ปานกลาง	4.68	0.57	มากที่สุด	-17.15	.00*
2.4.4 การจัดระบบควบคุมภายใน	2.93	0.93	ปานกลาง	4.57	0.73	มากที่สุด	-17.17	.00*
2.4.5 การประเมินสถานศึกษาและรายงาน SAR ตามสภาพจริง	2.99	0.95	ปานกลาง	4.59	0.65	มากที่สุด	-16.61	.00*
2.4.6 การพัฒนามาตรฐานการปฏิบัติงาน	2.95	0.80	ปานกลาง	4.43	0.59	มาก	-19.23	.00*
2.4.7 การดูแลอาคารสถานที่และสภาพแวดล้อม	2.95	1.00	ปานกลาง	4.54	0.66	มากที่สุด	-15.10	.00*
2.4.8 การทัศนศึกษา	3.18	0.78	ปานกลาง	4.66	0.62	มากที่สุด	-17.73	.00*
2.4.9 การประชาสัมพันธ์งานการศึกษา	3.35	0.74	ปานกลาง	4.69	0.54	มากที่สุด	-17.17	.00*
2.4.10 การปรับเปลี่ยนพฤติกรรมในการลงโทษนักเรียน	3.22	0.79	ปานกลาง	4.62	0.69	มากที่สุด	-16.65	.00*
รวมเฉลี่ย	3.09	0.42	ปานกลาง	4.58	0.51	มากที่สุด	-26.66	.00*

ตารางที่ 28 (ต่อ)

รายการปฏิบัติ	ผลการปฏิบัติ						t	Sig
	ก่อนดำเนินการ			หลังการดำเนินการ				
	$\overline{X}$	S.D.	แปลผล	$\overline{X}$	S.D.	แปลผล		
3. ด้านเทคนิค/วิธีการพัฒนาสมาชิกเครือข่าย								
3.1 การศึกษาดูงาน	3.26	0.84	ปานกลาง	4.55	0.69	มากที่สุด	-14.22	.00*
3.2 การฝึกอบรม/การประชุมเชิงปฏิบัติการ	3.31	0.89	ปานกลาง	4.67	0.58	มากที่สุด	-14.20	.00*
3.3 การพัฒนาบุคลากรด้วย ICT	3.05	0.99	ปานกลาง	4.64	0.60	มากที่สุด	-18.25	.00*
3.4 การสร้างชุมชนการเรียนรู้ทางวิชาชีพ (PLC)	3.30	0.76	ปานกลาง	4.63	0.55	มากที่สุด	-16.31	.00*
3.5 การนิเทศแบบ Coaching & Mentoring	2.98	0.88	ปานกลาง	4.70	0.52	มากที่สุด	-21.32	.00*
รวมเฉลี่ย	3.18	0.47	ปานกลาง	4.64	0.42	มากที่สุด	-26.47	.00*
4. ด้านกระบวนการเสริมสร้างพลังอำนาจ (Empowerment) ของเครือข่าย								
4.1 สร้างความตระหนัก	2.82	0.92	ปานกลาง	4.68	0.58	มากที่สุด	-20.90	.00*
4.2 มอบหมายอำนาจหน้าที่	3.45	1.07	ปานกลาง	4.71	0.57	มากที่สุด	-12.98	.00*
4.3 ให้อิสระในการทำงาน	3.48	0.93	ปานกลาง	4.43	0.71	มากที่สุด	-9.73	.00*
4.4 เสริมสร้างความรู้ ทักษะ ความสามารถ	3.41	0.81	ปานกลาง	4.64	0.69	มากที่สุด	-14.01	.00*
4.5 สนับสนุนทรัพยากรที่จำเป็น	3.35	0.82	ปานกลาง	4.66	0.56	มากที่สุด	-16.45	.00*
4.6 จัดบรรยากาศแลกเปลี่ยนเรียนรู้	3.30	0.85	ปานกลาง	4.65	0.61	มากที่สุด	-14.99	.00*
4.7 ส่งเสริมการสร้างขวัญและกำลังใจ	3.32	0.87	ปานกลาง	4.64	0.62	มากที่สุด	-14.27	.00*
4.8 สร้างความไว้วางใจ	3.12	0.95	ปานกลาง	4.53	0.60	มากที่สุด	-14.97	.00*
4.9 ยอมรับในผลการปฏิบัติงาน	3.31	0.69	ปานกลาง	4.63	0.66	มากที่สุด	-18.20	.00*
รวมเฉลี่ย	3.28	0.52	ปานกลาง	4.62	0.46	มากที่สุด	-22.80	.00*
5. ด้านคุณลักษณะที่ดีของผู้นำเครือข่าย								
5.1 มีภาวะผู้นำทางวิชาการสูง	3.39	0.92	ปานกลาง	4.61	0.70	มากที่สุด	-13.38	.00*
5.2 มีความรับผิดชอบสูง	3.24	1.04	ปานกลาง	4.73	0.53	มากที่สุด	-14.79	.00*
5.3 มีความคิดริเริ่มสร้างสรรค์	3.43	1.07	ปานกลาง	4.70	0.59	มากที่สุด	-12.85	.00*
5.4 มีความเป็นประชาธิปไตย	3.38	0.75	ปานกลาง	4.67	0.68	มากที่สุด	-16.67	.00*
5.5 มีมนุษยสัมพันธ์จริงใจต่อเพื่อนร่วมงาน	3.43	0.73	ปานกลาง	4.60	0.71	มากที่สุด	-14.56	.00*
5.6 มีความสามารถในการสื่อความคิด	3.38	0.75	ปานกลาง	4.59	0.70	มากที่สุด	-14.76	.00*
รวมเฉลี่ย	3.38	0.60	ปานกลาง	4.65	0.54	มากที่สุด	-19.59	.00*

ตารางที่ 28 (ต่อ)

รายการปฏิบัติ	ผลการปฏิบัติ						t	Sig
	ก่อนดำเนินการ			หลังการดำเนินการ				
	$\overline{X}$	S.D.	แปลผล	$\overline{X}$	S.D.	แปลผล		
6. ด้านการปฏิบัติงานของเครือข่ายและการสะท้อนผล								
6.1 การวิเคราะห์สภาพแวดล้อมและปัญหา	3.40	0.77	ปานกลาง	4.54	0.76	มากที่สุด	-13.32	.00*
6.2 การกำหนดทิศทาง	3.43	0.90	ปานกลาง	4.56	0.75	มากที่สุด	-11.27	.00*
6.3 การจัดทำแผนกลยุทธ์	3.03	0.89	ปานกลาง	4.55	0.69	มากที่สุด	-15.90	.00*
6.4 การจัดทำแผนปฏิบัติการ/จัดสรรงบประมาณ	3.38	0.83	ปานกลาง	4.48	0.77	มากที่สุด	-11.40	.00*
6.5 การปฏิบัติงานตามแผนกลยุทธ์	3.39	0.86	ปานกลาง	4.51	0.71	มากที่สุด	-12.50	.00*
6.6 การประเมินผล	3.16	1.04	ปานกลาง	4.39	0.81	มาก	-11.50	.00*
6.7 การรายงานผล	3.41	0.85	ปานกลาง	4.53	0.75	มากที่สุด	-11.59	.00*
รวมเฉลี่ย	3.33	0.54	ปานกลาง	4.51	0.62	มากที่สุด	-17.07	.00*
โดยรวม	3.25	0.38	ปานกลาง	4.60	0.34	มากที่สุด	-31.58	.00*

* ระดับนัยสำคัญทางสถิติที่ .05

จากตารางที่ 28 พบว่า ผลการประเมินการดำเนินงานตามรูปแบบเครือข่ายความร่วมมือเพื่อพัฒนาคุณภาพการจัดการศึกษา ด้านการดำเนินงานตามองค์ประกอบของเครือข่ายความร่วมมือ หลังการดำเนินงานมีค่าเฉลี่ยสูงกว่าก่อนดำเนินงาน อย่างมีนัยสำคัญทางสถิติที่ .05 ทั้งโดยรวม และรายข้อ

ก่อนการดำเนินงานตามรูปแบบเครือข่ายความร่วมมือเพื่อพัฒนาคุณภาพการจัดการศึกษา ด้านการดำเนินงานตามองค์ประกอบของเครือข่ายความร่วมมือ โดยรวมมีค่าเฉลี่ยอยู่ในระดับปานกลาง ($\overline{X}$ = 3.25, S.D.= 0.38) โดยด้านที่ค่าเฉลี่ยสูงสุด คือ ด้านคุณลักษณะที่ดีของผู้นำเครือข่าย ($\overline{X}$ = 3.38, S.D.= 0.60) รองลงมา คือ ด้านกระบวนการเสริมสร้างพลังอำนาจ (Empowerment) ของเครือข่าย ($\overline{X}$ = 3.28, S.D.= 0.52) และด้านที่มีค่าเฉลี่ยต่ำสุด คือ ด้านขอบข่ายและภารกิจการบริหารจัดการสถานศึกษาของเครือข่าย ($\overline{X}$ = 3.09, S.D.= 0.42)

หลังการดำเนินงานตามรูปแบบเครือข่ายความร่วมมือเพื่อพัฒนาคุณภาพการจัดการศึกษา ด้านการดำเนินงานตามองค์ประกอบของเครือข่ายความร่วมมือ โดยรวมมีค่าเฉลี่ยอยู่ในระดับมากที่สุด ($\overline{X}$ = 4.60, S.D.= 0.34) โดยด้านที่ค่าเฉลี่ยสูงสุด คือ ด้านคุณลักษณะที่ดีของผู้นำเครือข่าย ($\overline{X}$ = 4.65, S.D.= 0.54) รองลงมา คือ ด้านเทคนิค/วิธีการพัฒนาสมาชิกเครือข่าย ($\overline{X}$ = 4.64, S.D.= 0.42) และด้านที่มีค่าเฉลี่ยต่ำสุด คือ ด้านขอบข่ายและภารกิจการบริหารจัดการสถานศึกษาของเครือข่าย ($\overline{X}$ = 4.58, S.D.= 0.51)

3. ผู้วิจัยประเมินผลที่ได้จากการใช้รูปแบบเครือข่ายความร่วมมือเพื่อพัฒนาคุณภาพการจัดการศึกษาของโรงเรียนอยุธยาวิทยาลัย โดยด้านคุณภาพนักเรียน ผู้วิจัยใช้รายงานผลสัมฤทธิ์ทางการเรียน และรายงานผลคุณลักษณะอันพึงประสงค์ ปีการศึกษา 2562 – 2563 ของโรงเรียนอยุธยาวิทยาลัย ส่วนคุณภาพครูและบุคลากรทางการศึกษา คุณภาพการบริหารจัดการ ความพึงพอใจของผู้บริหารสถานศึกษา ครูและบุคลากรทางการศึกษา นักเรียน และผู้ปกครองนักเรียน ผู้วิจัยทำการประเมินโดยใช้แบบสอบถามที่สร้างขึ้น สรุปรายงานผลการพัฒนาคุณภาพการศึกษา ดังนี้

3.1 ผลการประเมินคุณภาพนักเรียนจากการใช้รูปแบบเครือข่ายความร่วมมือเพื่อพัฒนาคุณภาพการจัดการศึกษาของโรงเรียนอยุธยาวิทยาลัย สังกัดสำนักงานเขตพื้นที่การศึกษามัธยมศึกษา เขต 3 ซึ่งได้จากการรายงานผลสัมฤทธิ์ทางการเรียน และรายงานผลคุณลักษณะอันพึงประสงค์ ปีการศึกษา 2562 – 2563 แสดงดังตารางที่ 29 – 30

ตารางที่ 29 ผลสัมฤทธิ์ทางการเรียนเฉลี่ยของนักเรียนโรงเรียนอยุธยาวิทยาลัย ปีการศึกษา 2562-2563

กลุ่มสาระการเรียนรู้	ผลสัมฤทธิ์ทางการเรียนเฉลี่ย 6 ระดับชั้น		ผลต่าง	ร้อยละของพัฒนาการ
	ปีการศึกษา 2562	ปีการศึกษา 2563		
ภาษาไทย	3.41	3.56	0.15	4.44
คณิตศาสตร์	2.83	2.94	0.10	3.69
วิทยาศาสตร์	3.24	3.31	0.06	1.99
สังคมศึกษา	3.20	3.26	0.06	1.86
สุขศึกษาและพลศึกษา	3.63	3.81	0.18	4.88
ศิลปะ	3.30	3.37	0.07	1.99
การงานอาชีพและเทคโนโลยี	3.55	3.68	0.13	3.56
ภาษาต่างประเทศ	3.11	3.12	0.01	0.31
เฉลี่ย	3.29	3.38	0.09	2.84

จากตารางที่ 29 ผลสัมฤทธิ์ทางการเรียนของนักเรียน หลังการดำเนินงานตามรูปแบบเครือข่ายความร่วมมือเพื่อพัฒนาคุณภาพการจัดการศึกษา (ปีการศึกษา 2563) สูงกว่าก่อนการดำเนินงานตามรูปแบบเครือข่ายความร่วมมือเพื่อพัฒนาคุณภาพการจัดการศึกษา (ปีการศึกษา 2562) ทุกกลุ่มสาระการเรียนรู้

ตารางที่ 30 ข้อมูลร้อยละคุณลักษณะอันพึงประสงค์ของนักเรียนโรงเรียนอยุธยาวิทยาลัย ปีการศึกษา 2562 - 2563

ระดับชั้น	คุณลักษณะปีการศึกษา 2562				คุณลักษณะปีการศึกษา 2563			
	ดีเยี่ยม	ดี	ผ่าน	ไม่ผ่าน	ดีเยี่ยม	ดี	ผ่าน	ไม่ผ่าน
ม.1	516	155	0	0	516	168	0	0
ร้อยละ	76.90	23.10	0	0	75.44	24.56	0	0
ม.2	461	123	0	0	552	124	0	0
ร้อยละ	78.94	21.06	0	0	81.66	18.34	0	0
ม.3	524	179	0	0	403	175	0	0
ร้อยละ	74.54	25.46	0	0	69.72	30.28	0	0
ม.4	523	168	0	0	723	80	0	0
ร้อยละ	75.69	24.31	0	0	90.04	9.96	0	0
ม.5	519	204	0	0	587	104	0	0
ร้อยละ	71.78	28.22	0	0	84.95	15.05	0	0
ม.6	537	190	0	0	537	178	0	0
ร้อยละ	73.87	26.13	0	0	75.10	24.90	0	0
รวม	**3080**	**1019**	**0**	**0**	**3318**	**829**	**0**	**0**
เฉลี่ย	**75.14**	**24.86**	**0**	**0**	**80.01**	**19.99**	**0**	**0**

จากตารางที่ 30 จำนวนนักเรียนที่มีคุณลักษณะอันพึงประสงค์ในระดับดีเยี่ยม หลังการดำเนินงานตามรูปแบบเครือข่ายความร่วมมือเพื่อพัฒนาคุณภาพการจัดการศึกษา (ปีการศึกษา 2563) มากกว่าก่อนการดำเนินงานตามรูปแบบเครือข่ายความร่วมมือเพื่อพัฒนาคุณภาพการจัดการศึกษา (ปีการศึกษา 2562)

3.2 ผลการประเมินคุณภาพครูและบุคลากรทางการศึกษาจากการใช้รูปแบบเครือข่ายความร่วมมือเพื่อพัฒนาคุณภาพการจัดการศึกษาของโรงเรียนอยุธยาวิทยาลัย สังกัดสำนักงานเขตพื้นที่การศึกษามัธยมศึกษา เขต 3 โดยผู้ประเมินคือ ผู้บริหารสถานศึกษา จำนวน 4 คน และครูหัวหน้ากลุ่มสาระการเรียนรู้ จำนวน 8 คน รวมทั้งสิ้น 12 คน แสดงผลดังตารางที่ 30

ตารางที่ 31 ผลการประเมินคุณภาพครูและบุคลากรทางการศึกษาจากการใช้รูปแบบเครือข่ายความร่วมมือเพื่อพัฒนาคุณภาพการจัดการศึกษาของโรงเรียนอยุธยาวิทยาลัย

(n=12)

รายการประเมิน	ระดับคุณภาพ						t	Sig
	ก่อนดำเนินการ			หลังการดำเนินการ				
	$\overline{X}$	S.D.	แปลผล	$\overline{X}$	S.D.	แปลผล		
1. ความสามารถในการปฏิบัติงานให้บรรลุเป้าหมาย (ทั้งด้านปริมาณและคุณภาพ)	3.33	0.65	ปานกลาง	4.67	0.49	มากที่สุด	-5.93	.00*
2. ความสามารถในการใช้ภาษาไทยเพื่อการสื่อสาร	3.25	0.62	ปานกลาง	4.75	0.45	มากที่สุด	-6.51	.00*
3. ความสามารถในการใช้ภาษาอังกฤษเพื่อการแสวงหาความรู้	3.33	0.49	ปานกลาง	4.67	0.65	มากที่สุด	-5.93	.00*
4. ความสามารถในการติดตามความเคลื่อนไหวทางวิชาการและวิชาชีพ	3.17	0.58	ปานกลาง	4.58	0.51	มากที่สุด	-5.45	.00*
5. ความสามารถในการประมวลความรู้และนำความรู้ไปใช้	3.42	0.51	ปานกลาง	4.58	0.67	มากที่สุด	-4.84	.00*
6. ความสามารถในการปฏิบัติงานร่วมกันเป็นทีม	3.42	0.90	ปานกลาง	4.58	0.67	มากที่สุด	-3.19	.01*
7. ความสามารถในการสร้างและพัฒนาแผนการจัดการเรียนรู้	3.17	0.72	ปานกลาง	4.67	0.65	มากที่สุด	-5.74	.00*
8. ความสามารถในการจัดการเรียนรู้ที่เน้นผู้เรียนเป็นสำคัญ	2.67	0.89	ปานกลาง	4.58	0.79	มากที่สุด	-7.37	.00*
9. ความสามารถในการใช้และพัฒนานวัตกรรมเทคโนโลยีสารสนเทศเพื่อการจัดการเรียนรู้	3.33	0.78	ปานกลาง	4.67	0.49	มากที่สุด	-5.93	.00*
10. ความสามารถในการวัดและประเมินผลการเรียนรู้	3.33	0.65	ปานกลาง	4.58	0.67	มากที่สุด	-9.57	.00*
11. ความสามารถในการปลูกฝังคุณธรรมจริยธรรม	3.33	0.65	ปานกลาง	4.58	0.79	มากที่สุด	-5.74	.00*
12. ความสามารถในการปลูกฝังความเป็นไทย	2.83	0.83	ปานกลาง	4.58	0.51	มากที่สุด	-8.04	.00*
13. ความสามารถในการพัฒนาทักษะชีวิต สุขภาพกาย และสุขภาพจิต	2.67	0.89	ปานกลาง	4.75	0.62	มากที่สุด	-6.66	.00*
14. ความสามารถในการพัฒนาคุณภาพของนักเรียนทุกด้านตามมาตรฐานการศึกษา	3.08	1.00	ปานกลาง	4.67	0.65	มากที่สุด	-4.71	.00*
15. ความสามารถในการจัดระบบดูแลและช่วยเหลือผู้เรียน	2.83	0.83	ปานกลาง	4.58	0.67	มากที่สุด	-7.00	.00*

ตารางที่ 31 (ต่อ)

รายการประเมิน	ระดับคุณภาพ						t	Sig
	ก่อนดำเนินการ			หลังการดำเนินการ				
	$\overline{X}$	S.D.	แปลผล	$\overline{X}$	S.D.	แปลผล		
16. ความสามารถในการจัดบรรยากาศการเรียนรู้	3.00	0.95	ปานกลาง	4.83	0.39	มากที่สุด	-6.77	.00*
17. ความสามารถในการจัดทำข้อมูลสารสนเทศและเอกสารประจำชั้นเรียน/ประจำวิชา	3.08	0.90	ปานกลาง	4.67	0.49	มากที่สุด	-5.51	.00*
18. ความสามารถในการกำกับ ดูแลชั้นเรียน	3.17	0.83	ปานกลาง	4.58	0.67	มากที่สุด	-3.74	.00*
19. ความสามารถในการทำวิจัยในชั้นเรียน	3.33	0.78	ปานกลาง	4.58	0.79	มากที่สุด	-3.19	.01*
20. ความสามารถในการนำชุมชนมีส่วนร่วมในกิจกรรมสถานศึกษาและการเข้าร่วมกิจกรรมของชุมชน	3.17	0.94	ปานกลาง	4.67	0.65	มากที่สุด	-4.78	.00*
เฉลี่ยรวม	3.15	0.37	ปานกลาง	4.64	0.41	มากที่สุด	10.54	.00*

* ระดับนัยสำคัญทางสถิติที่ .05

จากตารางที่ 31 พบว่า ผลการประเมินคุณภาพครูและบุคลากรทางการศึกษา หลังจากใช้รูปแบบเครือข่ายความร่วมมือเพื่อพัฒนาคุณภาพการจัดการศึกษา มีค่าเฉลี่ยสูงกว่าก่อนใช้รูปแบบเครือข่ายความร่วมมือเพื่อพัฒนาคุณภาพการจัดการศึกษา อย่างมีนัยสำคัญทางสถิติที่ .05 ทั้งโดยรวม และรายข้อ

ผลการประเมินคุณภาพครูและบุคลากรทางการศึกษาก่อนการใช้รูปแบบเครือข่ายความร่วมมือเพื่อพัฒนาคุณภาพการจัดการศึกษา โดยรวมมีค่าเฉลี่ยอยู่ในระดับปานกลาง ($\overline{X}$ = 3.15, S.D.= 0.37) โดยด้านที่ค่าเฉลี่ยสูงสุด คือ ความสามารถในการประมวลความรู้และนำความรู้ไปใช้ ($\overline{X}$ = 3.42, S.D.= 0.51) ความสามารถในการปฏิบัติงานร่วมกันเป็นทีม ($\overline{X}$ = 3.42, S.D.= 0.90) รองลงมา คือ ความสามารถในการปฏิบัติงานให้บรรลุเป้าหมาย (ทั้งด้านปริมาณและคุณภาพ) ($\overline{X}$ = 3.33, S.D.= 0.65) ความสามารถในการใช้ภาษาอังกฤษเพื่อการแสวงหาความรู้ ($\overline{X}$ = 3.33, S.D.= 0.49) ความสามารถในการใช้และพัฒนานวัตกรรมเทคโนโลยีสารสนเทศเพื่อการจัดการเรียนรู้ ($\overline{X}$ = 3.33, S.D.= 0.78) ความสามารถในการวัดและประเมินผลการเรียนรู้ ($\overline{X}$ = 3.33, S.D.= 0.65) ความสามารถในการปลูกฝังคุณธรรม จริยธรรม ($\overline{X}$ = 3.33, S.D.= 0.65) ความสามารถในการทำวิจัยในชั้นเรียน ($\overline{X}$ = 3.33, S.D.= 0.78) และด้านที่มีค่าเฉลี่ยต่ำสุด คือ ความสามารถในการจัดการเรียนรู้ที่เน้นผู้เรียนเป็นสำคัญ ($\overline{X}$ = 2.67, S.D.= 0.89) ความสามารถในการพัฒนาทักษะชีวิต สุขภาพกายและสุขภาพจิต ($\overline{X}$ = 2.67, S.D.= 0.89)

ผลการประเมินคุณภาพครูและบุคลากรทางการศึกษาหลังการใช้รูปแบบเครือข่ายความร่วมมือเพื่อพัฒนาคุณภาพการจัดการศึกษา โดยรวมมีค่าเฉลี่ยอยู่ในระดับมากที่สุด ($\overline{X}$ = 4.64,

S.D.= 0.41) โดยด้านที่ค่าเฉลี่ยสูงสุด คือ ความสามารถในการจัดบรรยากาศการเรียนรู้ ($\overline{X}$ = 4.83, S.D.= 0.39) รองลงมาคือ ความสามารถในการใช้ภาษาไทยเพื่อการสื่อสาร ($\overline{X}$ = 4.75, S.D.= 0.45) ความสามารถในการพัฒนาทักษะชีวิต สุขภาพกาย และสุขภาพจิต ($\overline{X}$ = 4.75, S.D.= 0.62) และด้านที่มีค่าเฉลี่ยต่ำสุด คือ ความสามารถในการติดตามความเคลื่อนไหวทางวิชาการและวิชาชีพ ($\overline{X}$ = 4.58, S.D.= 0.51) ความสามารถในการประมวลความรู้และนำความรู้ไปใช้ ($\overline{X}$ = 4.58, S.D.= 0.67) ความสามารถในการปฏิบัติงานร่วมกันเป็นทีม ($\overline{X}$ = 4.58, S.D.= 0.67) ความสามารถในการจัดการเรียนรู้ที่เน้นผู้เรียนเป็นสำคัญ ($\overline{X}$ = 4.58, S.D.= 0.79) ความสามารถในการวัดและประเมินผลการเรียนรู้ ($\overline{X}$ = 4.58, S.D.= 0.67) ความสามารถในการปลูกฝังคุณธรรม จริยธรรม ($\overline{X}$ = 4.58, S.D.= 0.79) ความสามารถในการปลูกฝังความเป็นไทย ($\overline{X}$ = 4.58, S.D.= 0.51) ความสามารถในการจัดระบบดูแล และช่วยเหลือผู้เรียน ($\overline{X}$ = 4.58, S.D.= 0.67) ความสามารถในการกำกับ ดูแลชั้นเรียน ($\overline{X}$ = 4.58, S.D.= 0.67) ความสามารถในการทำวิจัยในชั้นเรียน ($\overline{X}$ = 4.58, S.D.= 0.79)

3.3 ผลการประเมินคุณภาพการบริหารจัดการจากการใช้รูปแบบเครือข่ายความร่วมมือเพื่อพัฒนาคุณภาพการจัดการศึกษาของโรงเรียนอยุธยาวิทยาลัยสังกัดสำนักงานเขตพื้นที่การศึกษามัธยมศึกษา เขต 3 โดยผู้ประเมินคือ ผู้บริหารสถานศึกษา จำนวน 4 คน ครูและบุคลากรทางการศึกษา จำนวน 135 คน และคณะกรรมการสถานศึกษาขั้นพื้นฐาน จำนวน 13 คน รวมทั้งสิ้น 152 คน แสดงผลดังตารางที่ 32

ตารางที่ 32 ผลการประเมินคุณภาพการบริหารจัดการจากการใช้รูปแบบเครือข่ายความร่วมมือเพื่อพัฒนาคุณภาพการจัดการศึกษาของโรงเรียนอยุธยาวิทยาลัย

(n=152)

รายการประเมิน	ระดับคุณภาพ						t	Sig
	ก่อนดำเนินการ			หลังการดำเนินการ				
	$\overline{X}$	S.D.	แปลผล	$\overline{X}$	S.D.	แปลผล		
1. ผู้บริหารมีความรู้ในกระบวนการการเรียนการสอน	3.30	0.91	ปานกลาง	4.58	0.71	มากที่สุด	-13.21	.00*
2. ผู้บริหารผลักดันให้มีการเรียนการสอนที่เกิดการพัฒนาผู้เรียน	3.26	0.82	ปานกลาง	4.60	0.71	มากที่สุด	-14.23	.00*
3. ผู้บริหารสนับสนุนให้บุคลากรในโรงเรียนเกิดความมุ่งมั่นในการพัฒนากิจกรรมของโครงการ	3.38	0.73	ปานกลาง	4.57	0.77	มากที่สุด	-12.90	.00*
4. ครูมีความคาดหวังต่อความสำเร็จของนักเรียนสูงอย่างชัดเจน	3.20	0.69	ปานกลาง	4.58	0.52	มากที่สุด	-19.37	.00*
5. ครูมีความเชี่ยวชาญในการพัฒนาคุณภาพของนักเรียนทุกด้านตามมาตรฐานการศึกษา	3.27	0.78	ปานกลาง	4.56	0.63	มากที่สุด	-16.80	.00*
6. หน่วยงานต้นสังกัดจัดสรรงบประมาณให้โรงเรียนเพื่อจัดทำโครงการอย่างเพียงพอ	3.25	0.73	ปานกลาง	4.47	0.74	มาก	-14.87	.00*
7. หน่วยงานต้นสังกัดจัดหาวัสดุอุปกรณ์ในการดำเนินโครงการมีเพียงพอ	3.16	0.84	ปานกลาง	4.59	0.67	มากที่สุด	-15.18	.00*
8. มีการบริหารจัดการโครงการได้ถูกต้อง เหมาะสมและคล่องตัว	2.79	0.83	ปานกลาง	4.63	0.65	มากที่สุด	-20.91	.00*
9. มีการจัดแหล่งเรียนรู้ สื่อ เทคโนโลยีอย่างหลากหลาย เพื่อสนับสนุนการดำเนินการตามกระบวนการพัฒนากิจกรรม	3.16	0.73	ปานกลาง	4.61	0.67	มากที่สุด	-16.87	.00*
10. มีการจัดสภาพแวดล้อมในโรงเรียนที่เอื้อต่อการเรียนรู้ของผู้เรียน	3.34	0.74	ปานกลาง	4.56	0.67	มากที่สุด	-15.32	.00*
11. อาคารสถานที่ในการจัดกิจกรรมสะอาด ร่มรื่น สวยงาม และปลอดภัย	3.29	0.83	ปานกลาง	4.56	0.67	มากที่สุด	-14.50	.00*
12. มีการใช้กลยุทธ์ที่แสดงถึงความคาดหวังต่อความสำเร็จของนักเรียน	2.75	0.71	ปานกลาง	4.75	0.43	มากที่สุด	-28.89	.00*
13. มีกิจกรรมเพื่อพัฒนา ส่งเสริมสนับสนุนการดำเนินงาน ตามโครงการอย่างหลากหลาย	2.74	0.73	ปานกลาง	4.62	0.68	มากที่สุด	-22.41	.00*

ตารางที่ 32 (ต่อ)

รายการประเมิน	ระดับคุณภาพ						t	Sig
	ก่อนดำเนินการ			หลังการดำเนินการ				
	$\overline{X}$	S.D.	แปลผล	$\overline{X}$	S.D.	แปลผล		
14. จัดกิจกรรมและสิ่งอำนวยความสะดวกในการพัฒนากิจกรรมของโครงการอย่างต่อเนื่อง	3.05	0.76	ปานกลาง	4.62	0.64	มากที่สุด	-19.81	.00*
15. ให้การเสริมแรงครู นักเรียน ที่ปฏิบัติกิจกรรมตามโครงการได้อย่างถูกต้องและเหมาะสม	2.72	0.62	ปานกลาง	4.67	0.58	มากที่สุด	-26.33	.00*
16. มีการประสานความร่วมมือกับกรรมการสถานศึกษา ชุมชนและหน่วยงานอื่นในการพัฒนากิจกรรมโครงการ	3.11	0.71	ปานกลาง	4.61	0.66	มากที่สุด	-18.00	.00*
17. ผู้ปกครอง กรรมการสถานศึกษา ชุมชนและหน่วยงานภายนอกให้การสนับสนุนงบประมาณและความร่วมมือในการดำเนินโครงการ	3.07	0.71	ปานกลาง	4.59	0.65	มากที่สุด	-19.33	.00*
18. มีการแต่งตั้งคณะกรรมการดูแลติดตามผลการดำเนินโครงการ	3.37	0.86	ปานกลาง	4.57	0.70	มากที่สุด	-13.02	.00*
19. นำผลการปฏิบัติตามกิจกรรมของโครงการไปพิจารณา เพื่อปรับปรุงหรือพัฒนาโครงการได้เหมาะสม	3.28	0.85	ปานกลาง	4.62	0.69	มากที่สุด	-13.97	.00*
20. ประสานหน่วยงานอื่นที่เกี่ยวข้องเพื่อพัฒนาโครงการให้ดียิ่งขึ้น	3.35	0.93	ปานกลาง	4.54	0.74	มากที่สุด	-11.71	.00*
21. มีการรายงานผลการดำเนินงานและติดตามผลให้ทุกฝ่ายที่เกี่ยวข้องได้รับทราบ	3.30	0.89	ปานกลาง	4.63	0.65	มากที่สุด	-14.10	.00*
22. มีการนำเอาปัญหาและอุปสรรคจากการติดตามผลการดำเนินโครงการเข้าที่ประชุมเพื่อหาทางแก้ไข	3.31	0.86	ปานกลาง	4.63	0.69	มากที่สุด	-14.27	.00*
23. มีการระดมความคิดจากทุกฝ่ายเพื่อหาทางแก้ปัญหาในการดำเนินงานตามโครงการ	3.29	0.83	ปานกลาง	4.66	0.63	มากที่สุด	-15.29	.00*
24. มีการดำเนินการแก้ปัญหาและอุปสรรคให้สอดคล้องเหมาะสมกับกิจกรรมของโครงการและสภาพจริงของโรงเรียน	3.26	0.82	ปานกลาง	4.52	0.76	มากที่สุด	-13.04	.00*

ตารางที่ 32 (ต่อ)

รายการประเมิน	ระดับคุณภาพ						t	Sig
	ก่อนดำเนินการ			หลังการดำเนินการ				
	$\overline{X}$	S.D.	แปลผล	$\overline{X}$	S.D.	แปลผล		
25. จัดให้มีการรายงานผลการดำเนินการแก้ปัญหาและอุปสรรคให้ทุกฝ่ายที่มีส่วนเกี่ยวข้องได้รับทราบ	3.18	0.93	ปานกลาง	4.48	0.77	มาก	-12.68	.00*
เฉลี่ยโดยรวม	3.17	0.43	ปานกลาง	4.59	0.52	มากที่สุด	-24.44	.00*

* ระดับนัยสำคัญทางสถิติที่ .05

จากตารางที่ 32 พบว่า ผลการประเมินคุณภาพการบริหารจัดการ หลังจากใช้รูปแบบเครือข่ายความร่วมมือเพื่อพัฒนาคุณภาพการจัดการศึกษา มีค่าเฉลี่ยสูงกว่าก่อนใช้รูปแบบเครือข่ายความร่วมมือเพื่อพัฒนาคุณภาพการจัดการศึกษา อย่างมีนัยสำคัญทางสถิติที่ .05 ทั้งโดยรวม และรายข้อ

ผลการประเมินคุณภาพการบริหารจัดการ ก่อนใช้รูปแบบเครือข่ายความร่วมมือเพื่อพัฒนาคุณภาพการจัดการศึกษา โดยรวมมีค่าเฉลี่ยอยู่ในระดับปานกลาง ($\overline{X}$ = 3.17, S.D.= 0.43) โดยด้านที่มีค่าเฉลี่ยสูงสุด คือ ผู้บริหารสนับสนุนให้บุคลากรในโรงเรียนเกิดความมุ่งมั่นในการพัฒนากิจกรรมของโครงการ ($\overline{X}$ = 3.38, S.D.= 0.73) รองลงมา คือ มีการแต่งตั้งคณะกรรมการดูแลติดตามผลการดำเนินโครงการ ($\overline{X}$ = 3.37, S.D.= 0.86) และด้านที่มีค่าเฉลี่ยต่ำสุด คือ ให้การเสริมแรงครูนักเรียนที่ปฏิบัติกิจกรรมตามโครงการได้อย่างถูกต้องและเหมาะสม ($\overline{X}$ = 2.72, S.D.= 0.62)

ผลการประเมินคุณภาพการบริหารจัดการ หลังจากใช้รูปแบบเครือข่ายความร่วมมือเพื่อพัฒนาคุณภาพการจัดการศึกษา โดยรวมมีค่าเฉลี่ยอยู่ในระดับปานกลาง ($\overline{X}$ = 4.59, S.D.= 0.52) โดยด้านที่มีค่าเฉลี่ยสูงสุด คือ มีการใช้กลยุทธ์ที่แสดงถึงความคาดหวังต่อความสำเร็จของนักเรียน ($\overline{X}$ = 4.75, S.D.= 0.43) รองลงมา คือ ให้การเสริมแรงครู นักเรียน ที่ปฏิบัติกิจกรรมตามโครงการได้อย่างถูกต้องและเหมาะสม ($\overline{X}$ = 4.67, S.D.= 0.58) และด้านที่มีค่าเฉลี่ยต่ำสุด คือ หน่วยงานต้นสังกัดจัดสรรงบประมาณให้โรงเรียนเพื่อจัดทำโครงการอย่างเพียงพอ ($\overline{X}$ = 4.47, S.D.= 0.74)

3.4 ผลการประเมินความพึงพอใจของผู้บริหารสถานศึกษา ครูและบุคลากรทางการศึกษาที่มีต่อรูปแบบเครือข่ายความร่วมมือเพื่อพัฒนาคุณภาพการจัดการศึกษาของโรงเรียนอยุธยาวิทยาลัย สังกัดสำนักงานเขตพื้นที่การศึกษามัธยมศึกษา เขต 3 แสดงดังตารางที่ 33

ตารางที่ 33 ผลการประเมินความพึงพอใจของผู้บริหารสถานศึกษา ครูและบุคลากรทางการศึกษาที่มีต่อรูปแบบเครือข่ายความร่วมมือเพื่อพัฒนาคุณภาพการจัดการศึกษาของโรงเรียนอยุธยาวิทยาลัย

(n=139)

รายการ	ระดับความพึงพอใจ		
	$\overline{X}$	S.D.	แปลผล
1. รูปแบบมีหลักการและเหตุผล วัตถุประสงค์ และเป้าหมายที่สอดคล้องกับนโยบาย	4.71	0.48	มากที่สุด
2. รูปแบบมีแนวทางการดำเนินงานที่สามารถนำไปปฏิบัติได้บรรลุเป้าหมายที่วางไว้	4.74	0.50	มากที่สุด
3. รูปแบบสามารถนำไปใช้ในสถานการณ์จริงได้	4.88	0.32	มากที่สุด
4. รูปแบบนี้สามารถยอมรับได้	4.96	0.18	มากที่สุด
5. มีความเป็นไปได้ที่หน่วยงานที่เกี่ยวข้องจะนำรูปแบบนี้ไปใช้	4.72	0.46	มากที่สุด
6. รูปแบบนี้มีความเหมาะในการนำไปใช้ในการปฏิบัติงานด้านวิชาการ งบประมาณ บุคคล และบริหารทั่วไปของโรงเรียน	4.76	0.46	มากที่สุด
7. รูปแบบนี้มีความสอดคล้องกับการปฏิบัติงานตามขอบข่ายและภารกิจการบริหารจัดการสถานศึกษา	4.84	0.42	มากที่สุด
8. รูปแบบนี้ได้ระบุกระบวนการ/ขั้นตอนการสร้างเครือข่ายและองค์ประกอบสำคัญของเครือข่ายได้อย่างชัดเจน	4.62	0.54	มากที่สุด
9. คุณสมบัติของผู้นำเครือข่ายตามรูปแบบมีความเหมาะสมและเป็นไปได้	4.74	0.47	มากที่สุด
10. กระบวนการปฏิบัติงานของเครือข่ายตามรูปแบบมีความชัดเจน เหมาะสมและนำไปปฏิบัติได้	4.81	0.39	มากที่สุด
11. ภาระงานด้านวิชาการ งบประมาณ บุคคล และบริหารทั่วไปที่ระบุไว้ในรูปแบบมีความเหมาะสมและสามารถนำไปปฏิบัติได้	4.88	0.33	มากที่สุด
12. รูปแบบมีประโยชน์ต่อสถานศึกษา ผู้บริหาร ครูและนักเรียน	4.98	0.14	มากที่สุด
13. การนำรูปแบบไปใช้จะทำให้สถานศึกษามีความมั่นใจในการพัฒนาคุณภาพการจัดการศึกษาเพิ่มขึ้น	4.73	0.46	มากที่สุด
14. การดำเนินการตามรูปแบบมีความชัดเจน และผลที่ได้จากการดำเนินการตามรูปแบบแต่ละขั้นตอนมีประโยชน์สำหรับสถานศึกษา	4.81	0.39	มากที่สุด
15. ข้อมูลที่ได้จากการปฏิบัติตามรูปแบบจะเป็นแนวทางในการพัฒนาคุณภาพการจัดการศึกษา	4.71	0.48	มากที่สุด
รวมเฉลี่ย	4.79	0.40	มากที่สุด

จากตารางที่ 33 ผลการประเมินความพึงพอใจของผู้บริหารสถานศึกษา ครูและบุคลากรทางการศึกษาที่มีต่อรูปแบบเครือข่ายความร่วมมือเพื่อพัฒนาคุณภาพการจัดการศึกษาของโรงเรียนอยุธยาวิทยาลัย พบว่า ผู้บริหารสถานศึกษา ครูและบุคลากรทางการศึกษา มีความพึงพอใจ โดยภาพรวมอยู่ในระดับมากที่สุด ($\overline{X}$ = 4.79, S.D. = 0.40) เมื่อพิจารณาเป็นรายข้อ พบว่า ข้อที่มีค่าเฉลี่ยสูงสุด คือ ข้อ 12 รูปแบบมีประโยชน์ต่อสถานศึกษา ผู้บริหาร ครูและนักเรียน ($\overline{X}$ = 4.98, S.D. = 0.14) รองลงมา คือ ข้อ 4 รูปแบบนี้สามารถยอมรับได้ ($\overline{X}$ = 4.96, S.D. = 0.18) และข้อที่มี

ค่าเฉลี่ยต่ำสุด คือ ข้อ 8 รูปแบบนี้ได้ระบุกระบวนการ/ขั้นตอนการสร้างเครือข่ายและองค์ประกอบสำคัญของเครือข่ายได้อย่างชัดเจน ($\overline{X}$ = 4.62, S.D. = 0.54)

3.5 ผลการประเมินความพึงพอใจของผู้ปกครองนักเรียนที่มีต่อคุณภาพของนักเรียนที่เกิดจากการใช้รูปแบบเครือข่ายความร่วมมือเพื่อพัฒนาคุณภาพการจัดการศึกษาของโรงเรียนอยุธยาวิทยาลัย แสดงดังตารางที่ 34

ตารางที่ 34 ผลการประเมินความพึงพอใจของผู้ปกครองที่มีต่อคุณภาพของนักเรียนที่เกิดจากการใช้รูปแบบเครือข่ายความร่วมมือเพื่อพัฒนาคุณภาพการจัดการศึกษาของโรงเรียนอยุธยาวิทยาลัย

(n=352)

รายการ	ระดับความพึงพอใจ		
	$\overline{X}$	S.D.	แปลผล
1. ผลการบริหารจัดการทำให้นักเรียนมีความสามารถในการถ่ายทอดความรู้ ความคิด ความเข้าใจของตนเองโดยใช้ภาษาอย่างเหมาะสม	4.70	0.48	มากที่สุด
2. ผลการบริหารจัดการทำให้นักเรียนมีความสามารถในการรับส่งสาร ใช้วิธีการสื่อสารที่เหมาะสม มีประสิทธิภาพ	4.70	0.47	มากที่สุด
3. ผลการบริหารจัดการทำให้นักเรียนมีความสามารถเจรจาต่อรอง เพื่อขจัดและลดปัญหาความขัดแย้งต่าง ๆ ได้	4.72	0.53	มากที่สุด
4. ผลการบริหารจัดการทำให้นักเรียนมีความสามารถในการสร้างองค์ความรู้	4.83	0.38	มากที่สุด
5. ผลการบริหารจัดการทำให้นักเรียนมีความสามารถในการตัดสินใจ แก้ปัญหาเกี่ยวกับตนเองได้อย่างเหมาะสม	4.89	0.31	มากที่สุด
6. ผลการบริหารจัดการทำให้นักเรียนมีความรู้ความสามารถในการคิด วิเคราะห์ คิดสังเคราะห์ มีวิจารณญาณ มีความคิดสร้างสรรค์ และคิดไตร่ตรอง และมีวิสัยทัศน์	4.66	0.47	มากที่สุด
7. ผลการบริหารจัดการทำให้นักเรียนรู้จักการแบ่งปันและ การแลกเปลี่ยนเรียนรู้อย่างต่อเนื่อง	4.56	0.66	มากที่สุด
8. ผลการบริหารจัดการทำให้นักเรียนรู้จักคิดในสิ่งที่เรียน รู้จักขยายผลของสิ่งที่คิดและปรับสิ่งที่ได้จากการคิดไปใช้ในสถานการณ์อื่น ๆ	4.85	0.35	มากที่สุด
9. ผลการบริหารจัดการทำให้นักเรียนตัดสินใจด้วยตนเองเมื่อมีปัญหาทั้งในการเรียนและการดำเนินชีวิต	4.96	0.19	มากที่สุด
10. ผลการบริหารจัดการทำให้นักเรียนสามารถแก้ปัญหาและอุปสรรคต่าง ๆ ที่เผชิญได้ และใช้เหตุผลในการแก้ปัญหา	4.59	0.57	มากที่สุด
11. ผลการบริหารจัดการทำให้นักเรียนมีผลสัมฤทธิ์ทางการเรียนสูงขึ้น	4.70	0.46	มากที่สุด
12. ผลการบริหารจัดการทำให้นักเรียนมีทักษะชีวิตและสามารถนำความรู้ที่ได้ไปปรับใช้ในการดำเนินชีวิตประจำวันได้	4.80	0.44	มากที่สุด
13. ผลการบริหารจัดการทำให้นักเรียนสามารถนำเทคโนโลยีสารสนเทศมาใช้ในการเรียนรู้และการดำรงชีวิตอย่างมีคุณธรรมจริยธรรม	4.70	0.45	มากที่สุด
14. ผลการบริหารจัดการทำให้นักเรียนชนะเลิศในการแข่งขันทางวิชาการ	4.74	0.52	มากที่สุด

ตารางที่ 34 (ต่อ)

รายการ	ระดับความพึงพอใจ		
	$\overline{X}$	S.D.	แปลผล
15. ผลการบริหารจัดการทำให้นักเรียนที่จบการศึกษาสามารถสอบเข้าเรียนต่อในโรงเรียนที่มีชื่อเสียงได้	4.80	0.43	มากที่สุด
เฉลี่ยโดยรวม	4.75	0.45	มากที่สุด

จากตารางที่ 34 ผลการประเมินความพึงพอใจของผู้ปกครองที่มีต่อคุณภาพของนักเรียนที่เกิดจากการใช้เครือข่ายความร่วมมือเพื่อพัฒนาคุณภาพการจัดการศึกษาของโรงเรียนอยุธยาวิทยาลัย พบว่า โดยรวมมีความพึงพอใจอยู่ในระดับมากที่สุด ($\overline{X}$ = 4.75, S.D. = 0.45) เมื่อพิจารณาเป็นรายข้อ พบว่า ข้อที่มีค่าเฉลี่ยสูงสุด คือ ข้อ 9 ผลการบริหารจัดการทำให้นักเรียนตัดสินใจด้วยตนเองเมื่อมีปัญหาทั้งในการเรียนและการดำเนินชีวิต ($\overline{X}$ = 4.96, S.D. = 0.19) รองลงมา คือ ข้อ 5 ผลการบริหารจัดการทำให้นักเรียนมีความสามารถในการตัดสินใจแก้ปัญหาเกี่ยวกับตนเองได้อย่างเหมาะสม ($\overline{X}$ = 4.89, S.D. = 0.31) และข้อที่มีค่าเฉลี่ยต่ำสุด คือ ข้อ 7 ผลการบริหารจัดการทำให้นักเรียนรู้จักการแบ่งปัน และการแลกเปลี่ยนเรียนรู้อย่างต่อเนื่อง ($\overline{X}$ = 4.56, S.D. = 0.66)

3.6 ผลการประเมินความพึงพอใจของนักเรียนที่มีต่อคุณภาพของนักเรียนที่เกิดจากการใช้รูปแบบเครือข่ายความร่วมมือเพื่อพัฒนาคุณภาพการจัดการศึกษาของโรงเรียนอยุธยาวิทยาลัย แสดงดังตารางที่ 35

ตารางที่ 35 ผลการประเมินความพึงพอใจของนักเรียนที่เกิดจากการใช้รูปแบบเครือข่ายความร่วมมือเพื่อพัฒนาคุณภาพการจัดการศึกษาของโรงเรียนอยุธยาวิทยาลัย

(n=352)

รายการ	ระดับความพึงพอใจ		
	$\overline{X}$	S.D.	แปลผล
1. ผลการบริหารจัดการทำให้นักเรียนมีความสามารถในการถ่ายทอดความรู้ ความคิด ความเข้าใจของตนเองโดยใช้ภาษาอย่างเหมาะสม	4.68	0.50	มากที่สุด
2. ผลการบริหารจัดการทำให้นักเรียนมีความสามารถในการรับส่งสาร ใช้วิธีการสื่อสารที่เหมาะสม มีประสิทธิภาพ	4.72	0.53	มากที่สุด
3. ผลการบริหารจัดการทำให้นักเรียนมีความสามารถเจรจาต่อรอง เพื่อขจัดและลดปัญหาความขัดแย้งต่าง ๆ ได้	4.85	0.36	มากที่สุด
4. ผลการบริหารจัดการทำให้นักเรียนมีความสามารถในการสร้างองค์ความรู้	4.91	0.35	มากที่สุด
5. ผลการบริหารจัดการทำให้นักเรียนมีความสามารถในการตัดสินใจ แก้ปัญหาเกี่ยวกับตนเองได้อย่างเหมาะสม	4.67	0.49	มากที่สุด
6. ผลการบริหารจัดการทำให้นักเรียนมีความรู้ความสามารถในการคิด วิเคราะห์ คิดสังเคราะห์ มีวิจารณญาณ มีความคิดสร้างสรรค์ และคิดไตร่ตรอง และมีวิสัยทัศน์	4.70	0.51	มากที่สุด
7. ผลการบริหารจัดการทำให้นักเรียนรู้จักการแบ่งปันและ การแลกเปลี่ยนเรียนรู้อย่างต่อเนื่อง	4.79	0.45	มากที่สุด
8. ผลการบริหารจัดการทำให้นักเรียนรู้จักคิดในสิ่งที่เรียน รู้จักขยายผลของสิ่งที่คิดและปรับสิ่งที่ได้จากการคิดไปใช้ในสถานการณ์อื่น ๆ	4.59	0.57	มากที่สุด
9. ผลการบริหารจัดการทำให้นักเรียนตัดสินใจด้วยตนเองเมื่อมีปัญหาทั้งในการเรียนและการดำเนินชีวิต	4.72	0.49	มากที่สุด
10. ผลการบริหารจัดการทำให้นักเรียนสามารถแก้ปัญหาและอุปสรรคต่าง ๆ ที่เผชิญได้ และใช้เหตุผลในการแก้ปัญหา	4.77	0.48	มากที่สุด
11. ผลการบริหารจัดการทำให้นักเรียนมีผลสัมฤทธิ์ทางการเรียนสูงขึ้น	4.81	0.46	มากที่สุด
12. ผลการบริหารจัดการทำให้นักเรียนมีทักษะชีวิตและสามารถนำความรู้ที่ได้ไปปรับใช้ในการดำเนินชีวิตประจำวันได้	4.93	0.26	มากที่สุด
13. ผลการบริหารจัดการทำให้นักเรียนสามารถนำเทคโนโลยีสารสนเทศมาใช้ในการเรียนรู้และการดำรงชีวิตอย่างมีคุณธรรมจริยธรรม	4.69	0.48	มากที่สุด
14. ผลการบริหารจัดการทำให้นักเรียนชนะเลิศในการแข่งขันทางวิชาการ	4.81	0.43	มากที่สุด
15. ผลการบริหารจัดการทำให้นักเรียนที่จบการศึกษาสามารถสอบเข้าเรียนต่อในโรงเรียนที่มีชื่อเสียงได้	4.87	0.37	มากที่สุด
เฉลี่ยโดยรวม	4.77	0.45	มากที่สุด

จากตารางที่ 35 ผลการประเมินความพึงพอใจของของนักเรียนที่เกิดจากการใช้รูปแบบเครือข่ายความร่วมมือเพื่อพัฒนาคุณภาพการจัดการศึกษาของโรงเรียนอยุธยาวิทยาลัย พบว่าโดยรวมมีความพึงพอใจอยู่ในระดับมากที่สุด ($\overline{X}$ = 4.77, S.D. = 0.45) เมื่อพิจารณาเป็นรายข้อ พบว่าข้อที่มีค่าเฉลี่ยสูงสุด คือ ข้อ 12 ผลการบริหารจัดการทำให้นักเรียนมีทักษะชีวิตและสามารถนำความรู้

ที่ได้ไปปรับใช้ในการดำเนินชีวิตประจำวันได้ ($\overline{X}$ = 4.93, S.D. = 0.26) รองลงมา คือ ข้อ 4 ผลการบริหารจัดการทำให้นักเรียนมีความสามารถในการสร้างองค์ความรู้ ($\overline{X}$ = 4.91, S.D. = 0.35) และข้อที่มีค่าเฉลี่ยต่ำสุด คือ ข้อ 8 ผลการบริหารจัดการทำให้นักเรียนรู้จักคิดในสิ่งที่เรียน รู้จักขยายผลของสิ่งที่คิดและปรับสิ่งที่ได้จากการคิดไปใช้ในสถานการณ์อื่น ๆ ($\overline{X}$ = 4.59, S.D. = 0.57)

บทที่ 5
สรุปผล อภิปรายผล และข้อเสนอแนะ

การวิจัยครั้งนี้มีวัตถุประสงค์เพื่อพัฒนารูปแบบเครือข่ายความร่วมมือเพื่อพัฒนาคุณภาพการจัดการศึกษาของโรงเรียนอยุธยาวิทยาลัย สังกัดสำนักงานเขตพื้นที่การศึกษามัธยมศึกษา เขต 3 วิธีดำเนินการวิจัยมี 4 ระยะ ดังนี้

ระยะที่ 1 การศึกษากระบวนการสร้างเครือข่าย และองค์ประกอบของเครือข่ายความร่วมมือเพื่อพัฒนาคุณภาพการจัดการศึกษาของโรงเรียนอยุธยาวิทยาลัย มี 2 ขั้นตอน คือ ขั้นตอนที่ 1 ผลการศึกษากระบวนการสร้างเครือข่าย และองค์ประกอบของเครือข่ายความร่วมมือเพื่อพัฒนาคุณภาพการจัดการศึกษาของโรงเรียนอยุธยาวิทยาลัยจากการศึกษาเอกสารและงานวิจัยที่เกี่ยวข้อง และการศึกษาดูงานโรงเรียนที่มีแนวปฏิบัติที่เป็นเลิศ โดยมีผู้ให้ข้อมูล คือ ผู้บริหารสถานศึกษา จำนวน 4 คน คณะกรรมการสถานศึกษาขั้นพื้นฐาน จำนวน 13 คน และครูและบุคลากรทางการศึกษา จำนวน 21 คน รวมทั้งสิ้น 38 คน ขั้นตอนที่ 2 การประเมินความเหมาะสมของกระบวนการสร้างเครือข่าย และองค์ประกอบของเครือข่ายความร่วมมือเพื่อพัฒนาคุณภาพการจัดการศึกษาของโรงเรียนอยุธยาวิทยาลัย โดยผู้ทรงคุณวุฒิ จำนวน 7 คน เครื่องมือที่ใช้ในรวบรวมข้อมูล คือ แบบประเมินกระบวนการสร้างเครือข่าย และองค์ประกอบของเครือข่ายความร่วมมือ และวิเคราะห์ข้อมูลด้วยค่าเฉลี่ย และส่วนเบี่ยงเบนมาตรฐาน

ระยะที่ 2 การสร้างและประเมินรูปแบบเครือข่ายความร่วมมือเพื่อพัฒนาคุณภาพการจัดการศึกษาของโรงเรียนอยุธยาวิทยาลัย มี 2 ขั้นตอน คือ ขั้นตอนที่ 1 สร้างรูปแบบเครือข่ายความร่วมมือเพื่อพัฒนาคุณภาพการจัดการศึกษาของโรงเรียนอยุธยาวิทยาลัย โดยจัดประชุมวิพากษ์ (ร่าง) รูปแบบเครือข่ายความร่วมมือเพื่อพัฒนาคุณภาพการจัดการศึกษาของโรงเรียนอยุธยาวิทยาลัย ประกอบด้วย ผู้บริหารสถานศึกษา จำนวน 4 คน คณะกรรมการสถานศึกษาขั้นพื้นฐาน จำนวน 13 คน ครูและบุคลากรทางการศึกษา จำนวน 21 คน รวมจำนวน 38 คน และจัดการประชุมสัมมนาอิงผู้ทรงคุณวุฒิ (Connoisseurship) จำนวน 7 คน เครื่องมือที่ใช้ในการวิจัย คือ แบบบันทึกรายงานการประชุม และวิเคราะห์ข้อมูลด้วยเทคนิคการวิเคราะห์เนื้อหา (Content analysis) และขั้นตอนที่ 2 การประเมินรูปแบบเครือข่ายความร่วมมือเพื่อพัฒนาคุณภาพการจัดการศึกษาของโรงเรียนอยุธยาวิทยาลัย โดยผู้ทรงคุณวุฒิ จำนวน 7 คน เครื่องมือที่ใช้ในการวิจัย คือ แบบประเมินความเหมาะสม ความเป็นไปได้ ความเป็นประโยชน์ และความถูกต้องของรูปแบบเครือข่ายความร่วมมือเพื่อพัฒนาคุณภาพการจัดการศึกษาของโรงเรียนอยุธยาวิทยาลัย ชนิดมาตราส่วนประมาณค่า 5 ระดับ และสถิติที่ใช้ในการวิเคราะห์ข้อมูล ได้แก่ ค่าเฉลี่ย ส่วนเบี่ยงเบนมาตรฐาน

ระยะที่ 3 การทดลองใช้และประเมินผลการทดลองใช้รูปแบบเครือข่ายความร่วมมือเพื่อพัฒนาคุณภาพการจัดการศึกษาของโรงเรียนอยุธยาวิทยาลัย โดยกลุ่มตัวอย่าง คือ ผู้บริหารสถานศึกษา จำนวน 4 คน ครูและบุคลากรทางการศึกษา จำนวน 135 คน คณะกรรมการสถานศึกษาขั้นพื้นฐาน จำนวน 13 คน นักเรียน จำนวน 352 คน และผู้ปกครอง จำนวน 352 คน เครื่องมือที่ใช้ในการวิจัย คือ แบบประเมินการดำเนินงานตามรูปแบบเครือข่ายความร่วมมือเพื่อพัฒนาคุณภาพการจัด

การศึกษาของโรงเรียนอยุธยาวิทยาลัย แบบประเมินคุณภาพครูและบุคลากรทางการศึกษา และคุณภาพการบริหารจัดการจากการใช้รูปแบบเครือข่ายความร่วมมือเพื่อพัฒนาคุณภาพการจัดการศึกษาของโรงเรียนอยุธยาวิทยาลัย แบบสอบถามความพึงพอใจของผู้บริหารสถานศึกษา ครูและบุคลากรทางการศึกษา ผู้ปกครอง และนักเรียนจากการใช้รูปแบบเครือข่ายความร่วมมือเพื่อพัฒนาคุณภาพการจัดการศึกษาของโรงเรียนอยุธยาวิทยาลัย และวิเคราะห์ข้อมูลด้วยค่าเฉลี่ย และส่วนเบี่ยงเบนมาตรฐาน และการทดสอบที

สรุปผลการวิจัย

ผู้วิจัยสรุปผลการวิจัยตามวัตถุประสงค์การวิจัย ดังนี้

1. ผลการศึกษากระบวนการสร้างเครือข่ายความร่วมมือ และองค์ประกอบของเครือข่ายความร่วมมือเพื่อพัฒนาคุณภาพการจัดการศึกษาของโรงเรียนอยุธยาวิทยาลัย มีรายละเอียดดังนี้

1.1 กระบวนการสร้างเครือข่ายความร่วมมือ ประกอบด้วย 5 ขั้นตอน คือ 1) ขั้นตระหนักถึงความจำเป็นในการสร้างเครือข่าย ประกอบด้วย 8 รายการ 2) ขั้นประสานหน่วยงาน ประกอบด้วย 6 รายการ 3) ขั้นสร้างพันธสัญญาร่วมกัน ประกอบด้วย 9 รายการ 4) ขั้นบริหารจัดการเครือข่าย ประกอบด้วย 8 รายการ และ 5) ขั้นพัฒนาและรักษาความสัมพันธ์ ประกอบด้วย 12 รายการ รวมทั้งสิ้น 43 รายการ โดยทุกรายการมีค่าเฉลี่ยสูงกว่า 3.50 ขึ้นไป ถือว่าผ่านเกณฑ์การประเมินทุกรายการจึงมีความเหมาะสมที่จะนำไปใช้สร้างรูปแบบได้

1.2 องค์ประกอบของเครือข่ายความร่วมมือเพื่อพัฒนาคุณภาพการจัดการศึกษา ประกอบด้วย 6 ด้าน คือ 1) กิจกรรมสำคัญที่เสริมประสิทธิภาพการดำเนินภารกิจของเครือข่าย ประกอบด้วย 8 รายการ 2) ขอบข่ายและภารกิจการบริหารจัดการสถานศึกษาของเครือข่าย ประกอบด้วย 4 งาน ได้แก่ การบริหารงานวิชาการ ประกอบด้วย 5 รายการ การบริหารงานงบประมาณ ประกอบด้วย 8 รายการ การบริหารงานบุคคล ประกอบด้วย 8 รายการ และการบริหารงานทั่วไป ประกอบด้วย 10 รายการ 3) เทคนิค/วิธีการพัฒนาสมาชิกเครือข่าย ประกอบด้วย 5 รายการ 4) กระบวนการเสริมสร้างพลังอำนาจ (Empowerment) ของเครือข่าย ประกอบด้วย 9 รายการ 5) คุณลักษณะที่ดีของผู้นำเครือข่าย ประกอบด้วย 6 รายการ และ 6) การปฏิบัติงานของเครือข่ายและการสะท้อนผล ประกอบด้วย 9 รายการ รวมทั้งสิ้น 68 รายการ โดยทุกรายการมีค่าเฉลี่ยสูงกว่า 3.50 ขึ้นไป ถือว่าผ่านเกณฑ์การประเมินทุกรายการจึงมีความเหมาะสมที่จะนำไปใช้สร้างรูปแบบได้

2. ผลการสร้างและประเมินรูปแบบเครือข่ายความร่วมมือเพื่อพัฒนาคุณภาพการจัดการศึกษาของโรงเรียนอยุธยาวิทยาลัย มีรายละเอียดดังนี้

2.1 รูปแบบเครือข่ายความร่วมมือเพื่อพัฒนาคุณภาพการจัดการศึกษาของโรงเรียนอยุธยาวิทยาลัย ประกอบด้วย

2.1.1 หลักการและเหตุผล วัตถุประสงค์ เป้าหมาย

2.1.2 การรวมกลุ่มสมาชิกเครือข่าย

2.1.3 กระบวนการสร้างเครือข่ายความร่วมมือ ประกอบด้วย 5 ขั้นตอน คือ 1) ขั้นตระหนักถึงความจำเป็นในการสร้างเครือข่าย 2) ขั้นประสานหน่วยงาน 3) ขั้นสร้างพันธสัญญาร่วมกัน 4) ขั้นบริหารจัดการเครือข่าย และ 5) ขั้นพัฒนาและรักษาความสัมพันธ์

2.1.4 องค์ประกอบของเครือข่ายความร่วมมือเพื่อพัฒนาคุณภาพการจัดการศึกษา ประกอบด้วย 6 ด้าน คือ 1) กิจกรรมสำคัญที่เสริมประสิทธิภาพการดำเนินภารกิจของเครือข่าย 2) ขอบข่ายและภารกิจการบริหารจัดการสถานศึกษาของเครือข่าย 3) เทคนิค/วิธีการพัฒนาสมาชิกเครือข่าย 4) กระบวนการเสริมสร้างพลังอำนาจ (Empowerment) ของเครือข่าย 5) คุณลักษณะที่ดีของผู้นำเครือข่าย และ 6) การปฏิบัติงานของเครือข่ายและการสะท้อนผล

2.1.5 การประเมินผลการใช้รูปแบบ

2.1.6 เงื่อนไขความสำเร็จของการนำรูปแบบไปใช้

2.2 ผลการประเมินรูปแบบเครือข่ายความร่วมมือเพื่อพัฒนาคุณภาพการจัดการศึกษาของโรงเรียนอยุธยาวิทยาลัย พบว่า รูปแบบเครือข่ายความร่วมมือเพื่อพัฒนาคุณภาพการจัดการศึกษาของโรงเรียนอยุธยาวิทยาลัยที่สร้างขึ้นนี้มีความเหมาะสม ความเป็นไปได้ ความเป็นประโยชน์ และความถูกต้องอยู่ในระดับมากที่สุด

3. ผลการทดลองใช้และประเมินผลการทดลองใช้รูปแบบเครือข่ายความร่วมมือเพื่อพัฒนาคุณภาพการจัดการศึกษาของโรงเรียนอยุธยาวิทยาลัย มีรายละเอียดดังนี้

3.1 ผลการประเมินการดำเนินงานตามรูปแบบเครือข่ายความร่วมมือเพื่อพัฒนาคุณภาพการจัดการศึกษา ด้านกระบวนการสร้างเครือข่ายความร่วมมือ และด้านการดำเนินงานตามองค์ประกอบของเครือข่ายความร่วมมือ พบว่า

3.1.1 ผลการประเมินการดำเนินงานตามรูปแบบเครือข่ายความร่วมมือเพื่อพัฒนาคุณภาพการจัดการศึกษา ด้านกระบวนการสร้างเครือข่ายความร่วมมือ หลังการดำเนินงานมีค่าเฉลี่ยสูงกว่าก่อนดำเนินงาน อย่างมีนัยสำคัญทางสถิติที่ .05 ทั้งโดยรวม และรายข้อ

3.1.2 ผลการประเมินการดำเนินงานตามรูปแบบเครือข่ายความร่วมมือเพื่อพัฒนาคุณภาพการจัดการศึกษา ด้านการดำเนินงานตามองค์ประกอบของเครือข่ายความร่วมมือ หลังการดำเนินงานมีค่าเฉลี่ยสูงกว่าก่อนดำเนินงาน อย่างมีนัยสำคัญทางสถิติที่ .05 ทั้งโดยรวม และรายข้อ

3.2 ผลการประเมินการใช้รูปแบบเครือข่ายความร่วมมือเพื่อพัฒนาคุณภาพการจัดการศึกษาของโรงเรียนอยุธยาวิทยาลัย พบว่า

3.2.1 ด้านคุณภาพนักเรียน พบว่า ผลสัมฤทธิ์ทางการเรียนของนักเรียน หลังการดำเนินงานตามรูปแบบเครือข่ายความร่วมมือเพื่อพัฒนาคุณภาพการจัดการศึกษา (ปีการศึกษา 2563) สูงกว่าก่อนการดำเนินงานตามรูปแบบเครือข่ายความร่วมมือเพื่อพัฒนาคุณภาพการจัดการศึกษา (ปีการศึกษา 2562) ทุกกลุ่มสาระการเรียนรู้ และจำนวนนักเรียนที่มีคุณลักษณะอันพึงประสงค์ในระดับดีเยี่ยม หลังการดำเนินงานตามรูปแบบเครือข่ายความร่วมมือเพื่อพัฒนาคุณภาพการจัดการศึกษา (ปีการศึกษา 2563) มากกว่าก่อนการดำเนินงานตามรูปแบบเครือข่ายความร่วมมือเพื่อพัฒนาคุณภาพการจัดการศึกษา (ปีการศึกษา 2562)

3.2.2 ด้านคุณภาพครูและบุคลากรทางการศึกษา พบว่า ผลการประเมินคุณภาพครูและบุคลากรทางการศึกษา หลังจากใช้รูปแบบเครือข่ายความร่วมมือเพื่อพัฒนาคุณภาพการจัดการศึกษา มีค่าเฉลี่ยสูงกว่าก่อนใช้รูปแบบเครือข่ายความร่วมมือเพื่อพัฒนาคุณภาพการจัดการศึกษา อย่างมีนัยสำคัญทางสถิติที่ .05 ทั้งโดยรวม และรายข้อ

3.2.3 ด้านคุณภาพการบริหารจัดการ พบว่า ผลการประเมินคุณภาพการบริหารจัดการ หลังจากใช้รูปแบบเครือข่ายความร่วมมือเพื่อพัฒนาคุณภาพการจัดการศึกษา มีค่าเฉลี่ยสูงกว่าก่อนใช้รูปแบบเครือข่ายความร่วมมือเพื่อพัฒนาคุณภาพการจัดการศึกษา อย่างมีนัยสำคัญทางสถิติที่ .05 ทั้งโดยรวม และรายข้อ

3.2.4 ความพึงพอใจของผู้บริหารสถานศึกษา ครูและบุคลากรทางการศึกษาที่มีต่อรูปแบบเครือข่ายความร่วมมือเพื่อพัฒนาคุณภาพการจัดการศึกษาของโรงเรียนอยุธยาวิทยาลัย พบว่า ผู้บริหารสถานศึกษา ครูและบุคลากรทางการศึกษา มีความพึงพอใจ โดยภาพรวมอยู่ในระดับมากที่สุด

3.2.5 ความพึงพอใจของผู้ปกครองที่มีต่อคุณภาพของนักเรียนที่เกิดจากการใช้เครือข่ายความร่วมมือเพื่อพัฒนาคุณภาพการจัดการศึกษาของโรงเรียนอยุธยาวิทยาลัย พบว่า โดยรวมมีความพึงพอใจอยู่ในระดับมากที่สุด

3.2.6 ความพึงพอใจของของนักเรียนที่เกิดจากการใช้รูปแบบเครือข่ายความร่วมมือเพื่อพัฒนาคุณภาพการจัดการศึกษาของโรงเรียนอยุธยาวิทยาลัย พบว่า โดยรวมมีความพึงพอใจอยู่ในระดับมากที่สุด

อภิปรายผล

การพัฒนารูปแบบเครือข่ายความร่วมมือเพื่อพัฒนาคุณภาพการจัดการศึกษาของโรงเรียนอยุธยาวิทยาลัยครั้งนี้ ทำให้ได้รูปแบบเครือข่ายความร่วมมือเพื่อพัฒนาคุณภาพการจัดการศึกษาที่เป็นโครงสร้างที่เชื่อมโยงของการรวมกลุ่มสมาชิกเครือข่าย กระบวนการสร้างเครือข่ายความร่วมมือและการดำเนินงานตามองค์ประกอบของเครือข่ายความร่วมมือที่จะประสานเชื่อมโยงเข้าหากันเป็นเครือข่ายความร่วมมือเพื่อพัฒนาคุณภาพการจัดการศึกษาของโรงเรียนอยุธยาวิทยาลัย ซึ่งผู้วิจัยมีประเด็นสำคัญในการอภิปรายผลการวิจัย ดังนี้

1. ผลการศึกษากระบวนการสร้างเครือข่ายความร่วมมือ และองค์ประกอบของเครือข่ายความร่วมมือเพื่อพัฒนาคุณภาพการจัดการศึกษาของโรงเรียนอยุธยาวิทยาลัย มีประเด็นสำคัญในการอภิปรายผลการวิจัย ดังนี้

1.1 ผลการศึกษากระบวนการสร้างเครือข่ายความร่วมมือเพื่อพัฒนาคุณภาพการจัดการศึกษา จากการศึกษาดูงานเกี่ยวกับแนวปฏิบัติที่เป็นเลิศ (Best Practice) พบว่า กระบวนการสร้างเครือข่ายความร่วมมือเพื่อพัฒนาคุณภาพการจัดการศึกษา ประกอบด้วย 5 ขั้นตอน ได้แก่ 1) ตระหนักถึงความจำเป็นในการสร้างเครือข่าย 2) ประสานหน่วยงาน 3) สร้างพันธสัญญาร่วมกัน 4) บริหารจัดการเครือข่าย และ 5) พัฒนาและรักษาความสัมพันธ์ ทั้งนี้อาจเนื่องมาจาก ผู้วิจัยได้รับการร่วมมือ การให้ข้อมูล และการประสานงานเป็นอย่างดียิ่งจากโรงเรียนจอมสุรางค์อุปถัมภ์ สังกัดสำนักงานเขตพื้นที่การศึกษามัธยมศึกษา เขต 3 ซึ่งมีแนวปฏิบัติที่เป็นเลิศ (Best Practice) ด้านการสร้างเครือข่าย ทำให้ได้ข้อมูลที่สำคัญและได้แนวปฏิบัติที่ดี ที่สามารถนำมาประยุกต์ใช้ในการวิจัยครั้งนี้ ที่สรุปได้ว่า กระบวนการสร้างเครือข่ายความร่วมมือเพื่อพัฒนาคุณภาพการจัดการศึกษาควรประกอบด้วย การตระหนักถึงความจำเป็นในการสร้างเครือข่าย ประสานหน่วยงาน สร้างพันธสัญญาร่วมกัน บริหารจัดการเครือข่าย และพัฒนาและรักษาความสัมพันธ์ สอดคล้องกับงานวิจัยของ พิสิฐ

เทพไกรวัล (2554) เรื่อง การพัฒนารูปแบบเครือข่ายความร่วมมือเพื่อคุณภาพการจัดการศึกษาในโรงเรียนประถมศึกษาขนาดเล็ก พบว่า กระบวนการสร้างเครือข่าย ได้แก่ ขั้นตระหนักถึงความจำเป็นในการสร้างเครือข่าย ขั้นประสานหน่วยงาน/องค์กรเครือข่าย ขั้นสร้างพันธสัญญาร่วมกัน ขั้นบริหารจัดการเครือข่าย ขั้นพัฒนาความสัมพันธ์ และขั้นรักษาความสัมพันธ์อย่างต่อเนื่อง นอกจากนี้ยังสอดคล้องกับ งานวิจัยของ ภัทรวรรธน์ นิลแก้วบวรวิชญ์ (2559) เรื่อง รูปแบบการพัฒนาเครือข่ายความร่วมมือทางวิชาการของสำนักงานเขตพื้นที่การศึกษาประถมศึกษา สังกัดสำนักงานคณะกรรมการการศึกษาขั้นพื้นฐาน พบว่า กระบวนการสร้างเครือข่ายประกอบด้วย ขั้นตระหนักถึงความจำเป็นในการสร้างเครือข่าย ขั้นประสานหน่วยงาน/องค์กรเครือข่าย ขั้นสร้างพันธสัญญาร่วมกัน ขั้นบริหารจัดการเครือข่าย ขั้นพัฒนาความสัมพันธ์ และขั้นรักษาความสัมพันธ์อย่างต่อเนื่อง และสอดคล้องกับงานวิจัยของ ริบเชสเตอร์ และเอ็ดวาร์ดส์ (Ribchester & Edwards, 2007) ได้ศึกษาเกี่ยวกับความร่วมมือของเครือข่ายโรงเรียนประถมศึกษาขนาดเล็กในชนบท พบว่า การให้ความร่วมมือระหว่างโรงเรียนเป็นยุทธวิธีเดียวที่ขยายวงกว้าง ที่จะเอื้อประโยชน์ต่อโรงเรียนที่กำลังเติบโตและมีจำนวนน้อยในกลุ่ม วิธีนี้ถือเป็นวิธีช่วยเหลือที่สำคัญกว่าเรื่องใด ๆ คุณค่าของความร่วมมือในเครือข่ายโรงเรียนจะเป็นตัวกลางในการไกล่เกลี่ย เพื่อลดความตึงเครียดภายใน ช่วยแก้ปัญหาที่เป็นผลลบจากการลดจำนวนฝ่ายบริหารการศึกษาท้องถิ่น

1.2 องค์ประกอบการดำเนินงานของเครือข่ายความร่วมมือ ประกอบด้วย 6 ด้าน ได้แก่ กิจกรรมสำคัญที่เสริมประสิทธิภาพการดำเนินภารกิจของเครือข่าย ขอบข่ายและภารกิจการบริหารจัดการสถานศึกษาของเครือข่าย เทคนิค/วิธีการพัฒนาสมาชิกเครือข่าย กระบวนการเสริมสร้างพลังอำนาจ (Empowerment) ของเครือข่าย คุณลักษณะที่ดีของผู้นำเครือข่าย และการปฏิบัติงานของเครือข่ายและการสะท้อนผล ทั้งนี้อาจเนื่องมาจาก การทำงานแบบเครือข่ายมีความสำคัญโดยทำให้เกิดกระบวนการเรียนรู้ การเพิ่มโอกาสในการจัดการปัญหา เกิดการพึ่งพาตนเอง เกิดการจัดการทรัพยากร เกิดกระบวนการผลักดันเชิงนโยบายในการจัดการปัญหา และเกิดอำนาจหรือพลังคนจำนวนมากที่รวมตัวกัน โดยมีจุดมุ่งหมายร่วมกันที่ชัดเจนย่อมทำให้เกิดพลังในการรับฟัง การดำเนินงานของเครือข่ายความร่วมมือจึงมีความสำคัญ และควรประกอบด้วยกิจกรรมสำคัญที่เสริมประสิทธิภาพการดำเนินภารกิจของเครือข่าย ขอบข่ายและภารกิจการบริหารจัดการสถานศึกษาของเครือข่าย เทคนิค/วิธีการพัฒนาสมาชิกเครือข่าย กระบวนการเสริมสร้างพลังอำนาจ (Empowerment) ของเครือข่าย คุณลักษณะที่ดีของผู้นำเครือข่าย และการปฏิบัติงานของเครือข่ายและการสะท้อนผล สอดคล้องกับงานวิจัยของ พิสิฐ เทพไกรวัล (2554) เรื่อง การพัฒนารูปแบบเครือข่ายความร่วมมือเพื่อคุณภาพการจัดการศึกษาในโรงเรียนประถมศึกษาขนาดเล็ก พบว่า องค์ประกอบของเครือข่ายความร่วมมือเพื่อคุณภาพการจัดการศึกษาในโรงเรียนประถมศึกษาขนาดเล็ก ได้แก่ 1) ลักษณะหรือกิจกรรมสำคัญที่เสริมประสิทธิภาพการดำเนินภารกิจของเครือข่าย 2) ขอบข่ายและภารกิจการบริหารจัดการสถานศึกษา 3) เทคนิค/วิธีการพัฒนาสมาชิกเครือข่าย 4) กระบวนการเสริมสร้างพลังอำนาจ (Empowerment) ของเครือข่าย 5) คุณลักษณะที่ดีของผู้นำเครือข่าย และ 6) การปฏิบัติงานของเครือข่ายและการสะท้อนผล นอกจากนี้ยังสอดคล้องกับ งานวิจัยของ ภัทรวรรธน์ นิลแก้วบวรวิชญ์ (2559) เรื่อง รูปแบบการพัฒนาเครือข่ายความร่วมมือทางวิชาการของสำนักงานเขตพื้นที่การศึกษาประถมศึกษา สังกัดสำนักงานคณะกรรมการการศึกษาขั้นพื้นฐาน พบว่า องค์ประกอบ

ของเครือข่ายความร่วมมือทางวิชาการมี 5 องค์ประกอบ คือ กิจกรรมสำคัญที่เสริมประสิทธิภาพการดำเนินภารกิจของเครือข่าย เทคนิค/วิธีการพัฒนาสมาชิกเครือข่าย กระบวนการเสริมสร้างพลังอำนาจ (Empowerment) คุณลักษณะที่ดีของสมาชิกและผู้นำเครือข่าย และการปฏิบัติงานของเครือข่ายและการสะท้อนผล และสอดคล้องกับงานวิจัยของ นอร์วิค และอีแวนส์ (Norwich & Evans, 2007) ได้ศึกษาเรื่อง เครือข่ายความร่วมมือระหว่างโรงเรียนในการประชุมเกี่ยวกับความต้องการเป็นพิเศษด้านการศึกษาในโรงเรียนทั่วไป พบว่า การสร้างเครือข่ายความร่วมมือมีองค์ประกอบที่เกิดขึ้นในเวลาอันเหมาะสม แต่ในขณะเดียวกันให้คำนึงถึงความเสี่ยงและข้อจำกัดของเครือข่ายที่อาจจะมีผลต่อศักยภาพในด้านลบ

2. ผลการสร้างและประเมินรูปแบบเครือข่ายความร่วมมือเพื่อพัฒนาคุณภาพการจัดการศึกษาของโรงเรียนอยุธยาวิทยาลัย มีประเด็นสำคัญในการอภิปรายผลการวิจัย ดังนี้

2.1 ผลการสร้างรูปแบบเครือข่ายความร่วมมือเพื่อพัฒนาคุณภาพการจัดการศึกษาของโรงเรียนอยุธยาวิทยาลัย พบว่า รูปแบบเครือข่ายความร่วมมือเพื่อพัฒนาคุณภาพการจัดการศึกษาของโรงเรียนอยุธยาวิทยาลัย ประกอบด้วย 1) หลักการและเหตุผล วัตถุประสงค์ เป้าหมาย 2) การรวมกลุ่มสมาชิกเครือข่าย 3) กระบวนการสร้างเครือข่ายความร่วมมือ ประกอบด้วย 5 ขั้นตอน คือ ขั้นตระหนักถึงความจำเป็นในการสร้างเครือข่าย ขั้นประสานหน่วยงาน ขั้นสร้างพันธสัญญาร่วมกัน ขั้นบริหารจัดการเครือข่าย และขั้นพัฒนาและรักษาความสัมพันธ์ 4) องค์ประกอบของเครือข่ายความร่วมมือเพื่อพัฒนาคุณภาพการจัดการศึกษา ประกอบด้วย 6 ด้าน คือ กิจกรรมสำคัญที่เสริมประสิทธิภาพการดำเนินภารกิจของเครือข่าย ขอบข่ายและภารกิจการบริหารจัดการสถานศึกษาของเครือข่าย เทคนิค/วิธีการพัฒนาสมาชิกเครือข่าย กระบวนการเสริมสร้างพลังอำนาจ (Empowerment) ของเครือข่าย คุณลักษณะที่ดีของผู้นำเครือข่าย และการปฏิบัติงานของเครือข่ายและการสะท้อนผล 5) การประเมินผลการใช้รูปแบบ และ 6) เงื่อนไขความสำเร็จของการนำรูปแบบไปใช้ ทั้งนี้อาจเนื่องมาจาก ผู้วิจัยได้สร้างรูปแบบเครือข่ายความร่วมมือเพื่อพัฒนาคุณภาพการจัดการศึกษาของโรงเรียนอยุธยาวิทยาลัย โดยการจัดประชุมวิพากษ์ (ร่าง) รูปแบบเครือข่ายความร่วมมือเพื่อพัฒนาคุณภาพการจัดการศึกษาของโรงเรียนอยุธยาวิทยาลัย ร่วมกับผู้บริหารสถานศึกษา ครูและบุคลากรทางการศึกษา คณะกรรมการสถานศึกษาขั้นพื้นฐาน โรงเรียนอยุธยาวิทยาลัย จำนวน 38 คน และจัดการประชุมสัมมนาอิงผู้ทรงคุณวุฒิ (Connoisseurship) จำนวน 7 คน ซึ่งเป็นการระดมความคิดที่จะทำให้ได้ข้อมูลที่ครบถ้วน ถูกต้อง และเชื่อถือได้ตามหลักวิชาการ โดยเทคนิคการสัมมนาอิงผู้เชี่ยวชาญ (Connoisseurship) นี้เป็นเทคนิคที่เป็นรูปแบบการได้องค์ความรู้จากผู้ทรงคุณวุฒิหรือผู้เชี่ยวชาญในศาสตร์และองค์ความรู้นั้น ๆ มาให้ข้อมูลเชิงลึกและทรรศนะเป็นการวิพากษ์วิจารณ์ผลงานหรือแนวทางการออกแบบ ผู้วิจัยและนักออกแบบสามารถเรียนรู้ เข้าใจกระบวนการและวิธีการดำเนินงานได้อย่างถูกต้องเหมาะสม เพื่อให้ได้ข้อมูลที่เป็นประโยชน์ สามารถนำมาสมทบและเป็นข้อมูลชั้นยอด ใช้ในการปรับหรือพัฒนาแนวคิดหรือประเมินผลงานให้สมบูรณ์มีเหมาะสมมากยิ่งขึ้น ทำให้ได้รูปแบบที่สอดคล้องกับแนวคิดของ พัฒนา พรหมณี (2560, หน้า 130) ที่กล่าวว่า รูปแบบควรประกอบด้วยองค์ประกอบ ดังนี้ 1) วัตถุประสงค์ของรูปแบบ 2) ทฤษฎีพื้นฐานและหลักการของรูปแบบ 3) ระบบงานและกลไกของรูปแบบ 4) วิธีการดำเนินงานของรูปแบบ 5) แนวทางการประเมินผลการดำเนินงานของรูปแบบ 6) คำอธิบายประกอบรูปแบบ 7) การระบุเงื่อนไขการนำรูปแบบไปใช้

และ 8) การจัดทำคู่มือการใช้รูปแบบการสร้างหรือพัฒนารูปแบบ ทั้งนี้องค์ประกอบของแบบรูปแบบไม่ปรากฏหลักเกณฑ์ที่เป็นเกณฑ์ตายตัว ขึ้นอยู่กับลักษณะเฉพาะของเรื่องที่กำลังศึกษา

2.2 ผลการประเมินรูปแบบเครือข่ายความร่วมมือเพื่อพัฒนาคุณภาพการจัดการศึกษาของโรงเรียนอยุธยาวิทยาลัย พบว่า รูปแบบเครือข่ายความร่วมมือเพื่อพัฒนาคุณภาพการจัดการศึกษาของโรงเรียนอยุธยาวิทยาลัยที่สร้างขึ้นนี้มีความเหมาะสม ความเป็นไปได้ ความเป็นประโยชน์ และความถูกต้อง ตามเกณฑ์ที่กำหนดไว้ โดยมีค่าเฉลี่ยอยู่ในระดับมากที่สุด ทั้งนี้อาจเนื่องมาจาก รูปแบบเครือข่ายความร่วมมือเพื่อพัฒนาคุณภาพการจัดการศึกษาของโรงเรียนอยุธยาวิทยาลัย สังกัดสำนักงานเขตพื้นที่การศึกษามัธยมศึกษา เขต 3 ที่สร้างขึ้นในครั้งนี้ผู้วิจัยได้กำหนดระเบียบวิธีวิจัยโดยเริ่มจากการศึกษาข้อมูลพื้นฐานจากหลายแหล่งข้อมูล ได้แก่ เอกสารและงานวิจัยที่เกี่ยวข้อง จากการศึกษาดูงานเกี่ยวกับแนวปฏิบัติที่เป็นเลิศ (Best Practice) การจัดประชุมวิพากษ์ (ร่าง) รูปแบบ และการสัมมนาอิงผู้เชี่ยวชาญ (Connoisseurship) จนทำให้ได้ข้อมูลที่สำคัญในการสร้างเป็นรูปแบบที่มีความครบถ้วน สมบูรณ์ และสอดคล้องกับบริบทของโรงเรียนอยุธยาวิทยาลัย จึงทำให้การประเมินรูปแบบมีความเหมาะสม ความเป็นไปได้ ความเป็นประโยชน์ และความถูกต้องอยู่ในระดับมากที่สุด สอดคล้องกับงานวิจัยของ วิเชียร ทรงศรี (2558) เรื่อง การพัฒนารูปแบบการบริหารเครือข่ายโรงเรียนสังกัดสำนักงานเขตพื้นที่การศึกษาประถมศึกษา พบว่า รูปแบบการบริหารเครือข่ายโรงเรียนสังกัดสำนักงานเขตพื้นที่การศึกษาประถมศึกษา มีความเหมาะสม มีความเป็นไปได้ และมีความเป็นประโยชน์อยู่ในระดับมากที่สุด งานวิจัยของ ชัชวาลย์ สิงหาทอง (2563) เรื่อง รูปแบบการบริหารจัดการเครือข่ายความร่วมมือระหว่างสถานศึกษาด้านวิชาการของกลุ่มโรงเรียนเฉลิมพระเกียรติ สังกัดสำนักงานคณะกรรมการการศึกษาขั้นพื้นฐาน พบว่า รูปแบบเครือข่ายความร่วมมือระหว่างสถานศึกษาด้านวิชาการของกลุ่มโรงเรียนเฉลิมพระเกียรติ สังกัดสำนักงานคณะกรรมการการศึกษาขั้นพื้นฐาน มีความเหมาะสม และความเป็นไปได้ อยู่ในระดับมากที่สุด และงานวิจัยของ วลินดา รสชา (2563) เรื่องรูปแบบการพัฒนาคุณภาพการบริหารสถานศึกษาควบรวม สังกัดสำนักงานเขตพื้นที่การศึกษาประถมศึกษา พบว่า รูปแบบการพัฒนาคุณภาพการบริหารสถานศึกษาควบรวม สังกัดสำนักงานเขตพื้นที่การศึกษาประถมศึกษามีความเป็นประโยชน์อยู่ในระดับมากที่สุด

3. ผลการทดลองใช้และประเมินผลการทดลองใช้รูปแบบเครือข่ายความร่วมมือเพื่อพัฒนาคุณภาพการจัดการศึกษาของโรงเรียนอยุธยาวิทยาลัย มีประเด็นสำคัญในการอภิปรายผลการวิจัยดังนี้

3.1 ผลการประเมินการดำเนินงานตามรูปแบบเครือข่ายความร่วมมือเพื่อพัฒนาคุณภาพการจัดการศึกษา ด้านกระบวนการสร้างเครือข่ายความร่วมมือ และด้านการดำเนินงานตามองค์ประกอบของเครือข่ายความร่วมมือ หลังการดำเนินงานมีค่าเฉลี่ยสูงกว่าก่อนดำเนินงานอย่างมีนัยสำคัญทางสถิติที่ .05 ทั้งโดยรวม และรายข้อ ทั้งนี้อาจเนื่องมาจาก เมื่อนำรูปแบบเครือข่ายความร่วมมือเพื่อพัฒนาคุณภาพการจัดการศึกษาของโรงเรียนอยุธยาวิทยาลัยไปใช้ดำเนินงาน ทำให้ครูและบุคลากรทางการศึกษาของโรงเรียนอยุธยามีรูปแบบการปฏิบัติงานที่ชัดเจน สามารถดำเนินงานตามรูปแบบได้อย่างง่าย และเป็นเอกภาพ ทำให้ผลการประเมินหลังจากใช้รูปแบบอยู่ในระดับมากที่สุด สอดคล้องกับงานวิจัยของ ภัทรวรรธน์ นิลแก้วบวรวิชญ์ (2559) เรื่อง รูปแบบการพัฒนา

เครือข่ายความร่วมมือทางวิชาการของสำนักงานเขตพื้นที่การศึกษาประถมศึกษา สังกัดสำนักงานคณะกรรมการการศึกษาขั้นพื้นฐาน พบว่า ผลการทดลองใช้รูปแบบการพัฒนาเครือข่ายความร่วมมือทางวิชาการ สูงกว่าเกณฑ์ที่กำหนด

3.2 ผลการประเมินการใช้รูปแบบเครือข่ายความร่วมมือเพื่อพัฒนาคุณภาพการจัดการศึกษาของโรงเรียนอยุธยาวิทยาลัย มีประเด็นสำคัญในการอภิปรายผลการวิจัย ดังนี้

3.2.1 ด้านคุณภาพนักเรียน พบว่า ผลสัมฤทธิ์ทางการเรียนของนักเรียน หลังการดำเนินงานตามรูปแบบเครือข่ายความร่วมมือเพื่อพัฒนาคุณภาพการจัดการศึกษา (ปีการศึกษา 2563) สูงกว่าก่อนการดำเนินงานตามรูปแบบเครือข่ายความร่วมมือเพื่อพัฒนาคุณภาพการจัดการศึกษา (ปีการศึกษา 2562) ทุกกลุ่มสาระการเรียนรู้ และจำนวนนักเรียนที่มีคุณลักษณะอันพึงประสงค์ในระดับดีเยี่ยม หลังการดำเนินงานตามรูปแบบเครือข่ายความร่วมมือเพื่อพัฒนาคุณภาพการจัดการศึกษา (ปีการศึกษา 2563) มากกว่าก่อนการดำเนินงานตามรูปแบบเครือข่ายความร่วมมือเพื่อพัฒนาคุณภาพการจัดการศึกษา (ปีการศึกษา 2562) และผลการประเมินคุณภาพครูและบุคลากรทางการศึกษา และด้านคุณภาพการบริหารจัดการ หลังจากใช้รูปแบบเครือข่ายความร่วมมือเพื่อพัฒนาคุณภาพการจัดการศึกษา มีค่าเฉลี่ยสูงกว่าก่อนใช้รูปแบบเครือข่ายความร่วมมือเพื่อพัฒนาคุณภาพการจัดการศึกษา อย่างมีนัยสำคัญทางสถิติที่ .05 ทั้งโดยรวม และรายข้อ ทั้งนี้อาจเนื่องมาจาก เมื่อนำรูปแบบเครือข่ายความร่วมมือเพื่อพัฒนาคุณภาพการจัดการศึกษาของโรงเรียนอยุธยาวิทยาลัยไปใช้ดำเนินงาน ทำให้ครูและบุคลากรได้ร่วมกันเป็นเครือข่ายในการพัฒนาคุณภาพการจัดการศึกษา มีส่วนร่วม มีความตระหนักในการร่วมกันเป็นเครือข่าย ซึ่งจะทำให้การดำเนินงานด้านต่าง ๆ เกิดการพัฒนาตามไปด้วย ส่งผลให้คุณภาพครูและบุคลากรทางการศึกษาดีขึ้น ทำให้คุณภาพการบริหารจัดการมีประสิทธิภาพมากขึ้น ซึ่งส่งผลให้นักเรียนมีคุณภาพดีขึ้นด้วย สอดคล้องกับงานวิจัยของ พิสิฐ เทพไกรวัล (2554) เรื่อง การพัฒนารูปแบบเครือข่ายความร่วมมือเพื่อคุณภาพการจัดการศึกษา ในโรงเรียนประถมศึกษาขนาดเล็ก พบว่า ผลการประเมินโครงการตามรูปแบบพบว่า รูปแบบส่งผลต่อการเปลี่ยนแปลงการบริหารงานด้านวิชาการ งบประมาณ บุคคล และบริหารทั่วไป และส่งผลกระทบต่อนักเรียนตามขอบข่ายที่คาดหวังสูงกว่าปีที่ผ่านมา และสอดคล้องกับทนงศักดิ์ โพธิ์เกตุ (2563) เรื่องรูปแบบการบริหารเพื่อพัฒนาสู่โรงเรียนคุณภาพของโรงเรียนบ้านดอนแยง สำนักงานเขตพื้นที่การศึกษาประถมศึกษาเชียงราย เขต 4 พบว่า ผลการประเมินตนเองตามองค์ประกอบของโรงเรียนคุณภาพโดยรวมมีคุณภาพอยู่ในระดับดี นักเรียนมีคะแนนผลสัมฤทธิ์ทางการเรียนสูงกว่าปีการศึกษา 2561 คะแนนเฉลี่ยเพิ่มขึ้น 9.94

3.2.2 ผลการประเมินความพึงพอใจของผู้บริหารสถานศึกษา ครูและบุคลากรทางการศึกษา ผู้ปกครอง และนักเรียนที่มีต่อรูปแบบเครือข่ายความร่วมมือเพื่อพัฒนาคุณภาพการจัดการศึกษาของโรงเรียนอยุธยาวิทยาลัย พบว่า ผู้บริหารสถานศึกษา ครูและบุคลากรทางการศึกษา ผู้ปกครอง และนักเรียนมีความพึงพอใจโดยภาพรวมอยู่ในระดับมากที่สุด ทั้งนี้อาจเนื่องมาจาก เมื่อนำรูปแบบเครือข่ายความร่วมมือเพื่อพัฒนาคุณภาพการจัดการศึกษาของโรงเรียนอยุธยาวิทยาลัยไปใช้ดำเนินงาน ทำให้ครูและบุคลากรได้ร่วมกันเป็นเครือข่ายในการพัฒนาคุณภาพการจัดการศึกษา มีส่วนร่วม มีความตระหนักในการร่วมกันเป็นเครือข่าย ซึ่งทำให้โรงเรียนบรรลุวัตถุประสงค์ในการจัดการศึกษาที่ทำให้นักเรียนมีคุณภาพเป็นที่น่าพอใจ จึงทำให้ผู้บริหารสถานศึกษา ครูและบุคลากร

ทางการศึกษา ผู้ปกครอง และนักเรียน มีความพึงพอใจอยู่ในระดับมากที่สุด สอดคล้องกับงานวิจัยของ ทนงศักดิ์ โพธิ์เกตุ (2563) ได้วิจัยเรื่องรูปแบบการบริหารเพื่อพัฒนาสู่โรงเรียนคุณภาพของโรงเรียนบ้านดอนแยง สำนักงานเขตพื้นที่การศึกษาประถมศึกษาเชียงราย เขต 4 ผลการวิจัยพบว่า ผลการทดลองใช้รูปแบบฯ พบว่า ครูและบุคลากรทางการศึกษา คณะกรรมการสถานศึกษาขั้นพื้นฐานและผู้นำชุมชน ผู้ปกครอง และนักเรียน มีความพึงพอใจ อยู่ในระดับมากที่สุด

ข้อเสนอแนะ

จากผลการพัฒนารูปแบบเครือข่ายความร่วมมือเพื่อพัฒนาคุณภาพการจัดการศึกษาของโรงเรียนอยุธยาวิทยาลัย ผู้วิจัยมีข้อเสนอแนะเพื่อนำผลการวิจัยไปใช้ ดังนี้

1. ข้อเสนอแนะเชิงนโยบาย

1.1 สำนักงานเขตพื้นที่การศึกษามัธยมศึกษา เขต 3 ควรนำสาระของรูปแบบเครือข่ายความร่วมมือเพื่อพัฒนาคุณภาพการจัดการศึกษาของโรงเรียนอยุธยาวิทยาลัย ไปกำหนดเป็นนโยบายในการสร้างเครือข่ายความร่วมมือเพื่อพัฒนาคุณภาพการจัดการศึกษาสำหรับสถานศึกษาในสังกัด

1.2 โรงเรียนอยุธยาวิทยาลัยควรมีการขยายเครือข่ายความร่วมมือไปในวงกว้างเพื่อให้มีเครือข่ายเพิ่มมากขึ้น หรืออาจเพิ่มเติมภาระงานที่จำเป็นอีกในเครือข่ายความร่วมมือ เพื่อช่วยสนับสนุนการปฏิบัติงานให้เกิดการพัฒนาในการจัดการศึกษาของโรงเรียน ต่อไป

2. ข้อเสนอแนะเชิงปฏิบัติการ

2.1 สำนักงานเขตพื้นที่การศึกษามัธยมศึกษา เขต 3 ควรเผยแพร่คู่มือการใช้รูปแบบเครือข่ายความร่วมมือเพื่อพัฒนาคุณภาพการจัดการศึกษาของโรงเรียนอยุธยาวิทยาลัย สังกัดสำนักงานเขตพื้นที่การศึกษามัธยมศึกษา เขต 3 ให้กับสถานศึกษาในสังกัด

2.2 โรงเรียนอยุธยาวิทยาลัยควรนำรูปแบบเครือข่ายความร่วมมือเพื่อพัฒนาคุณภาพการจัดการศึกษาไปใช้อย่างต่อเนื่อง โดยต้องมีการปรับให้สอดคล้องกับสถานการณ์แต่ละปี เช่น ช่วงสถานการณ์การแพร่ระบาดของโรคติดเชื้อไวรัสโคโรนา 2019 (COVID-19) อาจมีการปรับแผนดำเนินการตามสถานการณ์

3. ข้อเสนอแนะการวิจัยครั้งต่อไป

ควรมีการวิจัยเกี่ยวกับรูปแบบเครือข่ายความร่วมมือเพื่อพัฒนาคุณภาพการจัดการศึกษาโดยมีการรวมกลุ่มเครือข่ายเพิ่มขึ้น ได้แก่ เครือข่ายผู้ปกครอง คณะกรรมการสภานักเรียนโรงเรียนอยุธยาวิทยาลัย ชุมชน หน่วยงานราชการอื่น ๆ และภาคเอกชน เพื่อร่วมกันพัฒนาคุณภาพการจัดการศึกษาให้มีประสิทธิภาพมากยิ่งขึ้น

บรรณานุกรม

บรรณานุกรม

กมลนัทธ์ นะราวงศ์. (2560, กันยายน - ธันวาคม). แนวทางการพัฒนาปัจจัยที่ส่งผลต่อคุณภาพการจัดการศึกษาของโรงเรียนมัธยมศึกษาในภาคตะวันออกเฉียงเหนือตอนล่าง. **วารสารชุมชนวิจัย**, 11 (3), 40 - 52.

กระทรวงศึกษาธิการ. (2561). **มาตรฐานการศึกษาขั้นพื้นฐาน**. กรุงเทพฯ : ผู้แต่ง.

_____. (2562). **พระราชบัญญัติการศึกษาแห่งชาติ (ฉบับที่ 4) พ.ศ. 2562**. กรุงเทพฯ : ผู้แต่ง.

กระทรวงสาธารณสุข. (2560). **แนวทางการดำเนินงานสถานประกอบการเพื่อสุขภาพ**. กรุงเทพฯ : ผู้แต่ง.

กริช ธีรางศุ. (2563). **แนวทางการพัฒนาเครือข่ายความร่วมมือ สำหรับสถานศึกษา สังกัดสำนักงานเขตพื้นที่การศึกษามัธยมศึกษาเขต 24 กาฬสินธุ์**. วิทยานิพนธ์ครุศาสตรมหาบัณฑิต สาขาวิชาการบริหารและพัฒนาการศึกษา, มหาวิทยาลัยมหาสารคาม.

กันตพัฒน์ มณฑา. (2561). **ปัจจัยที่ส่งผลต่อคุณภาพการศึกษาของโรงเรียน สังกัดสำนักงานเขตพื้นที่การประถมศึกษา กรุงเทพมหานคร**. ดุษฎีนิพนธ์ปรัชญาดุษฎีบัณฑิต สาขาวิชาการบริหารการศึกษา, มหาวิทยาลัยสยาม.

กันธอร กุลบุตรดี. (2562). **รูปแบบความสัมพันธ์เชิงสาเหตุของคุณภาพการจัดการศึกษา สำหรับโรงเรียนประถมศึกษาขนาดเล็ก สังกัดสำนักงานเขตพื้นที่การศึกษาประถมศึกษาในภาคตะวันออก**. ดุษฎีนิพนธ์ปรัชญาดุษฎีบัณฑิต สาขาวิชาการบริหารการศึกษา, มหาวิทยาลัยบูรพา.

เกวลิน ไชยสวัสดิ์. (2557). **การวิเคราะห์องค์ประกอบและตัวบ่งชี้คุณภาพการจัดการศึกษาห้องเรียนพิเศษโครงการพัฒนาวิทยาศาสตร์ คณิตศาสตร์ ภาษาอังกฤษ (SME) ของโรงเรียนมัธยมศึกษา**. วิทยานิพนธ์ศึกษาศาสตรดุษฎีบัณฑิต สาขาวิชาการบริหารการศึกษา, มหาวิทยาลัยสงขลานครินทร์.

ไกรราชกช พลรัตน์. (2559). **รูปแบบการฝึกอบรมยุวมัคคุเทศก์เพื่ออนุรักษ์สิ่งแวดล้อมในแหล่งท่องเที่ยวโบราณสถานปราสาทสด๊กก๊อกธม ด้วยกระบวนการสิ่งแวดล้อมศึกษา**. วิทยานิพนธ์ปรัชญาดุษฎีบัณฑิต สาขาวิชาสิ่งแวดล้อมศึกษา, มหาวิทยาลัยราชภัฏวไลยอลงกรณ์ ในพระบรมราชูปถัมภ์.

จรัญ จูปรางค์. (2559). **การนำเสนอแนวทางพัฒนาคุณภาพการศึกษาโดยการบริหารคุณภาพวงจรเดมมิ่งของโรงเรียน สังกัดสำนักงานเขตพื้นที่การศึกษาประถมศึกษาสระบุรี เขต 2**. วิทยานิพนธ์ครุศาสตรมหาบัณฑิต สาขาวิชาการบริหารการศึกษา, มหาวิทยาลัยราชภัฏพระนครศรีอยุธยา.

จิรภัทร มหาวงค์. (2558). **การพัฒนารูปแบบการบริหารเครือข่ายความร่วมมือทางวิชาการของโรงเรียนในถิ่นทุรกันดารบนเขตที่ราบสูง**. วิทยานิพนธ์การศึกษาดุษฎีบัณฑิต สาขาวิชาการบริหารการศึกษา, มหาวิทยาลัยนเรศวร.

ฉัตรธิภรณ์ ศิริวัฒน์ และคณะ. (2560, กันยายน-ธันวาคม). การพัฒนาตัวบ่งชี้คุณภาพการจัดการศึกษาของสถานศึกษา สังกัดเทศบาลในจังหวัดนครราชสีมา. **รมยสาร**, 15 (3), 257-266.

ชัชวาลย์ สิงหาทอง. (2561, กันยายน - ธันวาคม). รูปแบบเครือข่ายความร่วมมือทางการศึกษา. **วารสารสหวิทยาการมนุษยศาสตร์และสังคมศาสตร์**, 1 (3), 1-12.

_____. (2563, มกราคม - เมษายน). รูปแบบการบริหารจัดการเครือข่ายความร่วมมือระหว่างสถานศึกษาด้านวิชาการของกลุ่มโรงเรียนเฉลิมพระเกียรติ สังกัดสำนักงานคณะกรรมการการศึกษาขั้นพื้นฐาน**. วารสารศิลปะการจัดการ**, 4 (1), 114-123.

ชาญณรงค์ พรรุ่งโรจน์. (2558). **คุณภาพศิษย์เป้าหมายการประเมิน**. กรุงเทพฯ : สำนักงานรับรองมาตรฐานและประเมิน.

ดาริน ชัยวงค์. (2562). **แนวทางการพัฒนาการบริหารหลักสูตรสถานศึกษาที่ส่งผลต่อคุณภาพการจัดการศึกษาปฐมวัยของกลุ่มเครือข่ายการพัฒนาการศึกษาเทอดไทย สังกัดสำนักงานเขตพื้นที่การศึกษาประถมศึกษาเชียงราย เขต 3**. การศึกษาอิสระครุศาสตรมหาบัณฑิต สาขาวิชาการบริหารการศึกษา, มหาวิทยาลัยราชภัฏเชียงราย.

ทนงศักดิ์ โพธิ์เกตุ. (2563). รูปแบบการบริหารเพื่อพัฒนาสู่โรงเรียนคุณภาพของโรงเรียนบ้านดอนแยง สำนักงานเขตพื้นที่การศึกษาประถมศึกษาเชียงราย เขต 4. **วารสารสังคมศาสตร์และมานุษยวิทยาเชิงพุทธ**, 6 (1), 34-51.

ธานินทร์ ศิลป์จารุ. (2560). **การวิจัยและวิเคราะห์ข้อมูลทางสถิติด้วย SPSS และ AMOS** (พิมพ์ครั้งที่ 17). กรุงเทพฯ : บิสซิเนสอาร์แอนด์ดี.

ธีรวุฒิ ก่ายแก้ว. (2556). **การสร้างเครือข่ายทางสังคม: กรณีศึกษา นักฟุตบอลสมัครเล่นในกลุ่มกรุงเทพเหนือ**. วิทยานิพนธ์ศิลปศาสตรมหาบัณฑิต สาขาวิชาการบริหารการพัฒนาสังคม, สถาบันบัณฑิตพัฒนบริหารศาสตร์.

บุญชม ศรีสะอาด. (2560). **การวิจัยเบื้องต้น** (พิมพ์ครั้งที่ 10). กรุงเทพฯ : สุวีริยาสาส์น.

บุญเพิ่ม สอนภักดี. (2558). **รูปแบบเครือข่ายความร่วมมือเพื่อพัฒนาการจัดการศึกษาของโรงเรียนในสังกัดเทศบาล**. วิทยานิพนธ์การศึกษาดุษฎีบัณฑิต สาขาวิชาการบริหารการศึกษา, มหาวิทยาลัยนเรศวร.

ประภาส พริพล. (2561). **รูปแบบการบริหารงานสู่ความเป็นเลิศกรณีศึกษาโรงเรียนมัธยมวัดหนองจอก**. กรุงเทพฯ : สำนักงานคณะกรรมการวิจัยแห่งชาติ.

ปราณี มีหาญพงษ์. (2561, มกราคม - เมษายน). การตรวจสอบคุณภาพของเครื่องมือวิจัยทางการพยาบาล. **วารสารพยาบาลทหารบก**, 19 (1), 9 - 15.

ปราณี หลำเบ็ญสะ. (2559). **การหาคุณภาพของเครื่องมือวัดและประเมินผล**. ยะลา : คณะครุศาสตร์ มหาวิทยาลัยราชภัฏยะลา.

ปาริชาติ แก้วมณี. (2557). **บทบาทภาวะผู้นำของผู้บริหารที่สัมพันธ์กับคุณภาพการจัดการศึกษาและการให้บริการศูนย์การศึกษานอกระบบและการศึกษาตามอัธยาศัยอำเภอจังหวัดนครปฐม**. วิทยานิพนธ์ศึกษาศาสตรมหาบัณฑิต สาขาวิชาการบริหารการศึกษา, มหาวิทยาลัยศิลปากร.

ปาริชาติ ชมชื่น. (2555). **รูปแบบการบริหารงานวิชาการแบบมีส่วนร่วมของชุมชนที่มีประสิทธิผลในสถานศึกษา สังกัดสำ นักงานเขตพื้นที่การศึกษาประถมศึกษา**. วิทยานิพนธ์ครุศาสตรดุษฎีบัณฑิต สาขาวิชาการบริหารการศึกษา, มหาวิทยาลัยอุบลราชธานี.

พรพักตร์ ปัญญายงค์. (2562). **แนวทางการยกระดับคุณภาพการจัดการศึกษาโรงเรียนขยายโอกาส สังกัดสำนักงานเขตพื้นที่การศึกษาประถมศึกษาสุโขทัย เขต 2**. วิทยานิพนธ์ครุศาสตรมหาบัณฑิต สาขาวิชาการบริหารการศึกษา, มหาวิทยาลัยราชภัฏอุตรดิตถ์.

พรรณทิพา สาวันดี. (2554). **การศึกษาการตระหนักรู้ต่อการใช้อินเตอร์เน็ตอย่างสร้างสรรค์และปลอดภัยของนักเรียนชั้นประถมศึกษาปีที่ 5 โรงเรียนบ้านหนองขุ่นที่เรียนด้วยบทเรียนคอมพิวเตอร์มัลติมีเดีย เรื่องทักษะการใช้อินเทอร์เน็ต**. สารนิพนธ์การศึกษามหาบัณฑิต สาขาวิชาเทคโนโลยีการศึกษา, มหาวิทยาลันศรีนครินทรวิโรฒ.

พระมหาอำนาจ เตชวโร (ทองเพ็ชร). (2559, พฤษภาคม-สิงหาคม). การพัฒนาคุณภาพการศึกษากับการสร้างโรงเรียนแห่งการเรียนรู้. **วารสารครุศาสตร์ปริทรรศน์ฯ**, 154 (3), 154-162.

พัฒนา พรหมณี. (2560, กรกฎาคม - ธันวาคม). แนวคิดการสร้างและพัฒนารูปแบบเพื่อใช้ในการดำเนินงานด้านการสาธารณสุขสำหรับนักสาธารณสุข. **วารสารสมาคมสถาบันอุดมศึกษาเอกชนแห่งประเทศไทยในพระราชูปถัมภ์ สมเด็จพระเทพรัตนราชสุดาฯ สยามบรมราชกุมารี**, 6 (2), 128-135.

พิสิฐ เทพไกรวัล. (2554)**. การพัฒนารูปแบบเครือข่ายความร่วมมือเพื่อคุณภาพการจัดการศึกษาในโรงเรียนประถมศึกษาขนาดเล็ก**. วิทยานิพนธ์ปริญญาปรัชญาดุษฎีบัณฑิต สาขาวิชาการบริหารการศึกษา, มหาวิทยาลัยขอนแก่น.

พีรฉัตร หมวกใส่เพ็ชร. (2557). **กลยุทธ์การพัฒนาคุณภาพการจัดการศึกษาตามมาตรฐานสากลของโรงเรียนประถมศึกษาในจังหวัดชายแดนภาคใต้ของประเทศไทย.** ดุษฎีนิพนธ์ศึกษาศาสตรดุษฎีบัณฑิต สาขาวิชาการบริหารการศึกษาและผู้นำการเปลี่ยนแปลง, มหาวิทยาลัยอีสเทิร์นเอเชีย.

ภัคพล อนุรักษ์เลขา. (2558). **การพัฒนาตัวบ่งชี้คุณภาพการจัดการศึกษาของโรงเรียนมาตรฐานสากล**. วิทยานิพนธ์ครุศาสตร์อุตสาหกรรมมหาบัณฑิต สาขาวิชาครุศาสตร์อุตสาหกรรม (การวิจัยและประเมินผลทางการศึกษา), สถาบันเทคโนโลยีพระจอมเกล้าเจ้าคุณทหารลาดกระบัง.

ภัทรวรรธน์ นิลแก้วบวรวิชญ์. (2559). **รูปแบบการพัฒนาเครือข่ายความร่วมมือทางวิชาการของสำนักงานเขตพื้นที่การศึกษาประถมศึกษา สังกัดสำนักงานคณะกรรมการการศึกษาขั้นพื้นฐาน**. ดุษฎีนิพนธ์ปรัชญาดุษฎีบัณฑิต สาขาวิชาการบริหารการศึกษา, มหาวิทยาลัยบูรพา.

ภัทราวุธ มีทรัพย์มั่น. (2556). **การบริการโดยใช้โรงเรียนเป็นฐานกับคุณภาพการจัดการศึกษาของโรงเรียนขนาดเล็ก สังกัดสำนักงานเขตพื้นที่การศึกษาประถมศึกษากาญจนบุรี เขต 2**. วิทยานิพนธ์ศึกษาศาสตรมหาบัณฑิต สาขาวิชาการบริหารการศึกษา, มหาวิทยาลัยราชภัฏพระนครศรีอยุธยา.

ภูมิพันธ เรืองแหล่. (2558). **การพัฒนาระบบบริหารงานวิชาการศูนย์เครือข่ายพัฒนาคุณภาพการศึกษา สังกัดสำนักงานคณะกรรมการการศึกษาขั้นพื้นฐาน**. กรุงเทพฯ : สำนักงานคณะกรรมการวิจัยแห่งชาติ.

ยุทธนา คงแหลม. (2559). **การพัฒนารูปแบบเครือข่ายความร่วมมือทางวิชาการของสถานศึกษาระดับมัธยมศึกษา**. วิทยานิพนธ์การศึกษาดุษฎีบัณฑิต สาขาวิชาการบริหารการศึกษา, มหาวิทยาลัยพะเยา.

เยาวดี รางชัยกุล วิบูลย์ศรี. (2556). **การประเมินโครงการ แนวคิดและแนวปฏิบัติ** (พิมพ์ครั้งที่ 8). กรุงเทพฯ : จุฬาลงกรณ์มหาวิทยาลัย.

รัตนา ดวงแก้ว. (2557). **การพัฒนาคุณภาพการศึกษา**. นนทบุรี : หาวิทยาลัยสุโขทัยธรรมาธิราช.

รุ่งนภา ตั้งจิตรเจริญกุล และคณะ. (2562). **การพัฒนารูปแบบเครือข่ายความร่วมมือเพื่อเพิ่มคุณภาพการจัดการศึกษาระดับปฐมวัยของศูนย์พัฒนาเด็กเล็ก สังกัดองค์กรปกครองส่วนท้องถิ่น: การวิจัยเชิงปฏิบัติการแบบมีส่วนร่วม.** กรุงเทพฯ : มหาวิทยาลัยสวนดุสิต.

รุ่งรัชดาพร เวหะชาติ. (2557). **การนิเทศการศึกษา**. สงขลา : มหาวิทยาลัยทักษิณ.

เรขา ศรีวิชัย. (2554). **รูปแบบการบริหารงานสถานศึกษาเอกชนระดับปฐมวัยที่มีประสิทธิผลในจังหวัดนนทบุรี**. ดุษฎีนิพนธ์ปรัชญาดุษฎีบัณฑิต สาขาวิชาบริหารการศึกษา, มหาวิทยาลัยศรีปทุม.

โรงเรียนอยุธยาวิทยาลัย. (2562). **รายงานการประเมินตนเองโรงเรียนอยุธยาวิทยาลัย ประจำปีการศึกษา 2562**. พระนครศรีอยุธยา : ผู้แต่ง.

ลักคณา สังฆธรรม. (2560). **ปัญหาและแนวทางการพัฒนาการประกันคุณภาพการศึกษาโรงเรียนเทศบาล 1 บ้านหนองชากแง้ว สู่การรองรับการประกันคุณภาพภายนอกรอบสี่ สังกัดเทศบาลตำบลห้วยใหญ่**. งานนิพนธ์การศึกษามหาบัณฑิต สาขาการวิชาการบริหารการศึกษา, มหาวิทยาลัยบูรพา.

วราภรณ์ สนสกล. (2559). **การพัฒนารูปแบบเครือข่ายความร่วมมือเพื่อการประกันคุณภาพการศึกษา สำหรับโรงเรียนเรียนรวม สังกัดสำนักงานเขตพื้นที่การศึกษาประถมศึกษา**. วิทยานิพนธ์ปรัชญาดุษฎีบัณฑิต สาขาวิชาการวิจัยและพัฒนาทางการศึกษา, มหาวิทยาลัยราชภัฏพิบูลสงคราม.

วลินดา รสชา. (2563). **รูปแบบการพัฒนาคุณภาพการบริหารสถานศึกษาควบรวม สังกัดสำนักงานเขตพื้นที่การศึกษาประถมศึกษา**. วิทยานิพนธ์การศึกษาดุษฎีบัณฑิต สาขาวิชาการบริหารการศึกษา, มหาวิทยาลัยนเรศวร.

วารุณี ลัภนโชคดี. (2560). **ปัจจัยที่ส่งผลและพัฒนาการของระดับคุณภาพการศึกษาของสถานศึกษาขั้นพื้นฐานจากผลการประเมินคุณภาพภายนอกทั้งสามรอบของ สมศ**. กรุงเทพฯ : สำนักงานรับรองมาตรฐานและประเมินคุณภาพการศึกษา (องค์การมหาชน).

วิชญาภา เมธีวรฉัตร. (2557). **รูปแบบการพัฒนาทรัพยากรมนุษย์เชิงพุทธของมหาวิทยาลัยราชภัฏภาคเหนือตอนล่าง 2**. วิทยานิพนธ์พุทธศาสตรดุษฎีบัญฑิต สาขาวิชาการบริหารจัดการคณะสงฆ์, มหาวิทยาลัยมหาจุฬาลงกรณราชวิทยาลัย.

วิเชียร ทรงศรี. (2558). **การพัฒนารูปแบบการบริหารเครือข่ายโรงเรียนสังกัดสำนักงานเขตพื้นที่การศึกษาประถมศึกษา**. วิทยานิพนธ์ปรัชญาดุษฎีบัณฑิต สาขาวิชาการบริหารการศึกษา, มหาวิทยาลัยนอร์ทกรุงเทพ.

วิภาดา ศรีจอมขวัญ. (2554, กันยายน - ธันวาคม). รูปแบบบริหารการพัฒนาสมรรถนะครูอาชีวศึกษาไทย. **วารสารดุษฎีบัณฑิตทางสังคมศาสตร์ (ฉบับมนุษยศาสตร์และสังคมศาสตร์)**, 3 (3), 61-81.

วีระยุทธ ชาตะกาญจน์. (2555). **เทคนิคการบริหารสำหรับนักบริหารการศึกษามืออาชีพ**. กรุงเทพฯ : จุฬาลงกรณ์มหาวิทยาลัย.

ศันสนีย์ อินสาร. (2562). **รูปแบบการบริหารและจัดการเครือข่ายการศึกษาของโรงเรียนสืบศิลป์แผ่นดินล้านนา มหาวิชชาลัยเศรษฐศาสตร์ (ศูนย์วิปัสสนาสากลไร่เชิญตะวัน)**. วิทยานิพนธ์ครุศาสตรดุษฎีบัณฑิต สาขาวิชาการบริหารการศึกษา, มหาวิทยาลัยราชภัฏเชียงราย.

ศิริวรรณ ขวัญมุข. (2560). **รูปแบบภาคีเครือข่ายความร่วมมือเพื่อเสริมสร้างสมรรถนะการอ่านของนักเรียนระดับประถมศึกษาในจังหวัดสุโขทัย**. วิทยานิพนธ์การศึกษาดุษฎีบัณฑิต สาขาวิชาการบริหารการศึกษา, มหาวิทยาลัยนเรศวร.

สมคิด โพธิ์จุมพล. (2558). การพัฒนารูปแบบการบริหารเครือข่ายโรงเรียนขนาดเล็ก สังกัดสำนักงานเขตพื้นที่การศึกษาประถมศึกษาจังหวัดหนองคาย. **วารสารศึกษาศาสตร์มหาวิทยาลัยขอนแก่น**, 38 (1), 143-150.

สสิพัชร์ สาทรพาณิชย์. (2562). **การนำเสนอรูปแบบการบริหารโรงเรียนที่มีประสิทธิผลของโรงเรียนมัธยมศึกษา สังกัดสำนักงานเขตพื้นที่การศึกษามัธยมศึกษา เขต 5.** วิทยานิพนธ์ครุศาสตรดุษฎีบัณฑิต สาขาวิชาการบริหารการศึกษา, มหาวิทยาลัยราชภัฏพระนครศรีอยุธยา.

สำนักงานคณะกรรมการการศึกษาขั้นพื้นฐาน. (2561). **แนวทางการประเมินคุณภาพตามมาตรฐานการศึกษาระดับปฐมวัยระดับการศึกษาขั้นพื้นฐาน และระดับการศึกษาขั้นพื้นฐานศูนย์การศึกษาพิเศษ**. กรุงเทพฯ : ผู้แต่ง.

สำนักงานเลขาธิการสภาการศึกษา. (2557). **แนวทางการพัฒนาการศึกษาของไทย**. กรุงเทพฯ : ผู้แต่ง.

_____. (2560). **แผนการศึกษาแห่งชาติ พ.ศ. 2560 - 2579**. กรุงเทพฯ : ผู้แต่ง.

สุชีรา มะหิเมือง และคณะ. (2554). **รูปแบบเครือข่ายวิจัยเพื่อพัฒนาทักษะการทำวิจัยในชั้นเรียนของครูประจำการ**. กรุงเทพฯ : สำนักงานคณะกรรมการวิจัยแห่งชาติ.

สุดา มงคลสิทธิ์. (2562, ธันวาคม). กลยุทธ์การสร้างเครือข่ายความร่วมมือเพื่อพัฒนาการจัดการศึกษาในโรงเรียนเอกชนจังหวัดชลบุรี. **วารสารมหาจุฬานาครทรรศน์**, 6 (10), 5843-5859.

สุธรรม ธรรมทัศนานนท์. (2562, กันยายน - ธันวาคม). กลยุทธ์การบริหารเครือข่ายความร่วมมือเพื่อการพัฒนาโรงเรียนขนาดเล็ก สังกัดสำนักงานคณะกรรมการการศึกษาขั้นพื้นฐาน. **วารสารศึกษาศาสตร์**, 30 (3), 199-214.

สุรเดช รอดจินดา. (2560). **การพัฒนารูปแบบการบริหารเครือข่ายความร่วมมือด้านวิชาการระหว่างสถานศึกษาสังกัดสำนักงานเขตพื้นที่การศึกษาประถมศึกษาในภาคเหนือตอนบน**. ดุษฎีนิพนธ์ปรัชญาดุษฎีบัณฑิต สาขาวิชาศึกษาศาสตร์, มหาวิทยาลัยสุโขทัยธรรมาธิราช.

สุวิทย์ อาจวิชัย. (2564, มกราคม - มิถุนายน). สภาพการและแนวทางการพัฒนาการจัดการคุณภาพการศึกษาของสถานศึกษา สังกัดสำนักงานเขตพื้นที่การศึกษามัธยมศึกษา เขต 26. **วารสารสถาบันวิจัยและพัฒนา มหาวิทยาลัยราชภัฏมหาสารคาม**, 8 (1), 347-364.

สุวิมล ว่องวานิช. (2558). **การวิจัยการประเมินความต้องการจำเป็น**. กรุงเทพฯ : จุฬาลงกรณ์มหาวิทยาลัย.

เสริมศักดิ์ วิศาลาภรณ์. (2557). **เกียรติคุณทางการบริหารการศึกษา**. กรุงเทพฯ : อี.ที. พับลิชชิ่ง.

อภิษฎาข์ ศรีเครือดง และคณะ. (2558). **การพัฒนาเครือข่ายการบริหารงานของเทศบาลนครนนทบุรี**. พระนครศรีอยุธยา : มหาวิทยาลัยมหาจุฬาลงกรณราชวิทยาลัย.

อรนภา ทัศนัยนา. (2559). **รูปแบบการจัดการการท่องเที่ยวเชิงสุขภาพและกีฬาสาหรับผู้สูงอายุโดยมหาวิทยาลัย**. ดุษฎีนิพนธ์ปรัชญาดุษฎีบัณฑิต สาขาวิชาวิทยาศาสตร์การออกกำลังกายและการกีฬา, มหาวิทยาลัยบูรพา.

อุดมสิน คันธภูมิ. (2558). **การพัฒนารูปแบบเครือข่ายความร่วมมือในการพัฒนาคุณภาพผู้เรียนสำหรับโรงเรียนประถมศึกษา สังกัดสำนักงานเขตพื้นที่การศึกษาประถมศึกษา**. วิทยานิพนธ์การศึกษาดุษฎีบัณฑิต สาขาวิชาการบริหารและพัฒนาการศึกษา, มหาวิทยาลัยมหาสารคาม.

Arnold, N., & Paulus, T. (2010). Using a social networking site for experiential learning: Appropriating, lurking, modeling and community building. **The Internet and Higher Education**, 13 (4), 188-196.

Brown, W.B., & Moberg, D.J. (1980). **Organization theory and management: Approach**. New York : John Wiley and Sons.

Callan, V., & Ashworth, P. (2004). **Working together: Industry and VET provider training partnerships**. Retrieved July 24, 2020, from http://www.ncver.edu.au.

Cronbach, L. J. (1970). **Essentials of psychological test** (5th ed.). New York : Harper Collins.

Eisner, E. (1976). Educational connoisseurship and criticism : Their form and functions in education evaluation. **Journal of Aesthetic Education**, 39 (2), 192-193.

Engle, J. F. Kollat, D. T., & Backwell, R. D. (1986). **Consumer behavior** (5th d.). Chicago, IL: Dryden.

Hanson, E.M. (2003). **Education administration and organizational behavior** (5th ed.). Boston : Pearson Education.

Keeves, J.P. (1988). **Educational research, methodology and measurement : An international handbook**. Oxford : Pergamum.

McMillan, J. H., & Schumacher, S. (2001). **Research in education: A conceptual introduction** (5th ed.). New York : Longman.

Norwich, B., & Evans, J. (2007). **Cluster : Inter - school collaboration in meeting special education needs in ordinary schools**. Retrieved July 24, 2020, from http://www.ebscohot.com/ehost/delail?vid=13&hid=3b84db3b-45f9.

Ribchester, C., & Edwards, W.E. (2007). **Co-operation in the countryside : small primary School Clusters.** Retrieved July 24, 2020, from http//www.ebscohot.com.

Smith, R. H., et.al. (1980). **Management : Making organizations perform**. New York : MacMillan.

Steiner, E. (1988). **Methodology of theory construction**. Sydney : Educology Research Associates.

Stoner, A.F., & Wankel, C. (1986). **Management** (3rd ed.). New Delhi : Prentice-Hall.